aumüller

Die Produkte

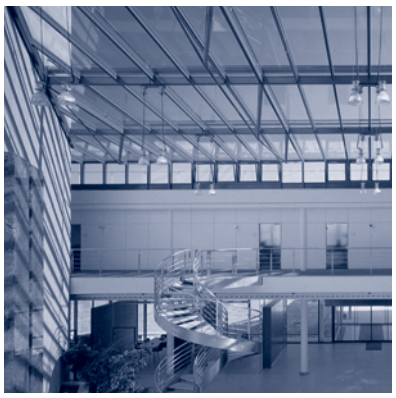

PRODUKTÜBERSICHT ANTRIEBE 12.2016

aumüller

Gültig ab 01.12.2016

WICHTIGER HINWEIS

Wir sind uns unserer Verantwortung bewusst, bei der Darstellung von lebens- und werterhaltenden Produkten mit größter Gewissenhaftigkeit vorzugehen. Obwohl wir viel unternehmen, um alle Daten und Informationen so korrekt und aktuell wie möglich zu halten, können wir keine Garantie für Fehlerfreiheit übernehmen.

Die in dieser Unterlage enthaltenen Angaben und Daten können ohne vorherige Ankündigung geändert werden. Die Weitergabe und Vervielfältigung dieser Unterlage, sowie Verwertung und Mitteilung ihres Inhalts sind nicht gestattet, soweit nicht ausdrücklich zugestanden. Zuwiderhandlungen verpflichten zu Schadenersatz. Alle Rechte für den Fall der Patenterteilung oder Gebrauchsmustereintragung vorbehalten.

Preise, soweit aufgeführt, werden in Euro angegeben und verstehen sich für Lieferungen ab Werk ohne Verpackungs-/Versandkosten und ohne Mehrwertsteuer.

Für Angebote, Lieferungen und Leistungen gelten ausschließlich die Geschäfts- und Lieferbedingungen der Aumüller Aumatic GmbH.

Mit Herausgabe dieser Produktliste werden frühere Ausgaben ungültig.

Das beim Druck verwendete Papier wurde chlorfrei gebleicht.

Aumüller Aumatic GmbH
Gemeindewald 11
86672 Thierhaupten / Germany

Tel.: +49(0)8271–81 85 0
Fax: +49(0)8271-81 85 250
E-Mail: info@aumueller-gmbh.de
Internet: www.aumueller-gmbh.de

ABKÜRZUNGSVERZEICHNIS

A2	Edelstahl
BxHxT	Breite x Höhe x Tiefe
DIN	Deutsches Institut für Normung
E6/C-0	Aluminium eloxiert
EN	Europäische Norm
FAB	Flügel-Außen-Breite
FAH	Flügel-Außen-Höhe
FL	Flügel
FM	Flügelmontage
FÜ	Flügelüberschlag
HSK	Hauptschließkante (Parallel zur Bandseite)
KLB	Klemmbereich
KW-Diagramm	Kraft-Weg-Diagramm
L	Linke Ausführung
LxBxH	Länge x Breite x Höhe
LZ	Lieferzeit
NRWG	Natürliches Rauch- und Wärmeabzugsgerät
NSK	Nebenschließkante (seitlich zur Bandseite)
PAF	Parallel-Ausstell-Fenster
PE	Profileinbau
PG	Preisgruppe
PR	Pfosten-/Riegelmontage
R	Rechte Ausführung
RA	Rahmen
RAL	Farbcode Deutsches Institut für Gütesicherung und Kennzeichnung e.V.
RM	Rahmenmontage
RWA	Rauch- und Wärmeabzug
Solo	Einzelantrieb
SYNC	Synchronisiert laufende Antriebssysteme
Tandem	Zwei Antriebe mit Laufüberwachung
TWIN	Zwei Antriebe in einem Gehäuse
Z	Ausführung mit Rückmeldekontakt (ZU)
netto	nicht rabattierfähige Preise

MASSEINHEITEN

°C	Grad Celsius
A	Ampere
DEG	Gradmaß eines Winkels
Kg	Kilogramm
m	Meter
min	Minuten
mm	Millimeter
N	Newton
s	Sekunden
Stck.	Stück
V	Volt
VE	Verpackungseinheit
W	Watt

SYMBOLE ALLGEMEIN

€	Euro
AC	Wechselstrom (50Hz / 60Hz)
DC	Gleichstrom
ED	Einschaltdauer (10 min)
F	Kraft
I	Elektrischer Strom
L	Länge
P	Elektrische Leistung
s	Hub
t	Dicke eines Materials
U	Elektrische Spannung
v	Geschwindigkeit

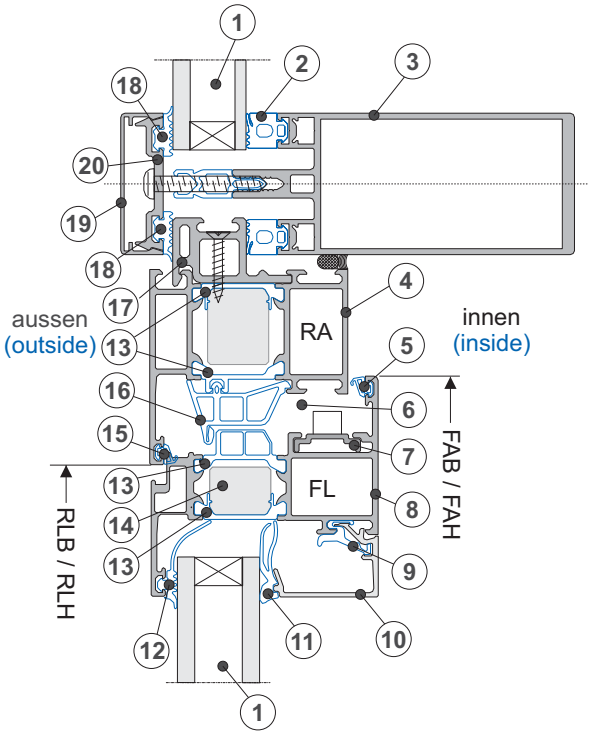

PROFILSCHNITT	
1	Ausfachung (Glasaufbau)
2	Adapterdichtung (innen)
3	Riegelprofil
4	Rahmenprofil/Blendrahmen
5	Anschlagdichtung (innen)
6	Falzraum
7	Riegelstange mit Schließbolzen
8	Flügelrahmen
9	Glasleistenklips
10	Glasleiste
11	Glasdichtung (innen)
12	Glasdichtung (außen)
13	Trennstege (zw. Innen-/Außenschale)
14	Dämmmaterial
15	Rahmen-/Anschlagdichtung (außen)
16	Mitteldichtung
17	Adapterrahmen
18	Adapterdichtung (außen)
19	Abdeckprofil
20	Anpressleiste

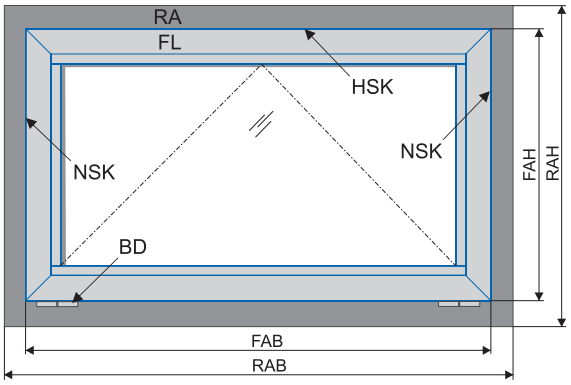

ABKÜRZUNGEN FENSTERBEGRIFFE	
RA	Fensterrahmen/Blendrahmen
FL	Flügel/Flügelrahmen
HSK	Hauptschließkante (Bandsgegenseite)
NSK	Nebenschließkante
BD	Flügelband (Bandseite)
FAB	Flügel-Außen-Breite
FAH	Flügel-Aussen-Höhe
RAB	Rahmen-Außen-Breite
RAH	Rahmen-Außen-Höhe
RLB	Rahmen-Lichte-Breite
RLH	Rahmen-Lichte-Höhe

DARSTELLUNG GÄNGIGER FLÜGELARTEN

1 Kippflügel auswärts öffnend

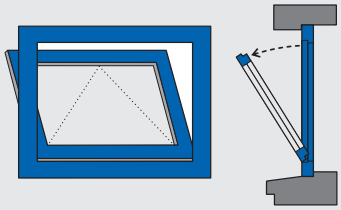

2 Kippflügel einwärts öffnend

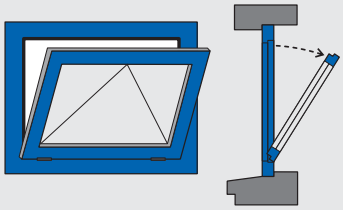

3 Klappflügel auswärts öffnend

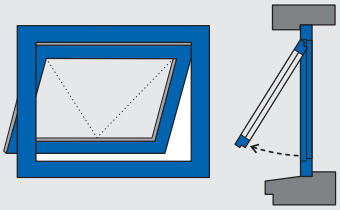

4 Klappflügel einwärts öffnend

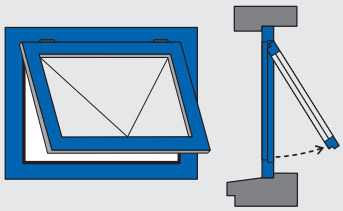

5 Drehflügel auswärts öffnend

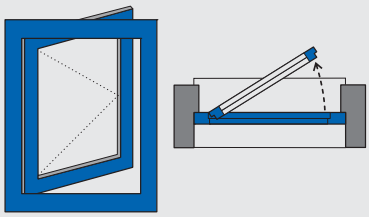

6 Drehflügel einwärts öffnend

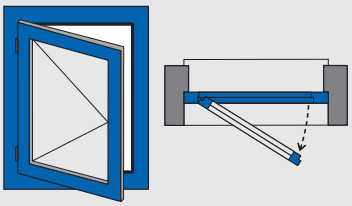

7 Schwingflügel

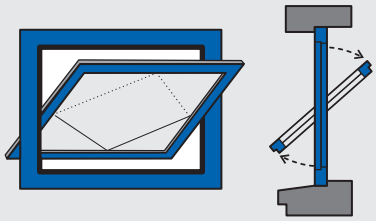

8 Schwingflügel

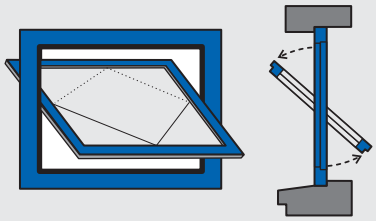

9 Wendeflügel

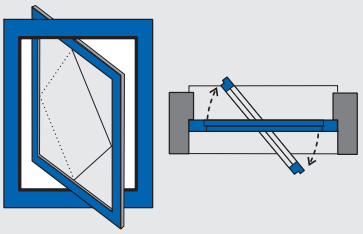

10 Lamellenfenster

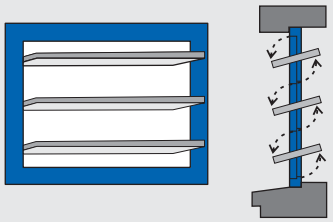

11 Senk-Klappflügel

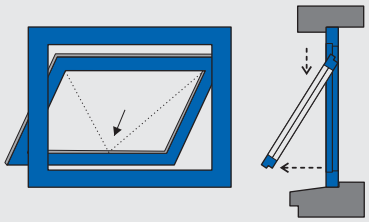

12 Parallel-Ausstell-Fenster

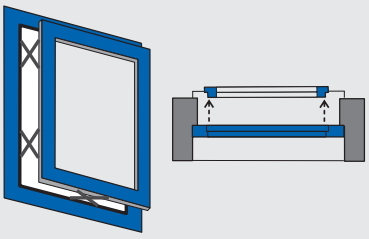

NÜTZLICHE BERECHNUNGSFORMELN

Flügelgewicht: G_F [Kg] = **FAB** [m] * **FAH** [m] * **Glasdicke** [mm] * 2,5 [Kg/m²] * 1,1

Gewichtskraft: F_G [N] = G_F [Kg] * 9,81 [m/s²]

Antriebskraft: Kipp-/Klappflügel

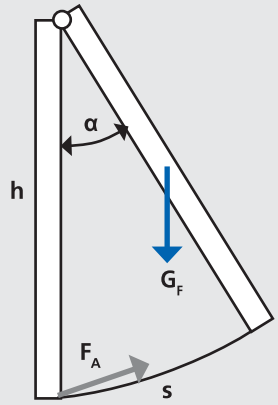

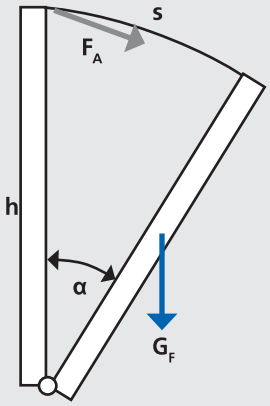

F_A [N] = G_F [Kg] * 9,81 [m/s²] * s [mm] * 0,54 / **h** [mm]

Dachflügel/Lichtkuppel

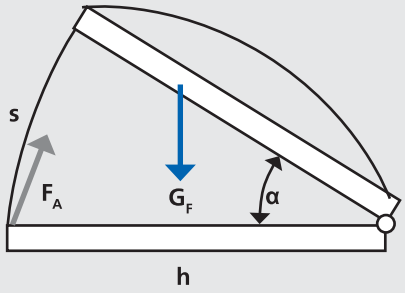

F_A [N] = G_F [Kg] * 9,81 [m/s²] * 0,54

Antriebshub wenn Flügelhöhe und Öffnungswinkel bekannt sind:
s [mm] = √(2 * h² [mm] * (1 - cosα[DEG]))

Öffnungswinkel wenn Flügelhöhe und Antriebshub bekannt sind:
α [DEG] = $\cos^{-1}$ (1 - s² [mm] / 2 / h² [mm])

aumüller

1 Kettenantriebe

2 Spindelantriebe

3 Zahnstangenantriebe

4 Klapphebelantriebe

5 Lamellenantriebe

6 Verriegelungsantriebe

7 Beschlagsysteme

8 Zubehör Antriebe

aumüller

1 Kettenantriebe

ÜBERSICHT KETTENANTRIEBE

Bau-reihe	Version	Aus-führung		Hublänge	Kraft		Geschwindigkeit		Hub in	Ab-schalt-strom	Anwen-dung			Einsatz-bereich		Einsatz in Systemen mit		
		Abschaltelektronik	Bemessungs-spannung	von-bis	Schub	Zug	AUF	ZU	60 s	Max.	Lüftung	RWA	NRWG	Fassade	Dach	Laufüberwachung	Synchronlauf	Schließfolge
			[V]	[mm]	[N]	[N]	[mm/s]	[mm/s]	[mm]	[A]								
KS2	Solo	S2	24	200 – 800	200 – 50	200	10,0	10,0	600	0,7	●	■		●				
			230	200 – 800	200 – 50	200	10,0	10,0	600	0,7	●	■		●				
		S12	24	200 – 800	250 – 50	250	8,0 – 13,5	8,0	800	1,0	●	●	●	●	■	■	●	●
			230	200 – 800	250 – 50	250	8,0	8,0	450	0,2	●			●	■	■	●	■
	TWIN	S12	24	200 – 600	500 – 100	500	8,0 – 13,5	8,0	600	1,4	●	●		●	■	■	●	●
KS4	Solo	S12	24	200 – 800	400 – 50	400	8,0 – 13,5	8,0	800	1,2	●	●	●	●	■	■	●	●
KSA	Solo	S12	24	250 – 1500	600 – 50	600	8,0 – 13,5	8,0	800	1,2	●	●	●	●	■	■	●	●
			230	250 – 1500	600 – 50	600	8,0	8,0	800	0,2	●			●	■	●	●	
	TWIN	S12	24	400 – 600	1200 – 600	1200	8,0 – 12,0	8,0	600	2,4	●	●		●	■	■	●	●
	D	S12	24	400 – 800	1200 – 400	1200	8,0 – 13,5	8,0	800	2,4	●	●		●	■	■	●	●

LEGENDE

● geeignet	■ weniger geeignet
S2	Lastabschaltelektronik
S12	intelligente Regelelektronik programmierbar für Synchronlauf und Sonderfunktionen
	Kraft und Geschwindigkeit hubabhängig

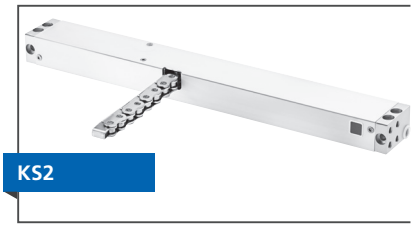

KS2

KS2 TWIN

KS2 KETTENANTRIEBE

Ausführung	24V DC, S2/S12 und 230V AC, S12
Schub-/Zugkraft	max. 250 N (TWIN 500 N)
Hublänge	50 – 800 mm – programmierbar
Geschwindigkeit	5 – 14 mm/s – programmierbar
Gehäuse (BxH)	42 x 26 mm, Länge hubabhängig
Ausstellmechanismus	Rückensteife Seitenbogenkette aus Edelstahl
Varianten	R (rechts), L (links), TWIN, Z, Set 230V/24V
Schutzart	IP 32

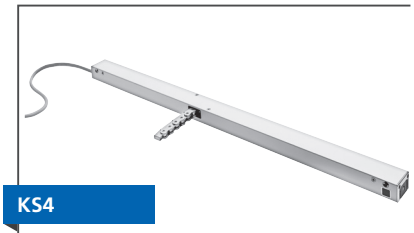

KS4

KS4 KETTENANTRIEBE

Ausführung	24V DC, S12
Schub-/Zugkraft	max. 400 N
Hublänge	50 – 800 mm – programmierbar
Geschwindigkeit	5 – 14 mm/s – programmierbar
Gehäuse (BxH)	35 x 24 mm, Länge hubabhängig
Ausstellmechanismus	Rückensteife Seitenbogenkette aus Edelstahl ohne überstehende Nietköpfe
Varianten	R (rechts)
Schutzart	IP 32

KSA

KSA TWIN

KSA D

KSA KETTENANTRIEBE

Ausführung	24V DC, S12 und 230V AC, S12
Schub-/Zugkraft	max. 600 N (TWIN 1200 N)
Hublänge	50 – 1500 mm – programmierbar
Geschwindigkeit	5 – 14 mm/s – programmierbar
Gehäuse (BxH)	56 x 40 mm (D: 104 x 50 mm), Länge hubabhängig
Ausstellmechanismus	Rückensteife Kette aus Edelstahl
Varianten	Solo, TWIN, D, Z
Schutzart	IP 32

PRODUKTMERKMALE KS2

- Für kontrollierte natürliche Lüftung, RWA, und ferralux® NRWG nach EN12101-2
- Version R (rechts) oder L (links) und als TWIN
- Gehäuse aus Aluminium eloxiert oder optional in RAL Farben
- Hochwertige Seitenbogenkette aus Edelstahl, ohne überstehende Nietköpfe
- Geeignet für verdeckt liegenden Einbau in Rahmenprofilen
- Starre Antriebsmontage am Rahmen ohne Konsolen
- Programmierbare Parameter der intelligenten S12 Regelelektronik:
  - Synchronisierter Mehrfachbetrieb und Folgesteuerung
  - Softanlauf und Softabschaltung in den Endlagen
  - Hublänge, Schließkraft, Geschwindigkeit
  - Reversierung bei Überlastabschaltung während des Schließvorgangs
- Geeignet für den Betrieb mit M-COM zur automatischen Konfiguration von Synchronlauf und Folgesteuerungen

Für diese Produktbaureihe wurde eine Typ III Umweltproduktdeklaration (EPD - Environmental Product Declaration) nach ISO 14025 und EN 15804 erstellt.
Die Ergebnisse der Ökobilanz der einzelnen Produkttypen sind am Ende dieses Produktkatalogs gelistet.
Die EPDs können auf unserer Homepage **www.aumueller-gmbh.de** eingesehen bzw. heruntergeladen werden.

FASSADE

Kippflügel

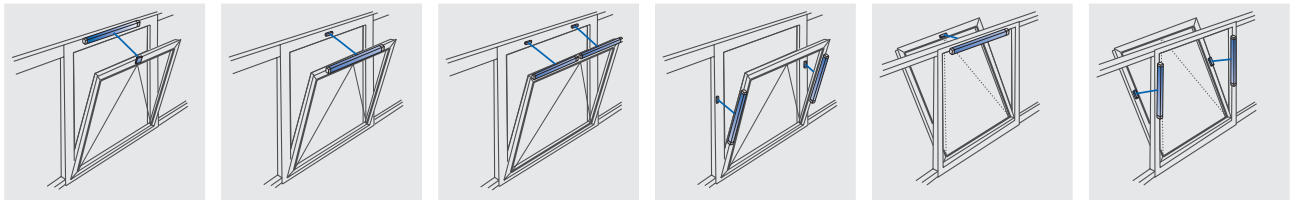

Klappflügel

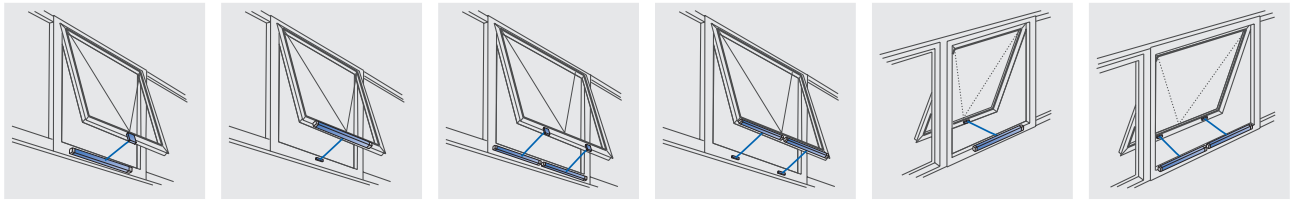

Drehflügel

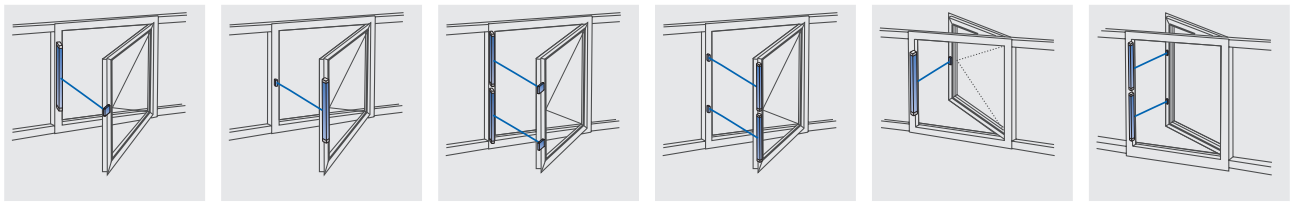

Senk-Klappflügel

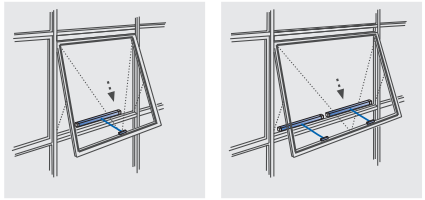

Parallelausstellfenster (PAF)

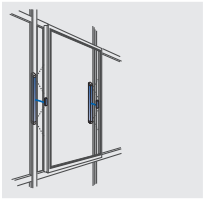

DACH

Dach-Kippflügel

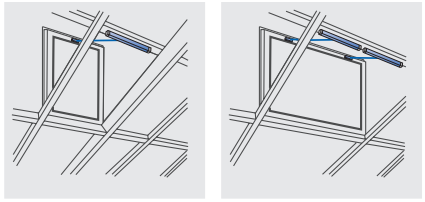

Dach-Klappflügel

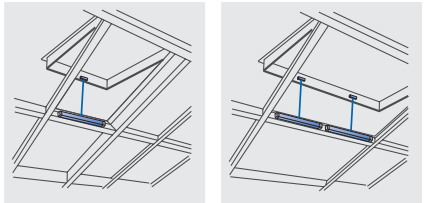

Lichtkuppel

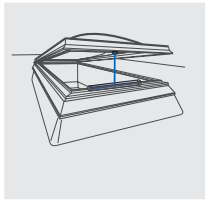

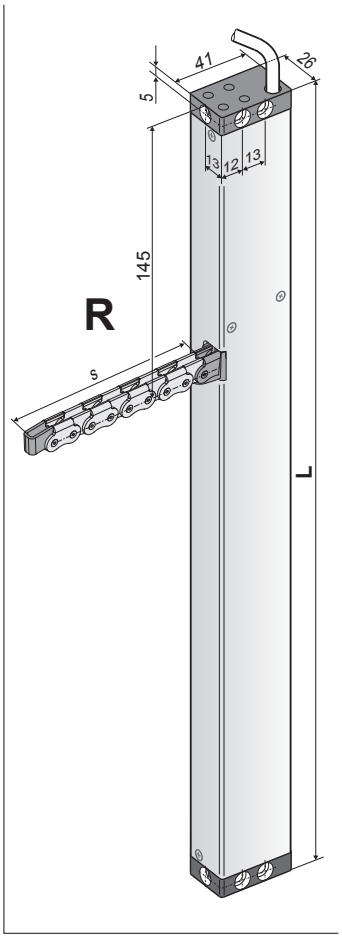

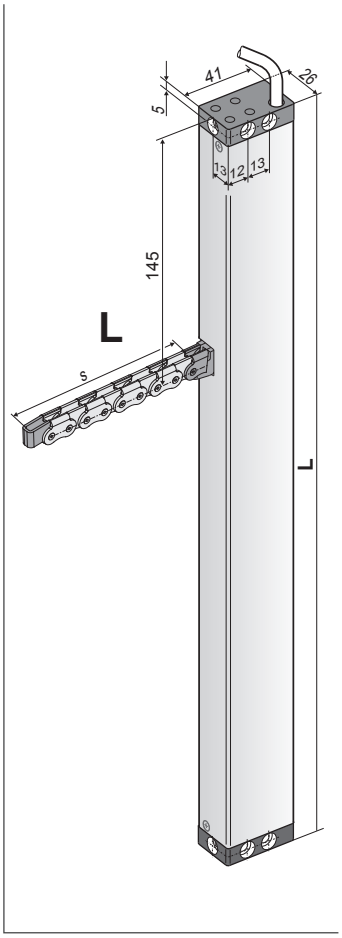

- Anwendung: Lüftung im Solo-Betrieb
- Integrierte Lastabschaltelektronik S2 in AUF/ZU Richtung

TECHNISCHE DATEN

U_N	Bemessungsspannung	24V DC (± 20 %), max. 2 Vpp
I_N	Bemessungsstrom	0,5 A
I_A	Abschaltstrom	0,7 A
P_N	Bemessungsaufnahme	12 W
ED	Einschaltdauer	30 % (ON: 3 min./OFF: 7 min.)
	Schutzart	IP 32
	Umgebungstemperatur	-5 °C ... +75 °C
F_Z	Zugkraft max.	200 N
F_A	Schubkraft	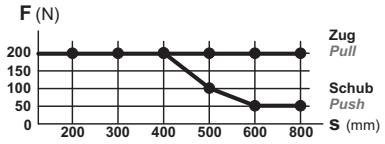 s > 600 mm nur für Zugbelastung
F_H	Zuhaltekraft	1.800 N (befestigungsabhängig)
	Kette	Edelstahl, ohne überstehende Nietköpfe. Einfache Anbindung an einen Flügelbock. Kleine Biegeradien ermöglichen große Öffnungswinkel bei geringer Flügelhöhe.
	Anschlusskabel	Halogenfrei, grau 3 x 0,75 mm², ~ 3 m
v	Geschwindigkeit	10,0 mm/s 10,0 mm/s
s	Hub	50 – 800 mm (± 5 %)
L	Gesamtlänge	siehe Bestelldaten
A-bewerteter Emissions-Schalldruckpegel		≤ 70 dB (A)

BESTELLDATEN

s [mm]	L [mm]	Version	Farbe	VE/Stck.	Art.-Nr.
200	335	KS2 200 S2 24V R	E6/C-0	1	**521120**
		KS2 200 S2 24V L	E6/C-0	1	**521420**
300	380	KS2 300 S2 24V R	E6/C-0	1	**521130**
		KS2 300 S2 24V L	E6/C-0	1	**521430**
400	430	KS2 400 S2 24V R	E6/C-0	1	**521140**
		KS2 400 S2 24V L	E6/C-0	1	**521440**
500	545	KS2 500 S2 24V R	E6/C-0	1	**521150**
		KS2 500 S2 24V L	E6/C-0	1	**521450**
600	545	KS2 600 S2 24V R	E6/C-0	1	**521160**
		KS2 600 S2 24V L	E6/C-0	1	**521460**
800	625	KS2 800 S2 24V R	E6/C-0	1	**521180**
		KS2 800 S2 24V L	E6/C-0	1	**521480**

OPTIONEN

Sonderanfertigung	VE/Stck.	Art.-Nr.
Lackierung Antriebsgehäuse in RAL-Farben		
Lackierpauschale		**516030**
bei Bestellung von:	1 – 20	**516004**
	21 – 50	**516004**
	51 – 100	**516004**
	ab 101	**516004**
Verlängerung der Standard-Anschlusskabellänge auf:		
5 m – halogenfrei, grau – 2 x 0,75 mm²		**501024**
10 m – halogenfrei, grau – 2 x 0,75 mm²		**501026**

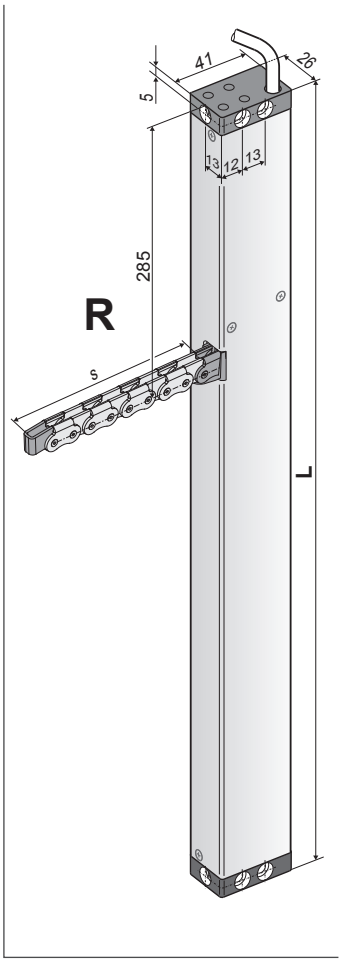

- Anwendung: Lüftung im Solo-Betrieb
- Integrierte Lastabschaltelektronik S2 in AUF/ZU Richtung
- Parallelschaltung von bis zu 8 Antrieben in einer Gruppe

TECHNISCHE DATEN

U_N	Bemessungsspannung	230V AC (50 Hz)
I_N	Bemessungsstrom	0,13 A
I_A	Abschaltstrom	0,2 A
P_N	Bemessungsaufnahme	30 W
ED	Einschaltdauer	30 % (ON: 3 min./OFF: 7 min.)
	Schutzart	IP 32
	Umgebungstemperatur	-5 °C ... +75 °C
F_Z	Zugkraft max.	200 N
F_A	Schubkraft	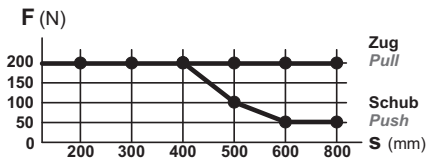
		s > 600 mm nur für Zugbelastung
F_H	Zuhaltekraft	1.800 N (befestigungsabhängig)
	Kette	Edelstahl, ohne überstehende Nietköpfe. Einfache Anbindung an einen Flügelbock. Kleine Biegeradien ermöglichen große Öffnungswinkel bei geringer Flügelhöhe.
	Anschlusskabel	Halogenfrei, grau 6 x 0,75 mm², ~ 3 m
v	Geschwindigkeit	10,0 mm/s 10,0 mm/s
s	Hub	50 – 800 mm (± 5 %)
L	Gesamtlänge	siehe Bestelldaten
A-bewerteter Emissions-Schalldruckpegel		≤ 70 dB (A)

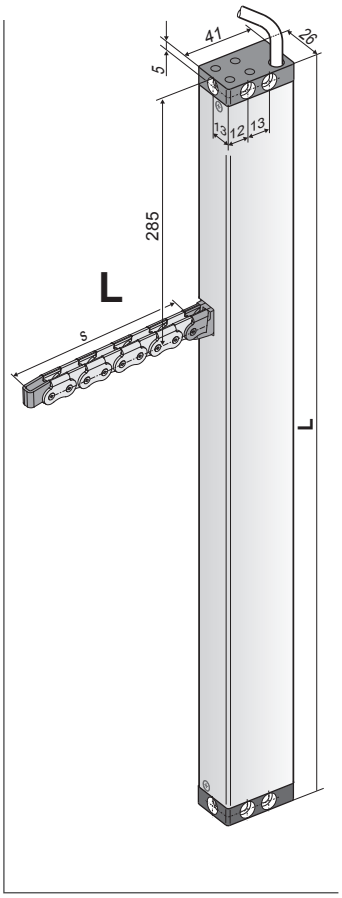

BESTELLDATEN

s [mm]	L [mm]	Version	Farbe	VE/Stck.	Art.-Nr.
200	475	KS2 200 S2 230V R	E6/C-0	1	**494920**
		KS2 200 S2 230V L	E6/C-0	1	**494720**
300	520	KS2 300 S2 230V R	E6/C-0	1	**494930**
		KS2 300 S2 230V L	E6/C-0	1	**494730**
400	570	KS2 400 S2 230V R	E6/C-0	1	**494940**
		KS2 400 S2 230V L	E6/C-0	1	**494740**
500	685	KS2 500 S2 230V R	E6/C-0	1	**494950**
		KS2 500 S2 230V L	E6/C-0	1	**494750**
600	685	KS2 600 S2 230V R	E6/C-0	1	**494960**
		KS2 600 S2 230V L	E6/C-0	1	**494760**
800	765	KS2 800 S2 230V R	E6/C-0	1	**494980**
		KS2 800 S2 230V L	E6/C-0	1	**494780**

OPTIONEN

Sonderanfertigung	VE/Stck.	Art.-Nr.
Lackierung Antriebsgehäuse in RAL-Farben		
Lackierpauschale		**516030**
bei Bestellung von:	1 – 20	**516004**
	21 – 50	**516004**
	51 – 100	**516004**
	ab 101	**516004**
Verlängerung der Standard-Anschlusskabellänge auf:		
5 m – halogenfrei, grau – 6 x 0,75 mm²		**501164**
10 m – halogenfrei, grau – 6 x 0,75 mm²		**501166**

- Anwendung: Lüftung, RWA, ferralux®-NRWG
- Integrierte intelligente Regelelektronik S12
- Z-Version: Programmierbare Rückmeldung Endlage „AUF“ oder „ZU“ (max. 24V, 500 mA)

Optionen

- Programmierung von Sonderfunktionen
- M-COM zur automatischen Konfiguration von Synchronlauf und Folgesteuerungen mit Verriegelungsantrieben (S3/S12) in Antriebs-Verbundsystemen

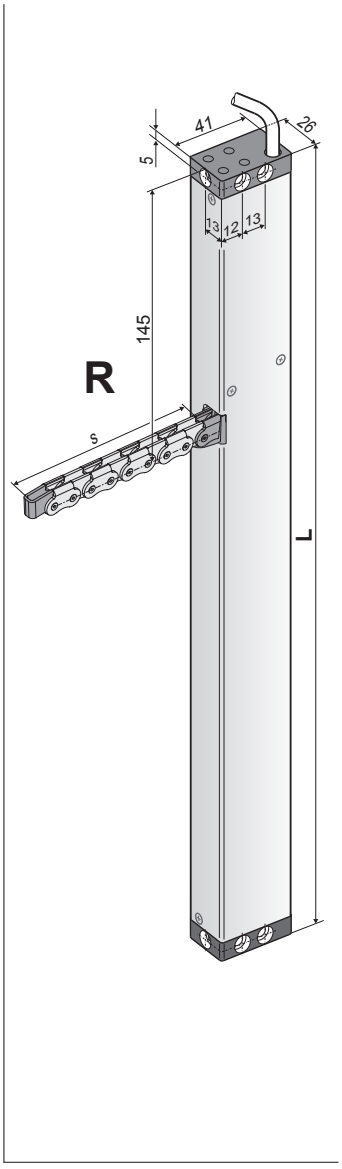

TECHNISCHE DATEN

U_N	Bemessungsspannung	24V DC (± 20 %), max. 2 Vpp
I_N	Bemessungsstrom	0,7 A
I_A	Abschaltstrom	1,0 A
P_N	Bemessungsaufnahme	17 W
ED	Einschaltdauer	30 % (ON: 3 min./OFF: 7 min.)
	Schutzart	IP 32
	Umgebungstemperatur	-5 °C ... +75 °C
F_Z	Zugkraft max.	250 N
F_A	Schubkraft	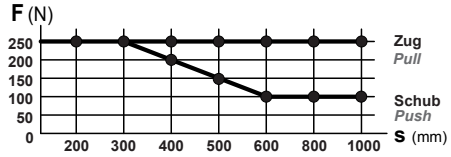
		s > 600 mm nur für Zugbelastung
F_H	Zuhaltekraft	1.800 N (befestigungsabhängig)
	Kette	Edelstahl, ohne überstehende Nietköpfe. Einfache Anbindung an einen Flügelbock. Kleine Biegeradien ermöglichen große Öffnungswinkel bei geringer Flügelhöhe.
	Anschlusskabel	Halogenfrei, grau 3 x 0,5 mm², ~ 3 m Z-Version: 5 x 0,5 mm² ~ 3 m
v	Geschwindigkeit	s < 400 8,0 mm/s 8,0 mm/s s 500 – 600 12,0 mm/s 8,0 mm/s s > 600 13,5 mm/s 8,0 mm/s
s	Hub	50 – 1000 mm (± 5 %)
L	Gesamtlänge	siehe Bestelldaten
A-bewerteter Emissions-Schalldruckpegel		≤ 70 dB (A)

BESTELLDATEN

s [mm]	L [mm]	Version	Farbe	VE/Stck.	Art.-Nr.
200	335	KS2 200 S12 24V R	E6/C-0	1	**521620**
		KS2 200 S12 24V R Z	E6/C-0	1	**521623**
300	380	KS2 300 S12 24V R	E6/C-0	1	**521630**
		KS2 300 S12 24V R Z	E6/C-0	1	**521633**
400	430	KS2 400 S12 24V R	E6/C-0	1	**521640**
		KS2 400 S12 24V R Z	E6/C-0	1	**521643**
500	545	KS2 500 S12 24V R	E6/C-0	1	**521650**
		KS2 500 S12 24V R Z	E6/C-0	1	**521653**
600	545	KS2 600 S12 24V R	E6/C-0	1	**521660**
		KS2 600 S12 24V R Z	E6/C-0	1	**521663**
800	625	KS2 800 S12 24V R	E6/C-0	1	**521680**
		KS2 800 S12 24V R Z	E6/C-0	1	**521683**

OPTIONEN

Sonderanfertigung	VE/Stck.	Art.-Nr.
Lackierung Antriebsgehäuse in RAL-Farben		
Lackierpauschale		**516030**
bei Bestellung von:	1 – 20	**516004**
	21 – 50	**516004**
	51 – 100	**516004**
	ab 101	**516004**
Verlängerung der Standard-Anschlusskabellänge auf:		
5 m – halogenfrei, grau – 3 x 0,5 mm²		**501034**
10 m – halogenfrei, grau – 3 x 0,5 mm²		**501036**
5 m – halogenfrei, grau – 5 x 0,5 mm²		**501054**
10 m – halogenfrei, grau – 5 x 0,5 mm²		**501056**
Programmierung Mikroprozessor S12		
Hubverkürzung elektronisch 24V S12		**524190**
Programmierung Antriebe 24V / 230V S12		**524180**
Optionales Zubehör	VE/Stck.	**Art.-Nr.**
M-COM Konfigurationsmodul für Antriebs-Verbundsysteme	1	**524177**

- Anwendung: Lüftung, RWA, ferralux®-NRWG
- Integrierte intelligente Regelelektronik S12
- Z-Version: Programmierbare Rückmeldung Endlage „AUF“ oder „ZU“ (max. 24V, 500 mA)

Optionen

- Programmierung von Sonderfunktionen
- M-COM zur automatischen Konfiguration von Synchronlauf und Folgesteuerungen mit Verriegelungsantrieben (S3/S12) in Antriebs-Verbundsystemen

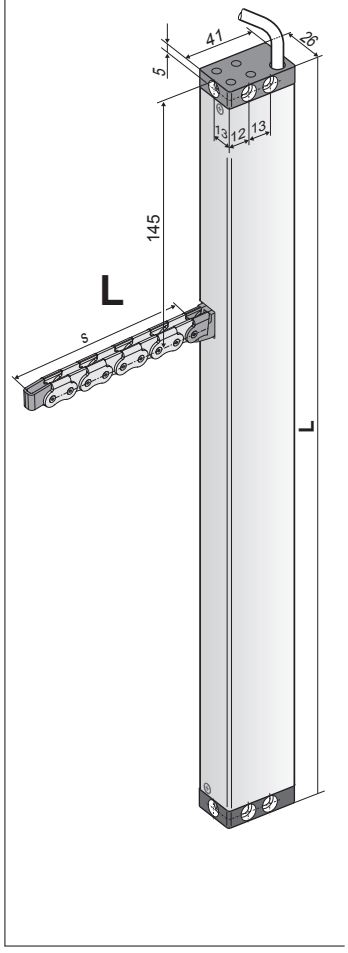

TECHNISCHE DATEN

U_N	Bemessungsspannung	24V DC (± 20 %), max. 2 Vpp
I_N	Bemessungsstrom	0,7 A
I_A	Abschaltstrom	1,0 A
P_N	Bemessungsaufnahme	17 W
ED	Einschaltdauer	30 % (ON: 3 min./OFF: 7 min.)
	Schutzart	IP 32
	Umgebungstemperatur	-5 °C ... +75 °C
F_Z	Zugkraft max.	250 N
F_A	Schubkraft	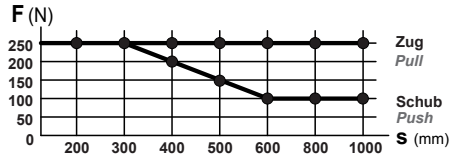
		s > 600 mm nur für Zugbelastung
F_H	Zuhaltekraft	1.800 N (befestigungsabhängig)
	Kette	Edelstahl, ohne überstehende Nietköpfe. Einfache Anbindung an einen Flügelbock. Kleine Biegeradien ermöglichen große Öffnungswinkel bei geringer Flügelhöhe.
	Anschlusskabel	Halogenfrei, grau 3 x 0,5 mm², ~ 3 m Z-Version: 5 x 0,5 mm² ~ 3 m
v	Geschwindigkeit	s < 400 8,0 mm/s 8,0 mm/s s 500 – 600 12,0 mm/s 8,0 mm/s s > 600 13,5 mm/s 8,0 mm/s
s	Hub	50 – 1000 mm (± 5 %)
L	Gesamtlänge	siehe Bestelldaten
A-bewerteter Emissions-Schalldruckpegel		≤ 70 dB (A)

BESTELLDATEN

s [mm]	L [mm]	Version	Farbe	VE/Stck.	Art.-Nr.
200	335	KS2 200 S12 24V L	E6/C-0	1	**521720**
		KS2 200 S12 24V L Z	E6/C-0	1	**521723**
300	380	KS2 300 S12 24V L	E6/C-0	1	**521730**
		KS2 300 S12 24V L Z	E6/C-0	1	**521733**
400	430	KS2 400 S12 24V L	E6/C-0	1	**521740**
		KS2 400 S12 24V L Z	E6/C-0	1	**521743**
500	545	KS2 500 S12 24V L	E6/C-0	1	**521750**
		KS2 500 S12 24V L Z	E6/C-0	1	**521753**
600	545	KS2 600 S12 24V L	E6/C-0	1	**521760**
		KS2 600 S12 24V L Z	E6/C-0	1	**521763**
800	625	KS2 800 S12 24V L	E6/C-0	1	**521780**
		KS2 800 S12 24V L Z	E6/C-0	1	**521783**

OPTIONEN

Sonderanfertigung	VE/Stck.	Art.-Nr.
Lackierung Antriebsgehäuse in RAL-Farben		
Lackierpauschale		**516030**
bei Bestellung von:	1 – 20	**516004**
	21 – 50	**516004**
	51 – 100	**516004**
	ab 101	**516004**
Verlängerung der Standard-Anschlusskabellänge auf:		
5 m – halogenfrei, grau – 3 x 0,5 mm²		**501034**
10 m – halogenfrei, grau – 3 x 0,5 mm²		**501036**
5 m – halogenfrei, grau – 5 x 0,5 mm²		**501054**
10 m – halogenfrei, grau – 5 x 0,5 mm²		**501056**
Programmierung Mikroprozessor S12		
Hubverkürzung elektronisch 24V S12		**524190**
Programmierung Antriebe 24V / 230V S12		**524180**
Optionales Zubehör	VE/Stck.	Art.-Nr.
M-COM Konfigurationsmodul für Antriebs-Verbundsysteme	1	**524177**

- Anwendung: Lüftung
- Integrierte intelligente Regelelektronik S12
- Parallelschaltung von max. 8 Antrieben in einer Gruppe
- Z-Version: Werkseitig programmierbare Rückmeldung Endlage „AUF“ oder „ZU“ (max. 24V, 500 mA)

Optionen

- Programmierung von Synchronlauf (max. 4 Antriebe) und Sonderfunktionen

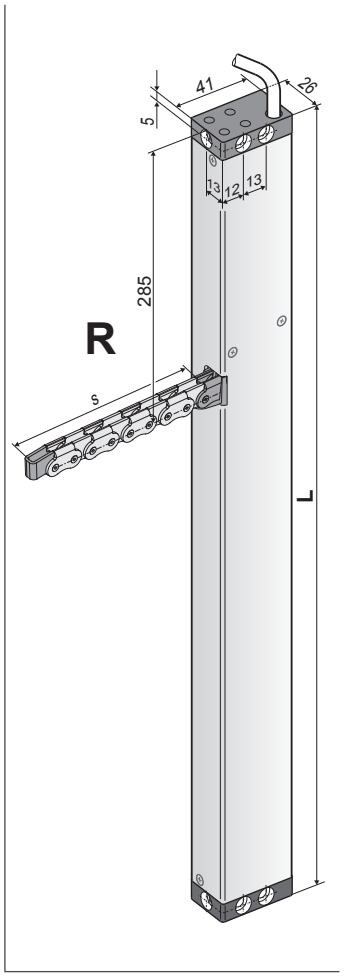

TECHNISCHE DATEN

U_N	Bemessungsspannung	230V AC (50 Hz)
I_N	Bemessungsstrom	0,13 A
I_A	Abschaltstrom	0,2 A
P_N	Bemessungsaufnahme	30 W
ED	Einschaltdauer	30 % (ON: 3 min/OFF: 7 min.)
	Schutzart	IP 32
	Umgebungstemperatur	-5 °C ... +75 °C
F_Z	Zugkraft max.	250 N
F_A	Schubkraft	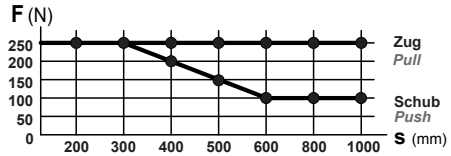
		s > 600 mm nur für Zugbelastung
F_H	Zuhaltekraft	1.800 N (befestigungsabhängig)
	Kette	Edelstahl, ohne überstehende Nietköpfe. Einfache Anbindung an einen Flügelbock. Kleine Biegeradien ermöglichen große Öffnungswinkel bei geringer Flügelhöhe.
	Anschlusskabel	Halogenfrei, grau 6 x 0,75 mm², ~ 3 m
v	Geschwindigkeit	8,0 mm/s 8,0 mm/s
s	Hub	50 – 1000 mm (± 5 %)
L	Gesamtlänge	siehe Bestelldaten
A-bewerteter Emissions-Schalldruckpegel		≤70 dB (A)

BESTELLDATEN

s [mm]	L [mm]	Version	Farbe	VE/Stck.	Art.-Nr.
200	475	KS2 200 S12 230V R	E6/C-0	1	**494020**
		KS2 200 S12 230V R Z	E6/C-0	1	**494023**
300	520	KS2 300 S12 230V R	E6/C-0	1	**494030**
		KS2 300 S12 230V R Z	E6/C-0	1	**494033**
400	570	KS2 400 S12 230V R	E6/C-0	1	**494040**
		KS2 400 S12 230V R Z	E6/C-0	1	**494043**
500	685	KS2 500 S12 230V R	E6/C-0	1	**494050**
		KS2 500 S12 230V R Z	E6/C-0	1	**494053**
600	685	KS2 600 S12 230V R	E6/C-0	1	**494060**
		KS2 600 S12 230V R Z	E6/C-0	1	**494063**
800	765	KS2 800 S12 230V R	E6/C-0	1	**494080**
		KS2 800 S12 230V R Z	E6/C-0	1	**494083**

OPTIONEN

Sonderanfertigung	VE/Stck.	Art.-Nr.
Lackierung Antriebsgehäuse in RAL-Farben		
Lackierpauschale		**516030**
bei Bestellung von:	1 – 20	**516004**
	21 – 50	**516004**
	51 – 100	**516004**
	ab 101	**516004**
Verlängerung der Standard-Anschlusskabellänge auf:		
5 m – halogenfrei, grau – 6 x 0,75 mm²		**501164**
10 m – halogenfrei, grau – 6 x 0,75 mm²		**501166**
Programmierung Mikroprozessor S12		
Programmierung Antriebsverbund 230V S12		**495588**
Hubverkürzung elektronisch 230V S12		**495590**
Programmierung Antriebe 24V / 230V S12		**524180**

- Anwendung: Lüftung
- Integrierte intelligente Regelelektronik S12
- Parallelschaltung von max. 8 Antrieben in einer Gruppe
- Z-Version: Werkseitig programmierbare Rückmeldung Endlage „AUF“ oder „ZU“ (max. 24V, 500 mA)

Optionen

- Programmierung von Synchronlauf (max. 4 Antriebe) und Sonderfunktionen

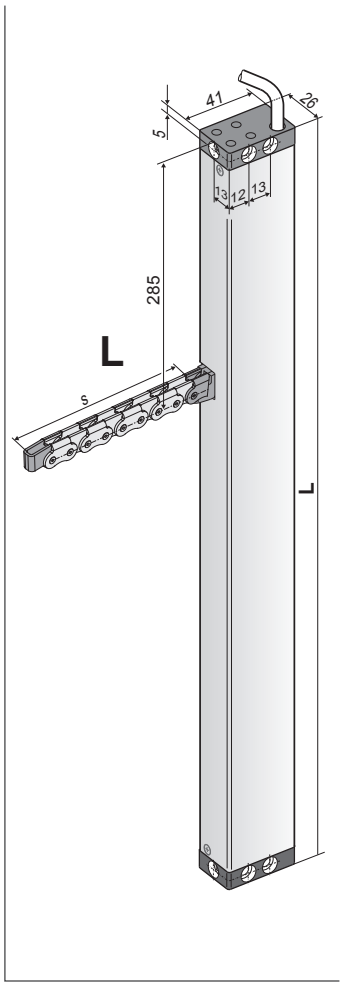

TECHNISCHE DATEN

U_N	Bemessungsspannung	230V AC (50 Hz)
I_N	Bemessungsstrom	0,13 A
I_A	Abschaltstrom	0,2 A
P_N	Bemessungsaufnahme	30 W
ED	Einschaltdauer	30 % (ON: 3 min/OFF: 7 min.)
	Schutzart	IP 32
	Umgebungstemperatur	-5 °C ... +75 °C
F_Z	Zugkraft max.	250 N
F_A	Schubkraft	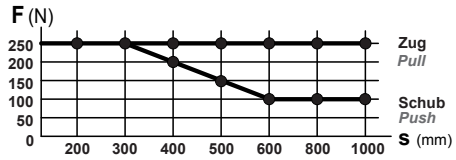
		s > 600 mm nur für Zugbelastung
F_H	Zuhaltekraft	1.800 N (befestigungsabhängig)
	Kette	Edelstahl, ohne überstehende Nietköpfe. Einfache Anbindung an einen Flügelbock. Kleine Biegeradien ermöglichen große Öffnungswinkel bei geringer Flügelhöhe.
	Anschlusskabel	Halogenfrei, grau 6 x 0,75 mm², ~ 3 m
v	Geschwindigkeit	8,0 mm/s 8,0 mm/s
s	Hub	50 – 1000 mm (± 5 %)
L	Gesamtlänge	siehe Bestelldaten
A-bewerteter Emissions-Schalldruckpegel		≤70 dB (A)

BESTELLDATEN

s [mm]	L [mm]	Version	Farbe	VE/Stck.	Art.-Nr.			
200	475	KS2 200 S12 230V L	E6/C-0	1	**494120**			
		KS2 200 S12 230V L Z	E6/C-0	1	**494123**			
300	520	KS2 300 S12 230V L	E6/C-0	1	**494130**			
		KS2 300 S12 230V L Z	E6/C-0	1	**494133**			
400	570	KS2 400 S12 230V L	E6/C-0	1	**494140**			
		KS2 400 S12 230V L Z	E6/C-0	1	**494143**			
500	685	KS2 500 S12 230V L	E6/C-0	1	**494150**			
		KS2 500 S12 230V L Z	E6/C-0	1	**494153**			
600	685	KS2 600 S12 230V L	E6/C-0	1	**494160**			
		KS2 600 S12 230V L Z	E6/C-0	1	**494163**			
800	765	KS2 800 S12 230V L	E6/C-0	1	**494180**			
		KS2 800 S12 230V L Z	E6/C-0	1	**494183**			

OPTIONEN

Sonderanfertigung	VE/Stck.	Art.-Nr.			
Lackierung Antriebsgehäuse in RAL-Farben					
Lackierpauschale		**516030**			
bei Bestellung von:	1 – 20	**516004**			
	21 – 50	**516004**			
	51 – 100	**516004**			
	ab 101	**516004**			
Verlängerung der Standard-Anschlusskabellänge auf:					
5 m – halogenfrei, grau – 6 x 0,75 mm²		**501164**			
10 m – halogenfrei, grau – 6 x 0,75 mm²		**501166**			
Programmierung Mikroprozessor S12					
Programmierung Antriebsverbund 230V S12		**495588**			
Hubverkürzung elektronisch 230V S12		**495590**			
Programmierung Antriebe 24V / 230V S12		**524180**			

- Anwendung: Lüftung, RWA
- Integrierte intelligente Regelelektronik S12
- Z-Version: Programmierbare Rückmeldung Endlage „AUF“ oder „ZU“ (max. 24V, 500 mA)

Optionen

- Programmierung von Sonderfunktionen
- M-COM zur automatischen Konfiguration von Synchronlauf und Folgesteuerungen mit Verriegelungsantrieben (S3/S12) in Antriebs-Verbundsystemen

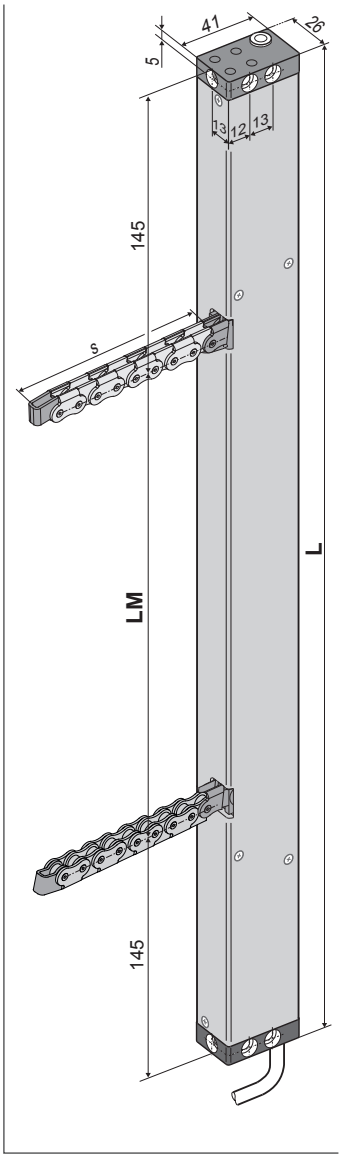

TECHNISCHE DATEN

U_N	Bemessungsspannung	24V DC (± 20 %), max. 2 Vpp
I_N	Bemessungsstrom	1,4 A
I_A	Abschaltstrom	2,0 A
P_N	Bemessungsaufnahme	34 W
ED	Einschaltdauer	30 % (ON: 3 min/OFF: 7 min.)
	Schutzart	IP 32
	Umgebungstemperatur	-5 °C ... +75 °C
F_Z	Zugkraft max.	500 N
F_A	Schubkraft	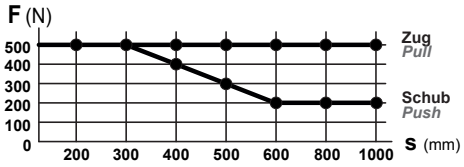
F_H	Zuhaltekraft	1.800 N (befestigungsabhängig)
	Kette	Edelstahl, ohne überstehende Nietköpfe. Einfache Anbindung an einen Flügelbock. Kleine Biegeradien ermöglichen große Öffnungswinkel bei geringer Flügelhöhe.
	Anschlusskabel	Halogenfrei, grau 3 x 0,5 mm², ~ 3 m Z-Version: 5 x 0,5 mm² ~ 3 m
v	Geschwindigkeit	s < 400 8,0 mm/s 8,0 mm/s s 500 – 600 12,0 mm/s 8,0 mm/s
s	Hub	50 – 1000 mm (± 5 %)
L	Gesamtlänge	siehe Bestelldaten
LM	Kettenabstand	siehe Bestelldaten
A-bewerteter Emissions-Schalldruckpegel		≤ 70 dB (A)

BESTELLDATEN

s [mm]	L [mm]	LM [mm]	Version	Farbe	VE/Stck.	Art.-Nr.
200	640	350	KS2 TWIN 200 S12 24V	E6/C-0	1	**521820**
			KS2 TWIN 200 S12 24V Z	E6/C-0	1	**521823**
400	830	540	KS2 TWIN 400 S12 24V	E6/C-0	1	**521840**
			KS2 TWIN 400 S12 24V Z	E6/C-0	1	**521843**
500	1060	770	KS2 TWIN 500 S12 24V	E6/C-0	1	**521850**
			KS2 TWIN 500 S12 24V Z	E6/C-0	1	**521853**
600	1060	770	KS2 TWIN 600 S12 24V	E6/C-0	1	**521860**
			KS2 TWIN 600 S12 24V Z	E6/C-0	1	**521863**

OPTIONEN

Sonderanfertigung	VE/Stck.	Art.-Nr.
Lackierung Antriebsgehäuse in RAL-Farben		
Lackierpauschale		**516030**
bei Bestellung von:	1 – 20	**516004**
	21 – 50	**516004**
	51 – 100	**516004**
	ab 101	**516004**
Verlängerung der Standard-Anschlusskabellänge auf:		
5 m – halogenfrei, grau – 3 x 0,5 mm²		**501034**
10 m – halogenfrei, grau – grau 3 x 0,5 mm²		**501036**
5 m – halogenfrei, grau – 5 x 0,5 mm²		**501054**
10 m – halogenfrei, grau – 5 x 0,5 mm²		**501056**
Programmierung Mikroprozessor S12		
Hubverkürzung elektronisch 24V S12		**524190**
Programmierung Antriebe 24V / 230V S12		**524180**
Optionales Zubehör	VE/Stck.	Art.-Nr.
M-COM Konfigurationsmodul für Antriebs-Verbundsysteme	1	**524177**

- Anwendung: Lüftung
- Werkseitig konfiguriertes Set bestehend aus:
  Master: KS2 S12 230V AC R/L mit Spannungsausgang 24V DC
  Slave: KS2 S12 24V DC R/L mit Anschlusskabel auf Motorseite
  KS2 S12 24V DC L-K mit Anschlusskabel auf Kettenseite
- Parallelschaltung von max. 8 Sets in einer Gruppe
- Anschlussdose bauseitig

Optionen:

- Programmierung von Sonderfunktionen und Folgesteuerungen mit Verriegelungsantrieben
- Anschlussmöglichkeit direkt im Antriebsgehäuse auf Anfrage

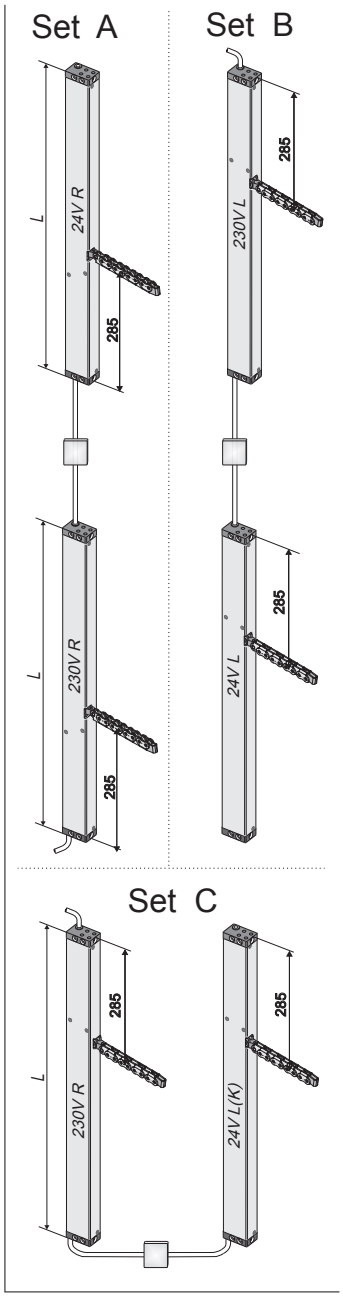

TECHNISCHE DATEN

U_N	Bemessungsspannung	230V AC (50 Hz)
I_N	Bemessungsstrom	0,15 A
I_A	Abschaltstrom	0,2 A
P_N	Bemessungsaufnahme	35 W
ED	Einschaltdauer	30 % (ON: 3 min./OFF: 7 min.)
	Schutzart	IP 32
	Umgebungstemperatur	-5 °C ... +75 °C
F_Z	Zugkraft max.	2 x 250 N
F_A	Schubkraft	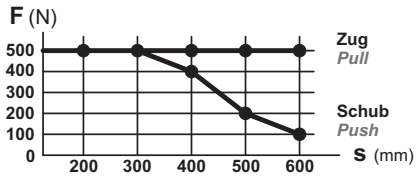 s > 600 mm nur für Zugbelastung
F_H	Zuhaltekraft	1.800 N (befestigungsabhängig)
	Kette	Edelstahl, ohne überstehende Nietköpfe. Einfache Anbindung an einen Flügelbock. Kleine Biegeradien ermöglichen große Öffnungswinkel bei geringer Flügelhöhe.
	Anschlusskabel	Master: Halogenfrei, grau 6 x 0,75 mm², ~ 3 m 3 x 0,5 mm², ~ 3 m Slave: Halogenfrei, grau 3 x 0,5 mm², ~ 3 m
v	Geschwindigkeit	8,0 mm/s 8,0 mm/s
s	Hub	50 – 1000 mm (± 5 %)
L	Gesamtlänge	siehe Bestelldaten
A-bewerteter Emissions-Schalldruckpegel		≤70 dB (A)

BESTELLDATEN

s [mm]	L [mm]	Version	Farbe	VE/Stck.	Art.-Nr.
200	475	KS2 200 S12 230V Set A (R/R)	E6/C-0	1	**494220**
		KS2 200 S12 230V Set B (L/L)	E6/C-0	1	**494320**
		KS2 200 S12 230V Set C (R/L-K)	E6/C-0	1	**494420**
300	520	KS2 300 S12 230V Set A (R/R)	E6/C-0	1	**494230**
		KS2 300 S12 230V Set B (L/L)	E6/C-0	1	**494330**
		KS2 300 S12 S 230V et C (R/L-K)	E6/C-0	1	**494430**
400	570	KS2 400 S12 230V Set A (R/R)	E6/C-0	1	**494240**
		KS2 400 S12 230V Set B (L/L)	E6/C-0	1	**494340**
		KS2 400 S12 230V Set C (R/L-K)	E6/C-0	1	**494440**
500	685	KS2 500 S12 230V Set A (R/R)	E6/C-0	1	**494250**
		KS2 500 S12 230V Set B (L/L)	E6/C-0	1	**494350**
		KS2 500 S12 230V Set C (R/L-K)	E6/C-0	1	**494450**
600	685	KS2 600 S12 230V Set A (R/R)	E6/C-0	1	**494260**
		KS2 600 S12 230V Set B (L/L)	E6/C-0	1	**494360**
		KS2 600 S12 230V Set C (R/L-K)	E6/C-0	1	**494460**
800	765	KS2 800 S12 230V Set A (R/R)	E6/C-0	1	**494280**
		KS2 800 S12 230V Set B (L/L)	E6/C-0	1	**494380**
		KS2 800 S12 230V Set C (R/L-K)	E6/C-0	1	**494480**

OPTIONEN

Sonderanfertigung	VE/Stck.	Art.-Nr.
Lackierung Antriebsgehäuse in RAL-Farben		
Lackierpauschale		**516030**
bei Bestellung von:	1 – 20	**516004**
	21 – 50	**516004**
	51 – 100	**516004**
	ab 101	**516004**
Verlängerung der Standard-Anschlusskabellänge auf:		
5 m – halogenfrei, grau – 6 x 0,75 mm²		**501164**
10 m – halogenfrei, grau – 6 x 0,75 mm²		**501166**
5 m – halogenfrei, grau – 3 x 0,5 mm²		**501034**
10 m – halogenfrei, grau – 3 x 0,5 mm²		**501036**
Programmierung Mikroprozessor S12		
Programmierung Antriebsverbund 230V S12		**495588**

ÜBERSICHT KONSOLEN

Anwendungsbeispiel					1	2	3	4	5	6
Konsole					K93, K94	K129, K130	K96, K96-1	Keine	K105A, K105B, K105S, K106	K128
Flügelbock					F21, F35, F37, F17		F95, F120	F95, F120	F18, F19, F20, F22	F21
Platzbedarf			min.	[mm]	16 - 30	25 - 30	38	30	Profiltiefe beachten	Schüco AWS 57RO
Überschlagdicke (*1				[mm]	0 - 21	0 - 21	0 - 21	0 - 21		
Öffnungswinkel (*2			max.	[DEG]	35	45	60	40	60	45
Flügelgewicht (*3			max.	[Kg]	70	60	50	70	70	70
Flügelmaterial			Alu		●	●	●	●	●	●
			Holz		●	●	●	●	■	
			PVC		●	●	●	●		
Flügel- und Montageart	Kipp	einw	HSK	FM	●	●				
				RM			●	●		
			NSK	FM	●	●				
				RM			●	●		
		ausw	HSK	RM	●	●				●
				PR						
			NSK	RM	●	●				
				PR						
	Klapp (Senk-Klapp)	einw	HSK	FM	■	■				
				RM			■	■		
			NSK	FM	■	■				
				RM			■	■		
		ausw	HSK	RM	■	●				■
				PR						
			NSK	RM	■	■				
				PR						
	Dreh	einw	HSK	FM	●	●				
				RM			●	●		
			NSK	FM						
				RM						
	Dach	ausw	HSK	RM	■	■				■
				PR						
			NSK	RM						
				PR						
	PAF	ausw		RM	●	●			●	
	Profileinbau								●	
FAB (*4			Solo	[mm]	600 - 1200					
			Sync2	[mm]	1000 - 2500					
FAH (*4			Solo	[mm]	250 - 1500					
			Sync2	[mm]	250 - 2500					

LEGENDE

● geeignet ■ weniger geeignet

(*1 Flügelabmessungen und Öffnungswinkel können abweichen.
(*2 Orientierende Angabe der Öffnungswinkel berechnet für FAB/FAHmin für einwärts öffnende Flügel mit Antrieben montiert an HSK. Für andere Flügelhöhen, für auswärts öffnende Flügel sowie für Flügel mit Antrieben montiert an der NSK ergeben sich abweichende Öffnungswinkel.
(*3 Angriffspunkt der Antriebe beachten! Orientierende Angabe des maximalen Flügelgewichts gilt für Soloantrieb an Kippflügel bei max. Öffnungswinkel
(*4 Orientierende Angaben der Flügelabmessungen für Eckverbinder 110 mm. Die tatsächlichen Flügelabmessungen sind abhängig von: Eckverbinderlänge, Profilstatik, Antriebshub und Angriffspunkt der Antriebe bezogen auf den Drehpunt. Die Angaben für FAB/FAH sind für Drehflügel entsprechend anzuwenden.

ANWENDUNGSBEISPIELE

1 PR, Klappflügel auswärts

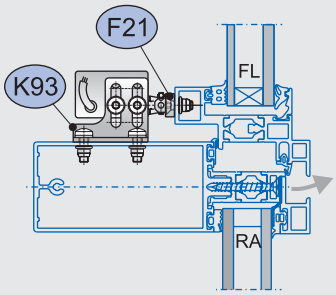

Darstellung am Alu-Fenster

1 FM, Kippflügel einwärts

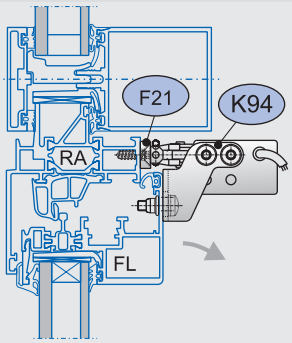

Darstellung am Alu-Fenster

2 FM, Kippflügel einwärts

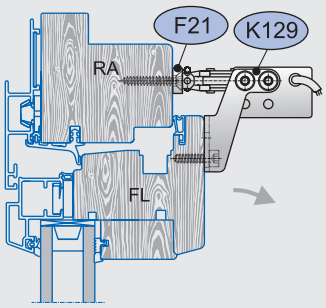

FM, Darstellung am Alu-Holz-Fenster

2 RM, Klappflügel auswärts

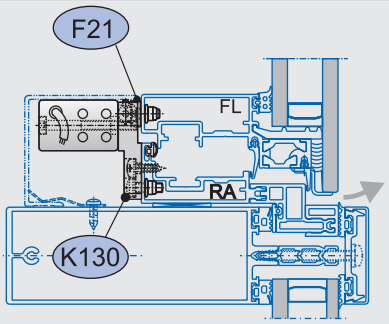

Darstellung am Alu-Fenster

3 RM, Kippflügel einwärts

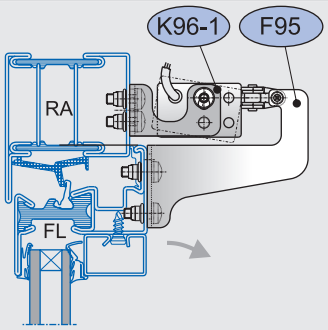

Darstellung am Stahl-Fenster

4 RM, Kippflügel einwärts

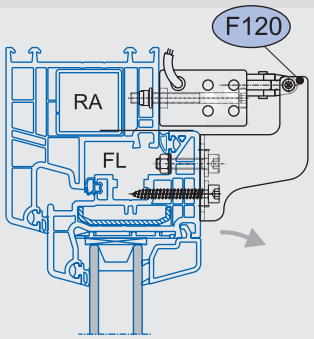

Darstellung am Kunststoff-Fenster

4 RM, Kippflügel einwärts

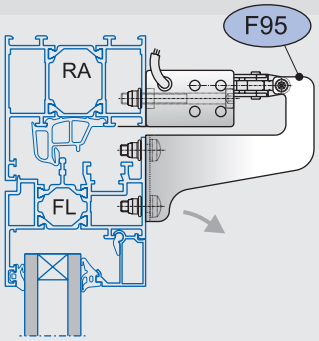

Darstellung am Alu-Fenster

5 Profileinbau, Kippflügel einwärts

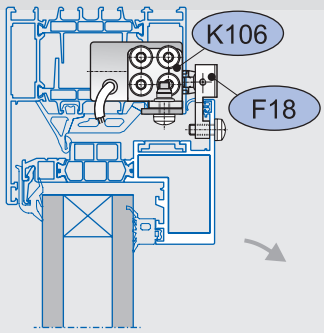

Darstellung im Alu-Profil

6 RM, Klappflügel auswärts

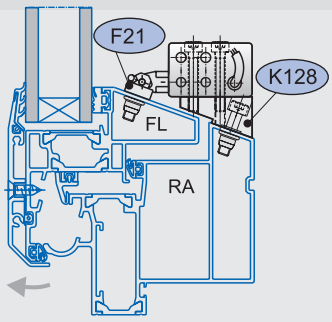

Darstellung am Alu-Fenster (Fassade)

FLÜGELBÖCKE

F17

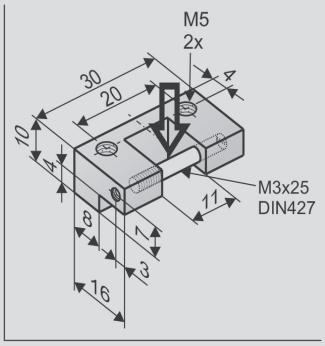

Anwendung

Verdeckte Montage an flächenbündigen oder aufschlagenden Flügeln ein-/auswärts öffnender Fenster, Befestigung falzraumseitig unterhalb der Anschlagdichtung mit von außen lösbaren Schrauben, für im Blendrahmen verdeckt montierte Antriebe
KS2 mit **K105**

Kettenangriff in Pfeilrichtung

Art.-Nr. 151417

Werkstoff/Oberfläche
Aluminium (E6/C-0)
Merkmal/Ausstattung
1x Schaftschraube M3x25,
2x Linsenkopfschraube
M5 x 10

F18

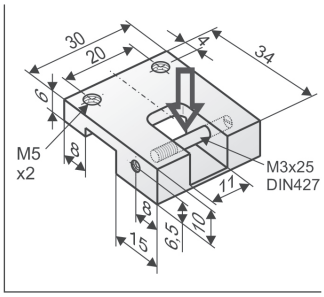

Anwendung

Teilverdeckte Montage an der Profilinnenseite aufschlagender Flügel einwärts öffnender Fenster, Befestigung unterhalb der Anschlagdichtung mit von außen lösbaren Schrauben, für im Blendrahmen verdeckt montierte Antriebe
KS2 mit **K105**

Kettenangriff in Pfeilrichtung

Art.-Nr. 151418

Werkstoff/Oberfläche
Aluminium (E6/C-0)
Merkmal/Ausstattung
1x Schaftschraube M3x25,
2x Linsenkopfschraube
M5 x 10

F18-1

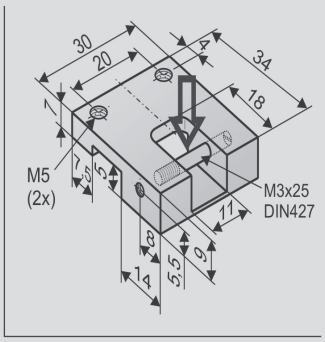

Anwendung

Teilverdeckte Montage an der Profilinnenseite aufschlagender Flügel einwärts öffnender Fenster, Befestigung unterhalb der Anschlagdichtung mit von außen lösbaren Schrauben, für im Blendrahmen verdeckt montierte Antriebe **KS2** mit **K105**

Kettenangriff in Pfelrichtung

Art.-Nr. 151428

Werkstoff/Oberfläche
Aluminium (E6/C-0)
Merkmal/Ausstattung
1x Schaftschraube M3x25
2x Linsenkopfschraube
M5 x 10

F19

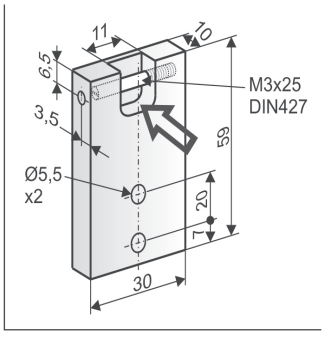

Anwendung

Aufliegende Montage an aufschlagenden Flügeln einwärts öffnender Fenster, für im Blendrahmen verdeckt montierte Antriebe **KS2** mit **K105**

Kettenangriff in Pfeilrichtung

Art.-Nr. 151419

Werkstoff/Oberfläche
Aluminium (E6/C-0)
Merkmal/Ausstattung
1x Schaftschraube M3x25,
2x Linsenkopfschraube
M5x20

FLÜGELBÖCKE

F20

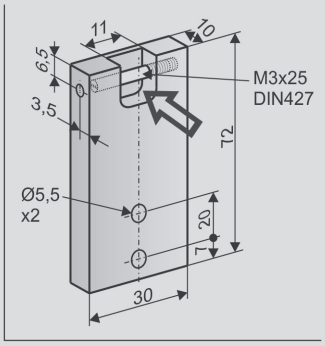

Anwendung

Aufliegende Montage an aufschlagenden Flügeln, einwärts öffnender Fenster, für im Blendrahmen verdeckt montierte Antriebe **KS2** mit **K105**

Kettenangriff in Pfeilrichtung

Art.-Nr. 151420

Werkstoff/Oberfläche
Aluminium (E6/C-0)
Merkmal/Ausstattung
1x Schaftschraube M3x25,
2x Linsenkopfschraube M5x20

F21

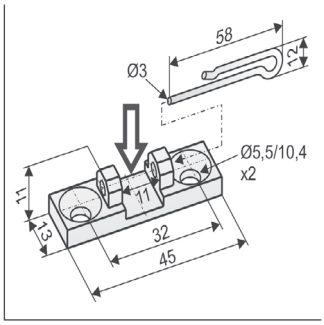

Anwendung

Aufliegende Montage an Flügeln/Blendrahmen der Haupt-/Nebenschließkante ein-/auswärts öffnender Fenster, für aufliegend montierte Antriebe **KS2/KSL** mit **K93, K94, K129, K130**

Kettenangriff in Pfeilrichtung

Art.-Nr. 151421

Werkstoff/Oberfläche
Aluminium (E6/C-0)
Merkmal/Ausstattung
1x Federstecker Ø3 mm

Optionales Zubehör

B1 Für Lichtkuppeln	**Art.-Nr. 151422**
K128 Für Schüco AWS 57RO	**Art.-Nr. 523974**

F35

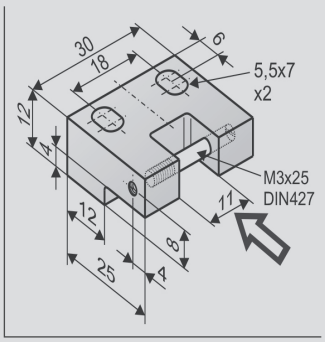

Anwendung

Aufliegende Montage auf der horizontalen Seite tiefer Flügelprofile auswärts öffnender (Senk-Klapp) Fenster, für aufliegend montierte Antriebe **KS2/KSL** mit **K93, K94, K129, K130**

Kettenangriff in Pfeilrichtung

Art.-Nr. 151425

Werkstoff/Oberfläche
Aluminium (E6/C-0)
Merkmal/Ausstattung
1x Schaftschraube M3x25

F37

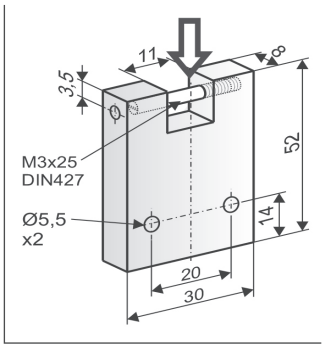

Anwendung

Aufliegende Montage an Flügeln/Blendrahmen der Haupt-/Nebenschließkante ein-/auswärts öffnender Fenster, für aufliegend montierte Antriebe **KS2/KSL** mit **K93, K94, K129, K130**

Kettenangriff in Pfeilrichtung

Art.-Nr. 151424

Werkstoff/Oberfläche
Aluminium (E6/C-0)
Merkmal/Ausstattung
1x Schaftschraube M3x25

FLÜGELBÖCKE

F95

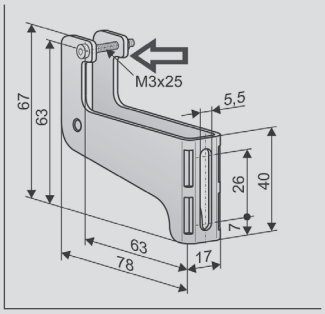

Anwendung

Aufliegende Montage an Flügeln einwärts öffnender Fenster, für aufliegend montierte Antriebe **KS2/KSL** mit **K96-1**

Kettenangriff in Pfeilrichtung

Art.-Nr. 523972

Werkstoff/Oberfläche
Edelstahl
Merkmal/Ausstattung
1x Schraube M3x25, Mutter M3

F120

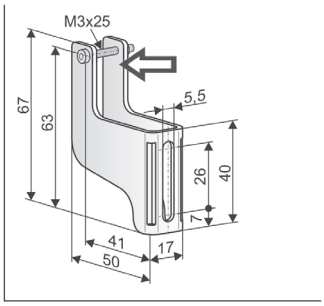

Anwendung

Aufliegende Montage an Flügeln einwärts öffnender Fenster, für aufliegend, direkt am Blendrahmen montierte Antriebe **KS2**

Kettenangriff in Pfeilrichtung

Art.-Nr. 523973

Werkstoff/Oberfläche
Edelstahl
Merkmal/Ausstattung
1x Schraube M3x25, Mutter M3

KONSOLEN

K105-B

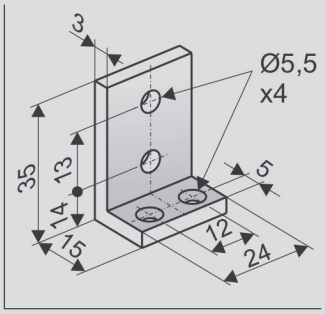

Anwendung

Verdeckte Montage in Blendrahmenprofilen ein-/auswärts öffnender Fenster, zur starren Befestigung verdeckt liegender Antriebe **KS2** mit
F17, F18, F19, F20

Art.-Nr. 523977

Werkstoff/Oberfläche
Aluminium (E6/C-0)
Merkmal/Ausstattung
2 Befestigungswinkel,
4x Linsenkopfschraube M5x10 DIN7985 A2,
4x Scheibe A 5,3 DIN125 A2

K105-A

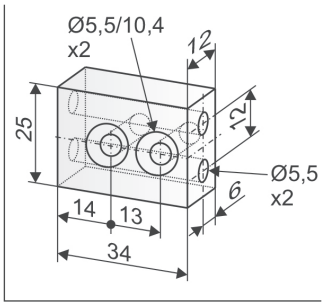

Anwendung

Verdeckte Montage in Blendrahmenprofilen ein-/auswärts öffnender Fenster, zur starren Befestigung verdeckt liegender Antriebe **KS2** mit
F17 (FAH min. 700 mm)

Art.-Nr. 523975

Werkstoff/Oberfläche
Aluminium (E6/C-0)
Merkmal/Ausstattung
2 Konsolen

K105-A -W77

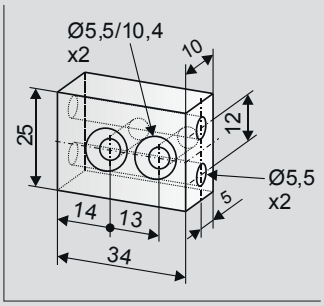

Anwendung

Verdeckte Montage in Blendrahmenprofilen ein-/auswärts öffnender Fenster, zur starren Befestigung verdeckt liegender Antriebe **KS2** mit
F18-1 (FAH min. 400 mm)

Art.-Nr. 523965

Werkstoff/Oberfläche
Aluminium (E6/C-0)
Merkmal/Ausstattung
2 Konsolen

K106

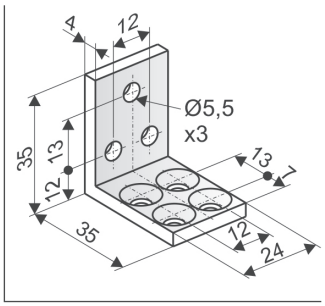

Anwendung

Verdeckte Montage in Blendrahmenprofilen ein-/auswärts öffnender Fenster, zur starren Befestigung verdeckt liegender Antriebe **KS2** mit
F19 (FAH min. 700 mm),
F20 (FAH min. 500 mm)

Art.-Nr. 523976

Werkstoff/Oberfläche
Aluminium (E6/C-0)
Merkmal/Ausstattung
2 Befestigungswinkel,
4x Senkkopfschraube M5x10 DIN7991 A2

KONSOLEN

K93

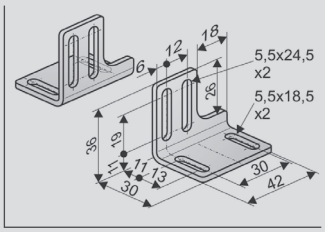

Anwendung

Aufliegende Montage am Pfosten-/Riegel auswärts öffnender Fenster, zur starren Befestigung aufliegend montierter Antriebe
KS2 mit **F21**

Art.-Nr. 523916

Werkstoff/Oberfläche
Edelstahl
Merkmal/Ausstattung
4x Inbus Schraube
M5x10 DIN912 A2
4x Scheibe A 5,
3 DIN125 A2

K94

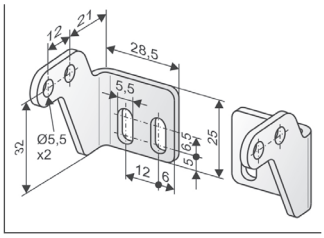

Anwendung

Aufliegende Montage an Flügeln/Blendrahmen ein-/auswärts öffnender Fenster, zur **starren oder schwenkbaren** Befestigung von Antrieben
KS2/KSL mit **F21, F35, F37**

Art.-Nr. 523921

Werkstoff/Oberfläche
Edelstahl
Merkmal/Ausstattung
4x Torx Schraube
M5x10 DIN7500 A2
4x Scheibe A 5,3
DIN125 A2

K96-1

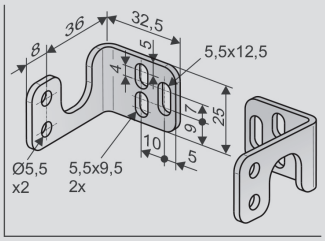

Anwendung

Aufliegende Montage an Blendrahmen einwärts öffnender Fenster, zur **starren oder schwenkbaren** Befestigung von Antrieben
KS2/KSL mit **F95**

Art.-Nr. 523997

Werkstoff/Oberfläche
Edelstahl
Merkmal/Ausstattung
4x Torx Schraube
M5x10 DIN7500 A2
2x Torx Schraube
M5x16 DIN7500 A2

K129

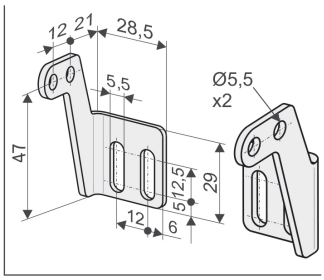

Anwendung

Aufliegende Montage an Flügeln/Blendrahmen ein-/auswärts öffnender Fenster, **zur starren oder schwenkbaren** Befestigung von Antrieben
KS2/KSL mit **F21, F35, F37**

Art.-Nr. 523969

Werkstoff/Oberfläche
Edelstahl
Merkmal/Ausstattung
4x Torx Schraube
M5x10 DIN7500 A2
4x Scheibe A 5,
3 DIN125 A2

SPEZIFISCHE ANWENDUNGEN

DACHFLÄCHEN-FENSTER – SCHÜCO AWS 57RO

K128

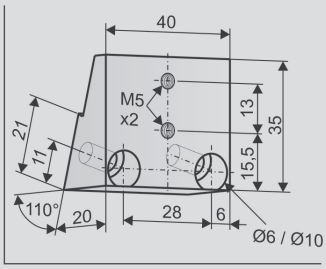

Anwendung

Unterlage für F21 zur Montage von Antrieben **KS2** am Flügelprofil auswärts öffnender Dachfenster **Schüco AWS 57RO**

Art.-Nr. 523974

Werkstoff/Oberfläche
Aluminium (E6/C-0)
Merkmal/Ausstattung
4x Innensechskantschraube M5x30

SENK-KLAPP-FLÜGEL – SCHÜCO AWS 102 SK

K130

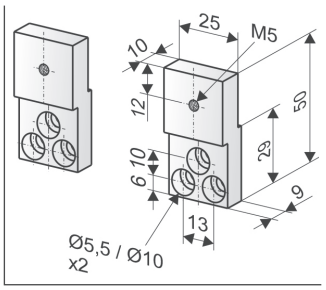

Anwendung

Aufliegende Montage an Blendrahmen der **Hauptschließkante** auswärts öffnender Senk-Klappfenster **Schüco AWS102**, zur starren Befestigung von Antrieben **KS2** mit **F21**

Art.-Nr. 523968

Werkstoff/Oberfläche
Aluminium (E6/C-0)
Merkmal/Ausstattung
2x Innensechskantschraube M5x45

LICHTKUPPEL

B1

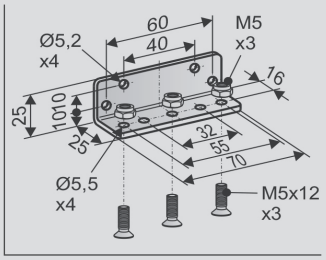

Anwendung

Montagewinkel zur Montage von Antrieben **KS2** mit **F21** und **KSA** mit **F14** an Lichtkuppeln

Art.-Nr. 151422

Werkstoff/Oberfläche
Edelstahl
Merkmal/Ausstattung
3x Senkschraube M5x12, 3x Mutter M5

K125

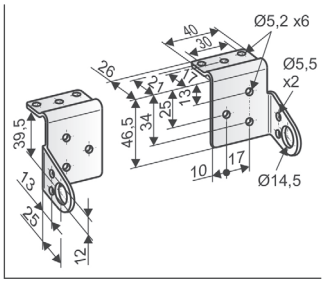

Anwendung

Aufliegende Montage am Aufsatzkranz von Lichtkuppeln zur Befestigung von Antrieben **KS2** und **KSA** mit **B1**

Art.-Nr. 523979

Werkstoff/Oberfläche
Edelstahl
Merkmal/Ausstattung
4x Schraube M5x10

ZUBEHÖR

Abdeckprofil-Set

AP KS2

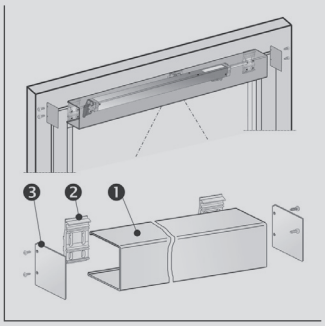

Anwendung
Abdeckprofil für aufliegend montierte Antriebe **KS2** mit Konsolen **K94, K129, K130**. Profillänge anpassbar an die Länge der Antriebe (Endkappen empfohlen) oder der Flügel (ohne Endkappen).

Werkstoff/Oberfläche
siehe Einzelteilbeschreibung
Merkmal/Ausstattung
inkl. Profilhalter,
ohne Endabdeckungen

L = 1,5 m (inkl. 2x Profilhalter)	**Art.-Nr. 523952**
L = 2,0 m (inkl. 3x Profilhalter)	**Art.-Nr. 523954**
L = 2,9 m (inkl. 4x Profilhalter)	**Art.-Nr. 523956**

Abdeckprofil

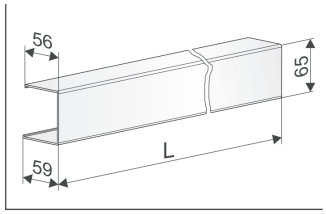

1

Abdeckprofil für Antriebe **KS2** zum bauseitigen Ablängen

Preis pro angefangenen Meter!

Art.-Nr. 523951

Werkstoff/Oberfläche
Aluminium (E6/C-0)
Merkmal/Ausstattung
Ohne Profilhalter und Abdeckkappen

Profilhalter

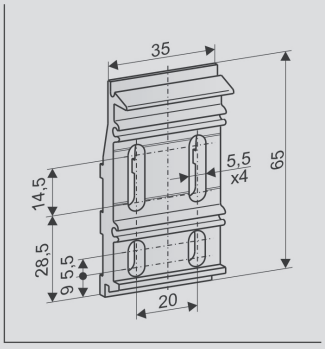

2

Profilhalter für **KS2**
Abdeckprofil 523951
bis 2 m Länge: 2 Stck.
ab 2 m Länge: 3–4 Stck.

Art.-Nr. 523948

Werkstoff/Oberfläche
Aluminium (E6/C-0)
Merkmal/Ausstattung
1 Stück (zur Fixierung des Abdeckprofils)

Endabdeckungen

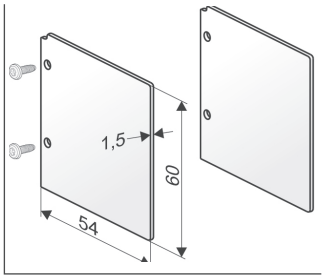

3

Endabdeckung für **KS2** Abdeckprofil

Art.-Nr. 523950

Werkstoff/Oberfläche
Aluminium (E6/C-0)
Merkmal/Ausstattung
2 Endabdeckungen
4x Schrauben M3x12 (Taptite)

OPTIONALES ZUBEHÖR

Hauptkontrolleinheit						
M-COM 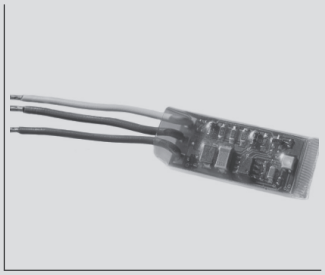	**Anwendung** **Konfigurationsmodul** zur automatischen Konfiguration und Überwachung von max. 4 Öffner-/ 2 Verriegelungsantrieben in Ausführung S12 / S3 in Antriebs-Verbundsystemen **Bemessungsspannung:** 24 V DC +/- 20 %, (max. 2 Vss) **Stromverbrauch:** <12 mA **Antriebsart:** S12	**Art.-Nr. 524177** **Schutzart:** IP30 Gummi-ummantelt **Umgebungstemperatur:** 0 °C ... +70 °C **Abmessungen:** 45 x 17 x 6 mm **Anschlussadern:** 3 Adern 0,5 mm² x 50 mm **Merkmal/Ausstattung** Bestückte Leiterplatte mit Anschlussadern zum Einbau in bauseitige Anschlussdose			

Sonderanfertigung	VE/Stck.	Art.-Nr.			
Flügelböcke lackiert/pulverbeschichtet in RAL-Farben					
Lackierpauschale		**516030**			
bei Bestellung von:	1 – 20	**516032**			
	21 – 50	**516032**			
	51 – 100	**516032**			
	ab 101	**516032**			
Konsolen lackiert/pulverbeschichtet in RAL-Farben					
Lackierpauschale		**516030**			
bei Bestellung von:	1 – 20	**516031**			
	21 – 50	**516031**			
	51 – 100	**516031**			
	ab 101	**516031**			

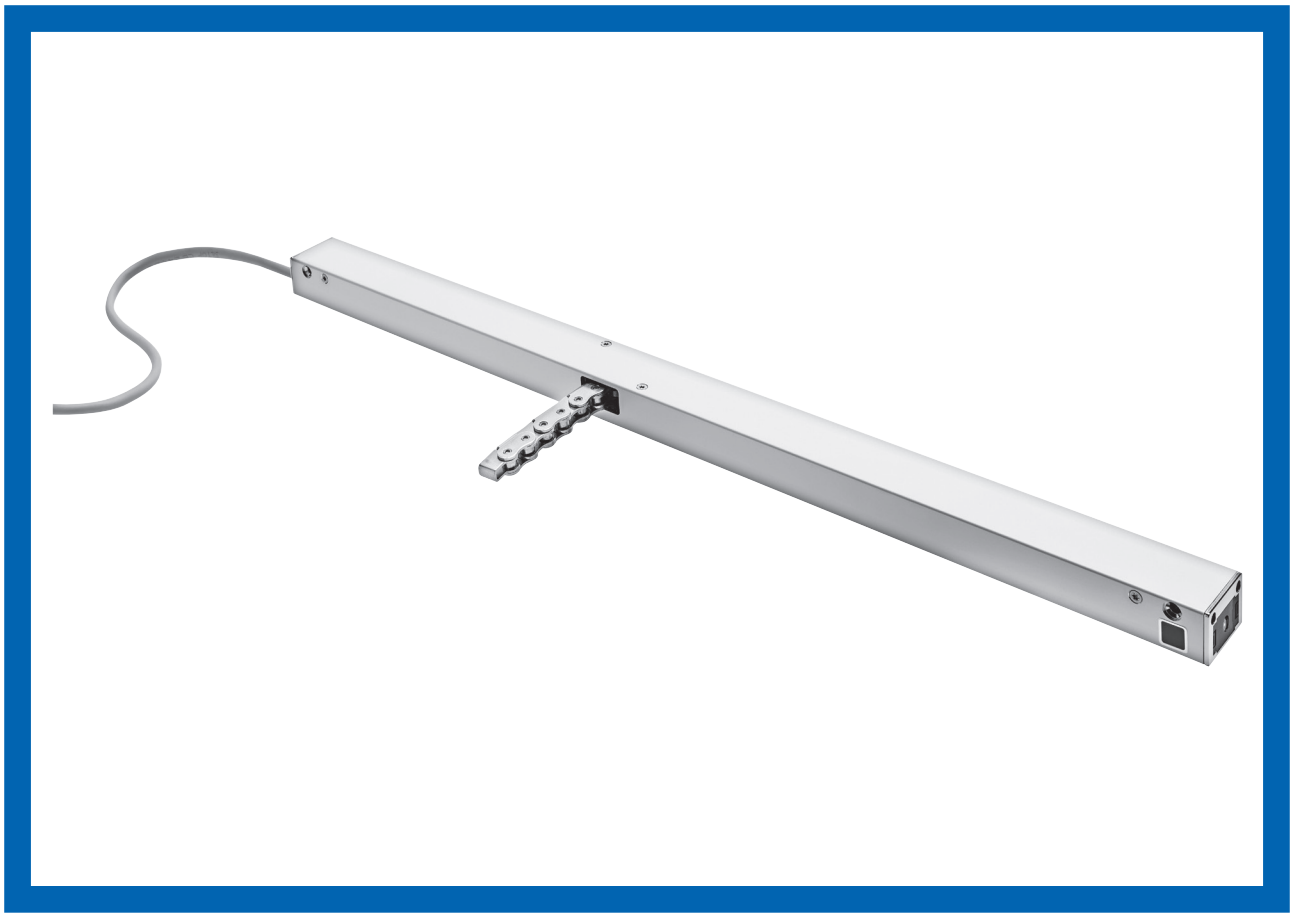

PRODUKTMERKMALE KS4

- Für kontrollierte natürliche Lüftung, RWA, und ferralux® NRWG nach EN12101-2
- Gehäuse aus Aluminium eloxiert oder optional in RAL Farben
- Hochwertige Seitenbogenkette aus Edelstahl, ohne überstehende Nietköpfe
- Geeignet für verdeckt liegenden Einbau in Rahmenprofilen
- Starre Antriebsmontage am Rahmen ohne Konsolen
- Rückmeldung Endlage „ZU“ (max. 24V, 500 mA)
- Programmierbare Parameter der intelligenten S12 Regelelektronik:
  - Rückmeldung Endlage „AUF“ (max. 24V, 500 mA)
  - Synchronisierter Mehrfachbetrieb und Folgesteuerung
  - Softanlauf und Softabschaltung in den Endlagen
  - Hublänge, Schließkraft, Geschwindigkeit
  - Reversierung bei Überlastabschaltung während des Schließvorgangs
- Integrierte Steckerlösung
- Kompatibel mit dem steckbaren Konfigurationsmodul M-COM® Click

Für diese Produktbaureihe wurde eine Typ III Umweltproduktdeklaration (EPD - Environmental Product Declaration) nach ISO 14025 und EN 15804 erstellt.
Die Ergebnisse der Ökobilanz der einzelnen Produkttypen sind am Ende dieses Produktkatalogs gelistet.
Die EPDs können auf unserer Homepage **www.aumueller-gmbh.de** eingesehen bzw. heruntergeladen werden.

FASSADE

Kippflügel

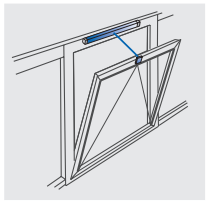
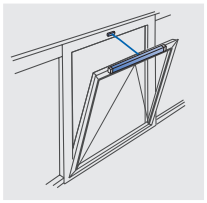
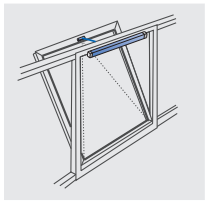
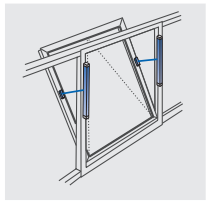

Klappflügel

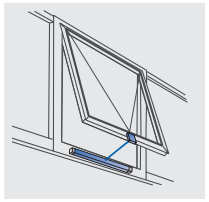
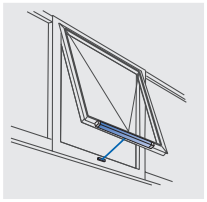
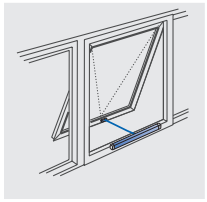

Drehflügel

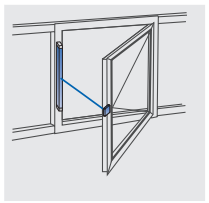
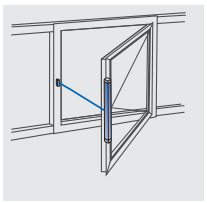
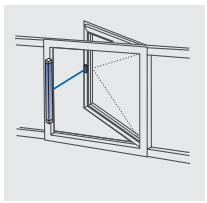

Senk-Klappflügel

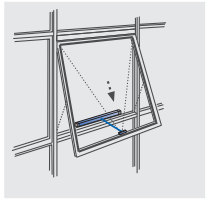

Parallelausstellfenster (PAF)

- Anwendung: Lüftung, RWA, ferralux®-NRWG
- Integrierte intelligente Regelelektronik S12
- Rückmeldung Endlage „ZU“ (max. 24V, 500 mA)

Ausstattung

- Zusätzliche Universal-Steckersatz für Mehrfachbetrieb

Optionen

- Programmierung von Sonderfunktionen
- Programmierbare Rückmeldung Endlage „AUF“ (max. 24V, 500 mA)
- M-COM zur automatischen Konfiguration von Synchronlauf und Folgesteuerungen mit Verriegelungsantrieben (S3 / S12) in Antriebs-Verbundsystemen

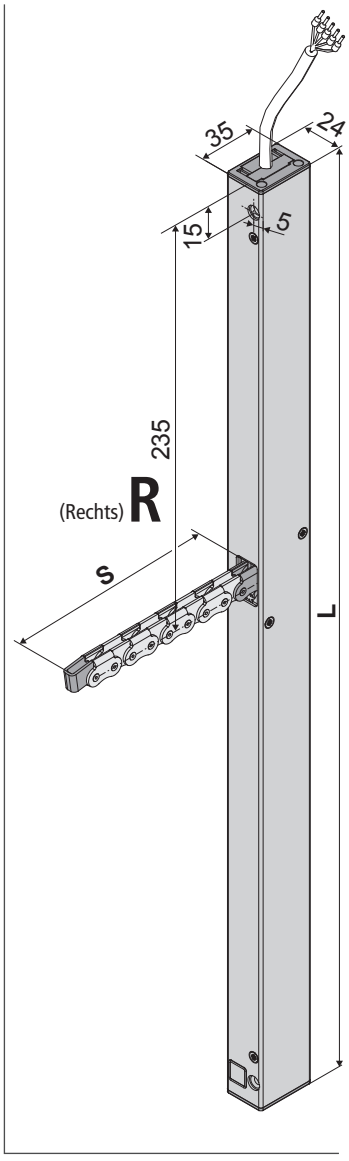

TECHNISCHE DATEN

U_N	Bemessungsspannung	24V DC (± 20 %), max. 2 Vpp
I_N	Bemessungsstrom	0,9 A
I_A	Abschaltstrom	1,2 A
P_N	Bemessungsaufnahme	22 W
ED	Einschaltdauer	30 % (ON: 3 min./OFF: 7 min.)
	Schutzart	IP 32
	Umgebungstemperatur	-5 °C ... +75 °C
F_Z	Zugkraft max.	400 N
F_A	Schubkraft	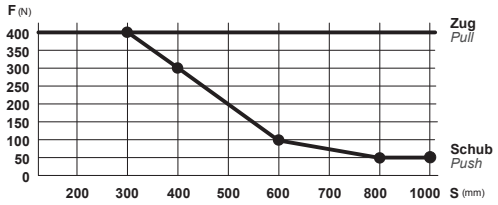
		s > 600 mm nur für Zugbelastung
F_H	Zuhaltekraft	1.800 N (befestigungsabhängig)
	Kette	Edelstahl, ohne überstehende Nietköpfe. Einfache Anbindung an einen Flügelbock. Kleine Biegeradien ermöglichen große Öffnungswinkel bei geringer Flügelhöhe.
	Anschlusskabel	Halogenfrei, grau 5 x 0,5 mm², ~ 2 m
v	Geschwindigkeit	s < 400 8,0 mm/s 8,0 mm/s s 500 – 600 12,0 mm/s 8,0 mm/s s > 600 13,5 mm/s 8,0 mm/s
s	Hub	50 – 1000 mm (± 5 %)
L	Gesamtlänge	siehe Bestelldaten
	Rückmeldekontakt	Endlage „ZU“ (max. 24V, 500 mA)
	A-bewerteter Emissions-Schalldruckpegel	≤ 70 dB (A)

OPTION

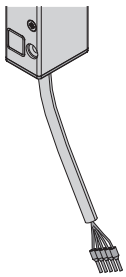

AUMÜLLER-Kettenantriebe haben im Gehäuse eine integrierte Leitungsführung mit Steckverbindung an beiden Antriebsenden für folgende Optionen:

- Aumüller-Click Steckerlösung mit Anschlussleitungen in verschiedenen Längen
  Best.-Nr.: **501250** - 1 m Kabellänge / **501258** - 2 m Kabellänge /
  501251 - 3 m Kabellänge / **501252** - 5 m Kabellänge / **501253** - 10 m Kabellänge
- Reihenschaltung mehrerer Antriebe in Verbundsystemen
- Kabelzuführung von beiden Gehäuseseiten möglich

BESTELLDATEN

s [mm]	L [mm]	Version	Farbe	VE/Stck.	Art.-Nr.
200	455	KS4 200 S12 24V R	E6/C-0	1	**522020**
300	551	KS4 300 S12 24V R	E6/C-0	1	**522030**
400	551	KS4 400 S12 24V R	E6/C-0	1	**522040**
500	665	KS4 500 S12 24V R	E6/C-0	1	**522050**
600	665	KS4 600 S12 24V R	E6/C-0	1	**522060**
800	755	KS4 800 S12 24V R	E6/C-0	1	**522080**
1000	868	KS4 1000 S12 24V R	E6/C-0	1	**522000**

OPTIONEN

Sonderanfertigung	VE/Stck.	Art.-Nr.
Lackierung Antriebsgehäuse in RAL-Farben		
Lackierpauschale		**516030**
bei Bestellung von:	1 – 20	**516004**
	21 – 50	**516004**
	51 – 100	**516004**
	ab 101	**516004**
Programmierung Mikroprozessor S12		
Hubverkürzung elektronisch 24V S12		**524190**
Programmierung Antriebe 24V / 230V S12		**524180**
Optionales Zubehör	VE/Stck.	**Art.-Nr.**
M-COM® Click Konfigurationsmodul für Antriebs-Verbundsysteme	1	**524167**
M-COM Konfigurationsmodul für Antriebs-Verbundsysteme	1	**524177**

ÜBERSICHT KONSOLEN

Anwendungsbeispiel					1	2	3			
Konsole					K134	K132	Keine			
Flügelbock					F41	F42	F42			
Platzbedarf			min.	[mm]	20	28	27			
Überschlagdicke (*1				[mm]	0 - 21	5 - 21	0 - 21			
Öffnungswinkel (*2			max.	[DEG]	45	60	40			
Flügelgewicht (*3			max.	[Kg]	85	70	85			
Flügelmaterial			Alu		●	●	●			
			Holz		●	●	●			
			PVC		●	●	●			
Flügel- und Montageart	Kipp	einw	HSK	FM	●	●				
				RM			●			
			NSK	FM	●	●				
				RM			●			
		ausw	HSK	RM	●	●				
				PR						
			NSK	RM	●	●				
				PR						
	Klapp (Senk-Klapp)	einw	HSK	FM	■	■				
				RM			■			
			NSK	FM	■	■				
				RM			■			
		ausw	HSK	RM	■	●				
				PR						
			NSK	RM	■	■				
				PR						
	Dreh	einw	HSK	FM	●	●				
				RM			●			
			NSK	FM						
				RM						
	Dach	ausw	HSK	RM	■	■				
				PR						
			NSK	RM						
				PR						
	PAF	ausw		RM	●	●				
	Profileinbau									
FAB (*4			Solo	[mm]	600 - 1200					
FAH (*4			Solo	[mm]	250 - 1500					

LEGENDE

● geeignet ■ weniger geeignet

(*1 Flügelabmessungen und Öffnungswinkel können abweichen.
(*2 Orientierende Angabe der Öffnungswinkel berechnet für FAB/FAHmin für einwärts öffnende Flügel mit Antrieben montiert an HSK. Für andere Flügelhöhen, für auswärts öffnende Flügel sowie für Flügel mit Antrieben montiert an der NSK ergeben sich abweichende Öffnungswinkel.
(*3 Angriffspunkt der Antriebe beachten! Orientierende Angabe des maximalen Flügelgewichts gilt für Soloantrieb an Kippflügel bei max. Öffnungswinkel
(*4 Orientierende Angaben der Flügelabmessungen für Eckverbinder 110 mm. Die tatsächlichen Flügelabmessungen sind abhängig von: Eckverbinderlänge, Profilstatik, Antriebshub und Angriffspunkt der Antriebe bezogen auf den Drehpunt. Die Angaben für FAB/FAH sind für Drehflügel entsprechend anzuwenden.

ANWENDUNGSBEISPIELE

1 FM, Kippflügel einwärts

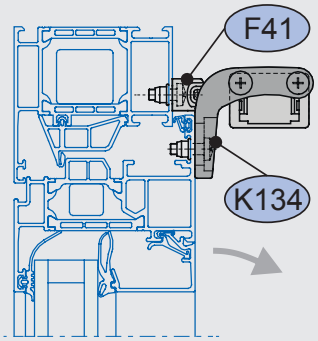

Darstellung am Alu-Fenster

2 RM, Kippflügel einwärts

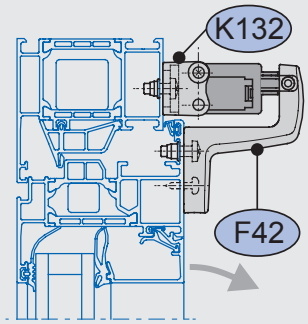

Darstellung am Alu-Fenster

3 RM, Kippflügel einwärts

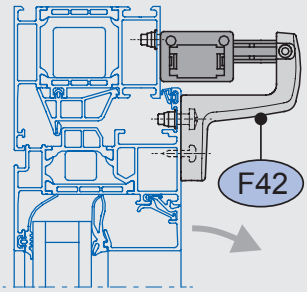

Darstellung am Alu-Fenster

1 RM, Klappflügel auswärts

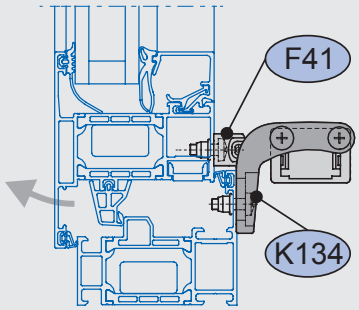

Darstellung am Alu-Fenster

3 RM, Klappflügel einwärts

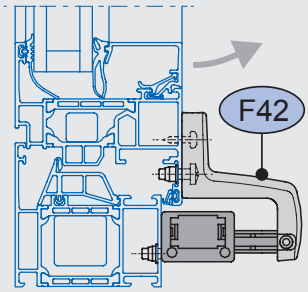

Darstellung am Alu-Fenster

FLÜGELBÖCKE

F41

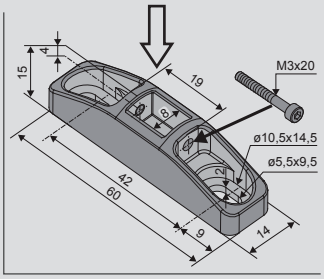

Anwendung

Aufliegende Montage an Flügeln/Blendrahmen der Haupt-/Nebenschließkante ein-/auswärts öffnender Fenster, für aufliegend montierte Antriebe
KS4 mit **K132, K134**

Kettenangriff in Pfeilrichtung

Art.-Nr. 151440

Werkstoff/Oberfläche
Aluminium-Guß, glanzverchromt
Merkmal/Ausstattung
1x Schraube M3x20
Bohrschablone

F42

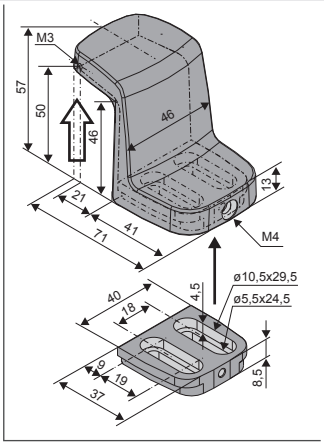

Anwendung

Aufliegende Montage an Flügeln einwärts öffnender Fenster, für aufliegend montierte Antriebe
KS4

Kettenangriff in Pfeilrichtung

Art.-Nr. 151441

Werkstoff/Oberfläche
Aluminium-Guß, glanzverchromt
Merkmal/Ausstattung
1x Basisplatte
1x Senkschraube M4x10
1x Schraube M3x25,
Bohrschablone

KONSOLEN

K132

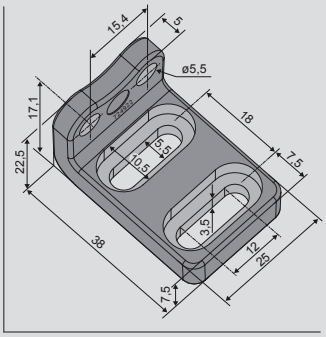

Anwendung

Aufliegende Montage an Blendrahmen einwärts öffnender Fenster,
zur **schwenkbaren** Befestigung von Antrieben
KS4 mit **F42**

Art.-Nr. 522940

Werkstoff/Oberfläche
Aluminium-Guß, glanzverchromt
Merkmal/Ausstattung
2x Konsolen
2x Schrauben M5x16

K134

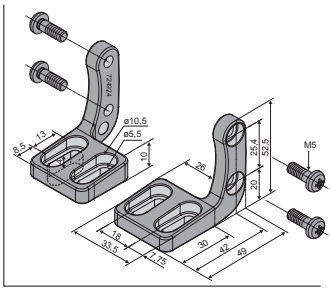

Anwendung

Aufliegende Montage an Flügeln/Blendrahmen ein-/auswärts öffnender Fenster,
zur **starren oder schwenkbaren** Befestigung von Antrieben
KS4 mit **F41, F42**

Art.-Nr. 522941

Werkstoff/Oberfläche
Aluminium-Guß, glanzverchromt
Merkmal/Ausstattung
4x Schrauben M5x10

OPTIONALES ZUBEHÖR

Hauptkontrolleinheit

M-COM

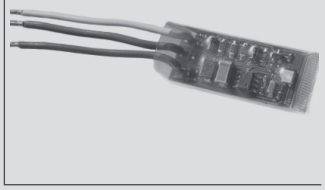

Anwendung

Konfigurationsmodul zur automatischen Konfiguration und Überwachung von max. 4 Öffner-/ 2 Verriegelungsantrieben in Ausführung S12 / S3 in Antriebs-Verbundsystemen

Bemessungsspannung: 24 V DC +/- 20 %, (max. 2 Vss)
Stromverbrauch: <12 mA
Antriebsart: S12

Art.-Nr. 524177

Schutzart: IP30 Gummi-ummantelt
Umgebungstemperatur: 0 °C ... +70 °C
Abmessungen: 45 x 17 x 6 mm
Anschlussadern: 3 Adern 0,5 mm² x 50 mm
Merkmal/Ausstattung
Bestückte Leiterplatte mit Anschlussadern zum Einbau in bauseitige Anschlussdose

M-COM® Click

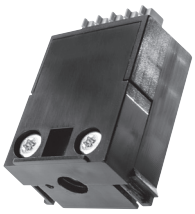

Anwendung

Konfigurationsmodul zur automatischen Konfiguration und Überwachung von max. 4 Öffner-/ 2 Verriegelungsantrieben in Ausführung S12/S3 in Antriebs-Verbundsystemen

Bemessungsspannung: 24 V DC +/- 20 %, (max. 2 Vss)
Stromverbrauch: <12 mA
Antriebsart: S12

Art.-Nr. 524167

Schutzart: IP30 Gummi-ummantelt
Umgebungstemperatur: -5 °C ... +70 °C
Abmessungen: 40 x 26 x 15 mm
Anschluss:
für **Aumüller** Kettenantriebe mit **Aumüller-Click Steckerlösung**
Ausstattung
Zange zur Entnahme

Steckerlösung

Aumüller-Click Steckerlösung

Anwendung

Aumüller-Click Steckerlösung: Einheitliche Stecker-Lösung für alle Aumüller Kettenantriebe und Aumüller Klapphebel-Antriebe.

Bemessungsspannung: 24 V DC +/- 20 %, (max. 2 Vss)
Anschlusskabel: halogenfrei, grau 5 x 0,5 mm²
Klemme: bis 1,5 mm²

Merkmal/Ausstattung
- Flexible Kabellänge
- Verbindung mehrerer Antriebe
- Verdrehsicherer Stecker
- Rasthaken verhindern ein Abziehen des Steckers unter Zug
- Zugentlastung durch Verschrauben der Gehäusehälften nach DIN EN 60335-1

VARIANTEN:	
1 m Kabellänge - 24 V DC	**Art.-Nr. 501250**
2 m Kabellänge - 24 V DC	**Art.-Nr. 501258**
3 m Kabellänge - 24 V DC	**Art.-Nr. 501251**
5 m Kabellänge - 24 V DC	**Art.-Nr. 501252**
10 m Kabellänge - 24 V DC	**Art.-Nr. 501253**

Sonderanfertigung	VE/Stck.	Art.-Nr.
Flügelböcke lackiert/pulverbeschichtet in RAL-Farben		
Lackierpauschale		**516030**
bei Bestellung von:	1 – 20	**516032**
	21 – 50	**516032**
	51 – 100	**516032**
	ab 101	**516032**
Konsolen lackiert/pulverbeschichtet in RAL-Farben		
Lackierpauschale		**516030**
bei Bestellung von:	1 – 20	**516031**
	21 – 50	**516031**
	51 – 100	**516031**
	ab 101	**516031**

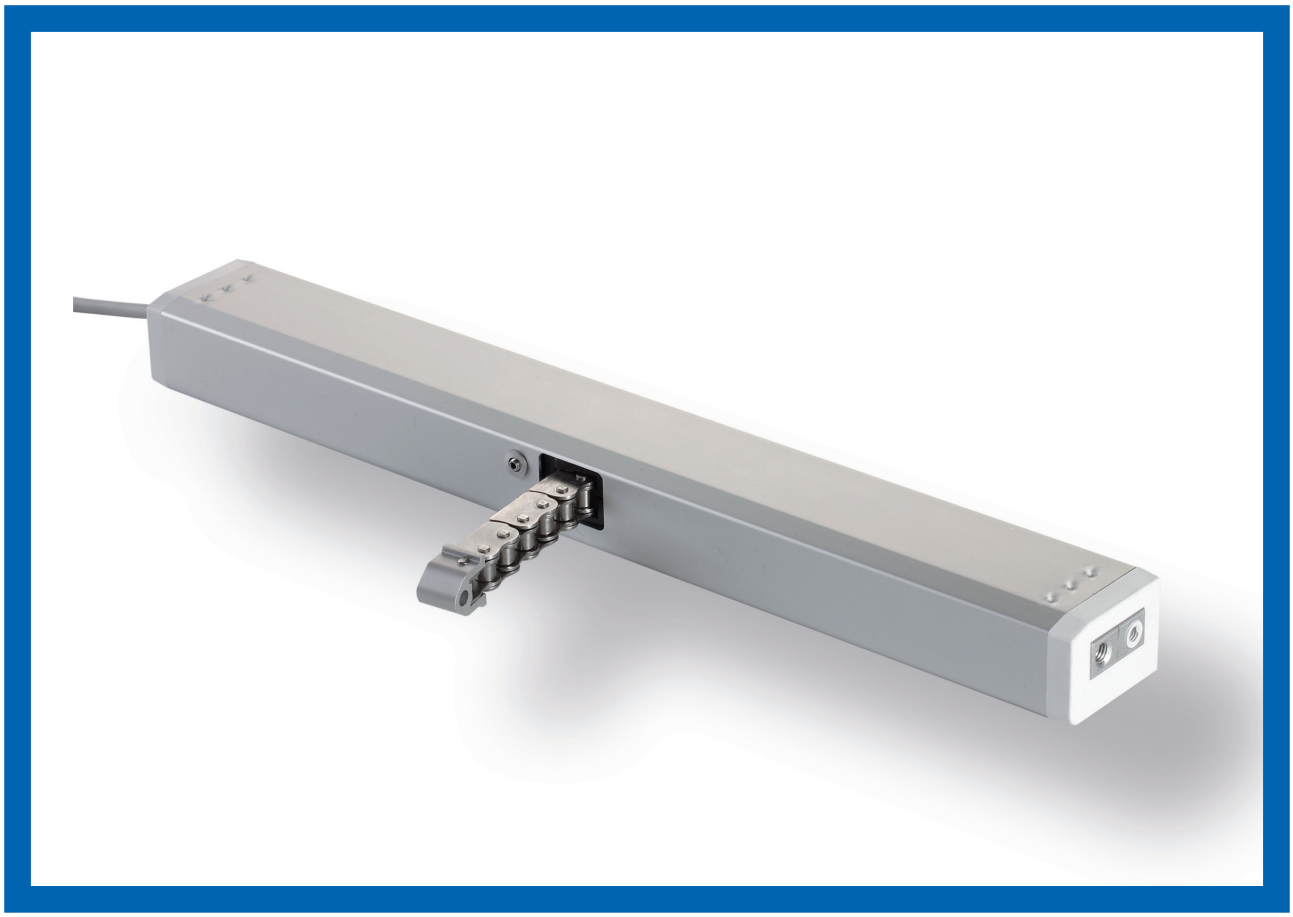

PRODUKTMERKMALE KSA

- Für kontrollierte natürliche Lüftung, RWA und ferralux® NRWG nach EN12101-2
- Versionen TWIN und D mit zwei Ketten und doppelter Kraft
- Einstellbare Kettenvorspannung
- Mechanische Kettenentriegelung
- Gehäuse aus Aluminium eloxiert oder optional in RAL Farben
- Hochwertige, robuste Edelstahlkette
- Programmierbare Parameter der intelligenten S12 Regelelektronik
  - Synchronisierter Mehrfachbetrieb und Folgesteuerung
  - Softanlauf und Softabschaltung in den Endlagen
  - Hublänge, Schließkraft, Geschwindigkeit
  - Reversierung bei Überlastabschaltung während des Schließvorgangs
- Geeignet für den Betrieb mit M-COM zur automatischen Konfiguration von Synchronlauf und Folgesteuerungen

Für diese Produktbaureihe wurde eine Typ III Umweltproduktdeklaration (EPD - Environmental Product Declaration) nach ISO 14025 und EN 15804 erstellt.
Die Ergebnisse der Ökobilanz der einzelnen Produkttypen sind am Ende dieses Produktkatalogs gelistet.
Die EPDs können auf unserer Homepage **www.aumueller-gmbh.de** eingesehen bzw. heruntergeladen werden.

FASSADE

Kippflügel

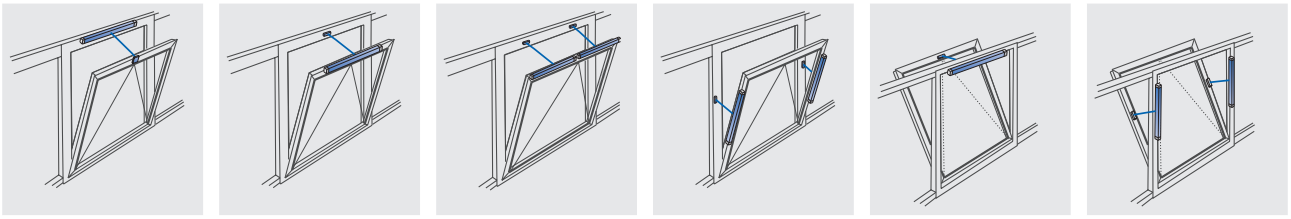

Klappflügel

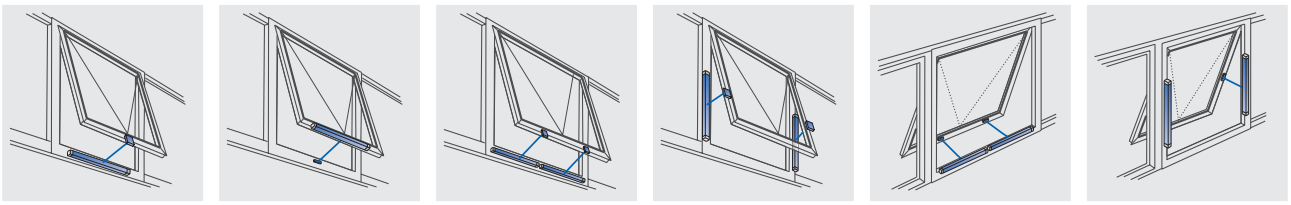

Drehflügel

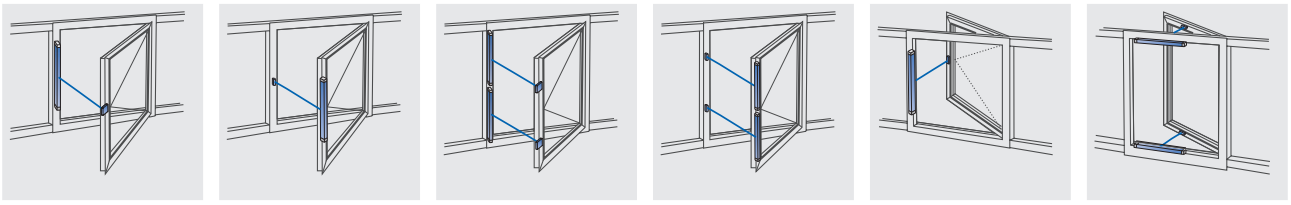

Senk-Klappflügel

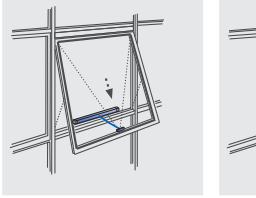

Parallelausstellfenster (PAF)

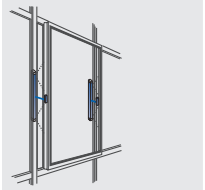

DACH

Dach-Kippflügel

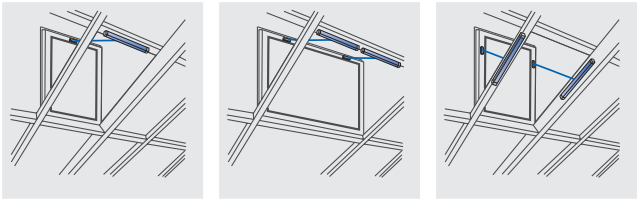

Dach-Klappflügel

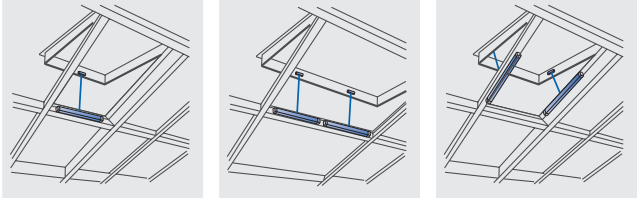

Lichtkuppel

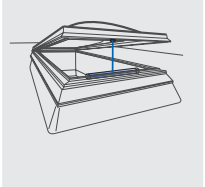

Glaspyramide

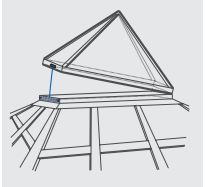

- Anwendung: Lüftung, RWA, ferralux®-NRWG
- Integrierte intelligente Regelelektronik S12
- Mechanische Kettenentriegelung/einstellbare Kettenvorspannung

Optionen

- Programmierung von Sonderfunktionen
- M-COM zur automatischen Konfiguration von Synchronlauf und Folgesteuerungen mit Verriegelungsantrieben (S3 / S12) in Antriebs-Verbundsystemen

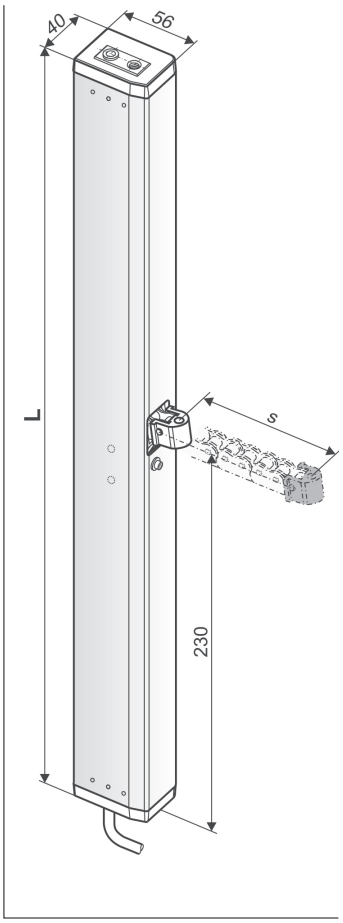

TECHNISCHE DATEN

U_N	Bemessungsspannung	24V DC (± 20 %), max. 2 Vpp
I_N	Bemessungsstrom	0,9 A
I_A	Abschaltstrom	1,2 A
P	Bemessungsaufnahme	22 W
ED	Einschaltdauer	30 % (ON: 3 min./OFF: 7 min.)
	Schutzart	IP 32
	Umgebungstemperatur	-5 °C ... +75 °C
F	Zugkraft max.	600 N
	Schubkraft	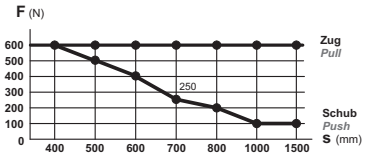 s > 800 mm nur für Zugbelastung
	Zuhaltekraft	3.000 N (befestigungsabhängig)
	Kette	Edelstahl
	Anschlusskabel	Halogenfrei, grau 5 x 0,5 mm², ~ 5 m
	Geschwindigkeit	s < 400 8,0 mm/s 8,0 mm/s s 500 – 600 12,0 mm/s 8,0 mm/s s > 600 13,5 mm/s 8,0 mm/s
S	Hub	250 – 1.500 mm (± 5 %)
L	Gesamtlänge	siehe Bestelldaten
A-bewerteter Emissions-Schalldruckpegel		≤ 70 dB (A)

Im Lieferumfang	
1	2x Senkschrauben M8x16, 2x Messingscheiben
2	Ketten-Entriegelungsstecker
3	Blindstopfen für nicht benötigte Kabeldurchführung
4	2x Blindstopfen für Entriegelungsbohrungen
5	Warnzeichenaufkleber „Quetschgefahr“

BESTELLDATEN

s [mm]	L [mm]	Version	Farbe	VE/Stck.	Art.-Nr.
250	461	KSA 250 S12 24V	E6/C-0	1	**524825**
300	537	KSA 300 S12 24V	E6/C-0	1	**524830**
400	537	KSA 400 S12 24V	E6/C-0	1	**524840**
500	639	KSA 500 S12 24V	E6/C-0	1	**524850**
600	639	KSA 600 S12 24V	E6/C-0	1	**524860**
800	740	KSA 800 S12 24V	E6/C-0	1	**524880**
1000	842	KSA 1000 S12 24V	E6/C-0	1	**524810**
1200	944	KSA 1200 S12 24V	E6/C-0	1	**524912**
1500	1097	KSA 1500 S12 24V	E6/C-0	1	**524950**

OPTIONEN

Sonderanfertigung	VE/Stck.	Art.-Nr.
Lackierung Antriebsgehäuse in RAL-Farben		
Lackierpauschale		**516030**
bei Bestellung von:	1 – 20	**516004**
	21 – 50	**516004**
	51 – 100	**516004**
	ab 101	**516004**
Verlängerung der Standard-Anschlusskabellänge auf:		
10 m – halogenfrei, grau – 5 x 0,5 mm²		**501056**
Programmierung Mikroprozessor S12		
Hubverkürzung elektronisch 24V S12		**524190**
Programmierung Antriebe 24V / 230V S12		**524180**

Optionales Zubehör	VE/Stck.	Art.-Nr.
M-COM Konfigurationsmodul für Antriebs-Verbundsysteme	1	**524177**

- Anwendung: Lüftung, RWA, ferralux®-NRWG
- Integrierte intelligente Regelelektronik S12
- Mechanische Kettenentriegelung / einstellbare Kettenvorspannung
- Programmierbare Rückmeldung Endlage „AUF“ oder „ZU“ (max. 24V, 500 mA)

Optionen

- Programmierung von Sonderfunktionen
- M-COM zur automatischen Konfiguration von Synchronlauf und Folgesteuerungen mit Verriegelungsantrieben (S3 / S12) in Antriebs-Verbundsystemen

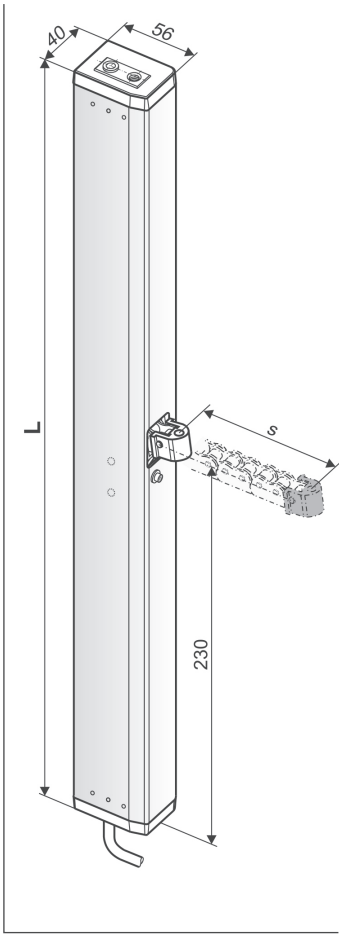

TECHNISCHE DATEN

U_N	Bemessungsspannung	24V DC (± 20 %), max. 2 Vpp
I_N	Bemessungsstrom	0,9 A
I_A	Abschaltstrom	1,2 A
P	Bemessungsaufnahme	22 W
ED	Einschaltdauer	30 % (ON: 3 min./OFF: 7 min.)
	Schutzart	IP 32
	Umgebungstemperatur	-5 °C ... +75 °C
F	Zugkraft max.	600 N
	Schubkraft	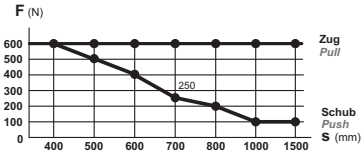
		s > 800 mm nur für Zugbelastung
	Zuhaltekraft	3.000 N (befestigungsabhängig)
	Kette	Edelstahl
	Anschlusskabel	Halogenfrei, grau 5 x 0,5 mm², ~ 5 m
	Geschwindigkeit	s < 400 8,0 mm/s 8,0 mm/s s 500 – 600 12,0 mm/s 8,0 mm/s s > 600 13,5 mm/s 8,0 mm/s
S	Hub	250 – 1.500 mm (± 5 %)
L	Gesamtlänge	siehe Bestelldaten
A-bewerteter Emissions-Schalldruckpegel		≤ 70 dB (A)

Im Lieferumfang	
1	2x Senkschrauben M8x16, 2x Messingscheiben
2	Ketten-Entriegelungsstecker
3	Blindstopfen für nicht benötigte Kabeldurchführung
4	2x Blindstopfen für Entriegelungsbohrungen
5	Warnzeichenaufkleber „Quetschgefahr“

BESTELLDATEN

s [mm]	L [mm]	Version	Farbe	VE/Stck.	Art.-Nr.
250	461	KSA 250 S12 24V Z	E6/C-0	1	**524823**
300	537	KSA 300 S12 24V Z	E6/C-0	1	**524833**
400	537	KSA 400 S12 24V Z	E6/C-0	1	**524843**
500	639	KSA 500 S12 24V Z	E6/C-0	1	**524853**
600	639	KSA 600 S12 24V Z	E6/C-0	1	**524863**
800	740	KSA 800 S12 24V Z	E6/C-0	1	**524883**
1000	842	KSA 1000 S12 24V Z	E6/C-0	1	**524813**
1200	944	KSA 1200 S12 24V Z	E6/C-0	1	**524923**
1500	1097	KSA 1500 S12 24V Z	E6/C-0	1	**524953**

OPTIONEN

Sonderanfertigung	VE/Stck.	Art.-Nr.
Lackierung Antriebsgehäuse in RAL-Farben		
Lackierpauschale		**516030**
bei Bestellung von:	1 – 20	**516004**
	21 – 50	**516004**
	51 – 100	**516004**
	ab 101	**516004**
Verlängerung der Standard-Anschlusskabellänge auf:		
10 m – halogenfrei, grau – 5 x 0,5 mm²		**501056**
Programmierung Mikroprozessor S12		
Hubverkürzung elektronisch 24V S12		**524190**
Programmierung Antriebe 24V / 230V S12		**524180**

Optionales Zubehör	VE/Stck.	Art.-Nr.
M-COM Konfigurationsmodul für Antriebs-Verbundsysteme	1	**524177**

- Anwendung: Lüftung
- Integrierte intelligente Regelelektronik S12
- Mechanische Kettenentriegelung / einstellbare Kettenvorspannung

Optionen

- Programmierung von Synchronlauf (max. 4 Antriebe) und Sonderfunktionen

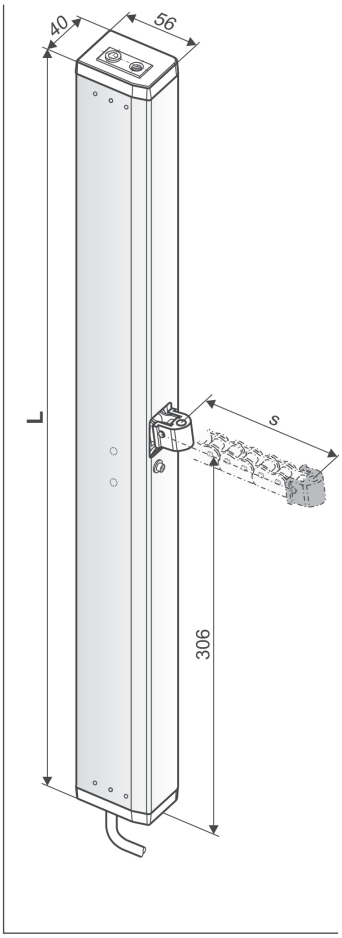

TECHNISCHE DATEN

U_N	Bemessungsspannung	230V AC (50 Hz)
I_N	Bemessungsstrom	0,2 A
I_A	Abschaltstrom	0,2 A
P_N	Bemessungsaufnahme	46 W
ED	Einschaltdauer	30 % (ON: 3 min./OFF: 7 min.)
	Schutzart	IP 32
	Umgebungstemperatur	-5 °C ... +75 °C
F_Z	Zugkraft max.	600 N
F_A	Schubkraft	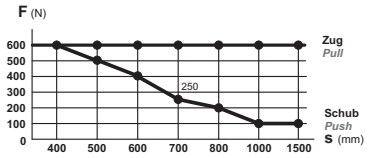
		s > 800 mm nur für Zugbelastung
F_H	Zuhaltekraft	3.000 N (befestigungsabhängig)
	Kette	Edelstahl
	Anschlusskabel	Halogenfrei, grau 6 x 0,75 mm², ~ 5 m
v	Geschwindigkeit	8,0 mm/s 8,0 mm/s
s	Hub	250 – 1.500 mm (± 5 %)
L	Gesamtlänge	siehe Bestelldaten
A-bewerteter Emissions-Schalldruckpegel		≤70 dB (A)

Im Lieferumfang

1	2x Senkschrauben M8x16, 2x Messingscheiben
2	Ketten-Entriegelungsstecker
3	Blindstopfen für nicht benötigte Kabeldurchführung
4	2x Blindstopfen für Entriegelungsbohrungen
5	Warnzeichenaufkleber „Quetschgefahr“

BESTELLDATEN

s [mm]	L [mm]	Version	Farbe	VE/Stck.	Art.-Nr.
250	537	KSA 250 S12 230V	E6/C-0	1	**495220**
300	613	KSA 300 S12 230V	E6/C-0	1	**495230**
400	613	KSA 400 S12 230V	E6/C-0	1	**495240**
500	715	KSA 500 S12 230V	E6/C-0	1	**495250**
600	715	KSA 600 S12 230V	E6/C-0	1	**495260**
800	816	KSA 800 S12 230V	E6/C-0	1	**495280**
1000	918	KSA 1000 S12 230V	E6/C-0	1	**495200**
1200	1020	KSA 1200 S12 230V	E6/C-0	1	**495320**
1500	1173	KSA 1500 S12 230V	E6/C-0	1	**495350**

OPTIONEN

Sonderanfertigung	VE/Stck.	Art.-Nr.
Lackierung Antriebsgehäuse in RAL-Farben		
Lackierpauschale		**516030**
bei Bestellung von:	1 – 20	**516004**
	21 – 50	**516004**
	51 – 100	**516004**
	ab 101	**516004**
Verlängerung der Standard-Anschlusskabellänge auf:		
5 m – halogenfrei, grau – 6 x 0,75 mm²		**501164**
10 m – halogenfrei, grau – 6 x 0,75 mm²		**501166**
Programmierung Mikroprozessor S12		
Programmierung Antriebsverbund 230V S12		**495588**
Hubverkürzung elektronisch 230V S12		**495590**
Programmierung Antriebe 24V / 230V S12		**524180**

- Anwendung: Lüftung
- Integrierte intelligente Regelelektronik S12
- Mechanische Kettenentriegelung / einstellbare Kettenvorspannung
- Programmierbare Rückmeldung Endlage „AUF“ oder „ZU“ (max. 24V, 500 mA)
- Parallelschaltung von bis zu 8 Antrieben in einer Gruppe

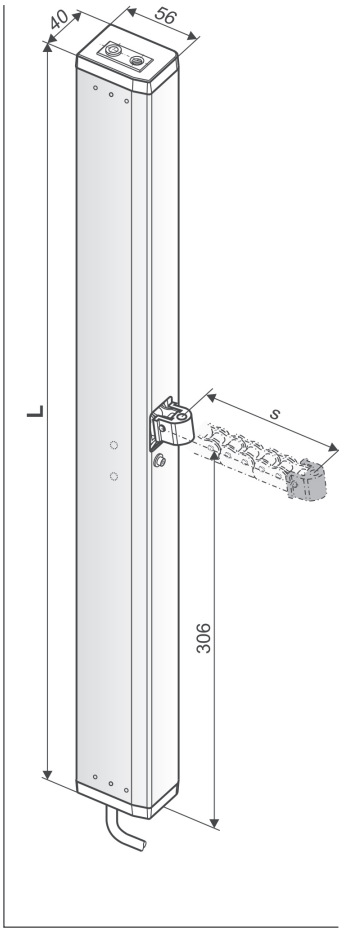

TECHNISCHE DATEN

U_N	Bemessungsspannung	230V AC (50 Hz)
I_N	Bemessungsstrom	0,2 A
I_A	Abschaltstrom	0,2 A
P_N	Bemessungsaufnahme	46 W
ED	Einschaltdauer	30 % (ON: 3 min./OFF: 7 min.)
	Schutzart	IP 32
	Umgebungstemperatur	-5 °C ... +75 °C
F_Z	Zugkraft max.	600 N
F_A	Schubkraft	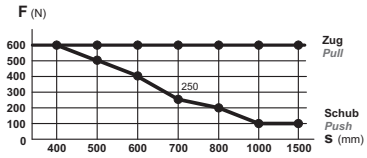 s > 800 mm nur für Zugbelastung
F_H	Zuhaltekraft	3.000 N (befestigungsabhängig)
	Kette	Edelstahl
	Anschlusskabel	Halogenfrei, grau 6 x 0,75 mm², ~ 5 m
v	Geschwindigkeit	8,0 mm/s 8,0 mm/s
s	Hub	250 – 1.500 mm (± 5 %)
L	Gesamtlänge	siehe Bestelldaten
A-bewerteter Emissions-Schalldruckpegel		≤ 70 dB (A)

Im Lieferumfang

1	2x Senkschrauben M8x16, 2x Messingscheiben
2	Ketten-Entriegelungsstecker
3	Blindstopfen für nicht benötigte Kabeldurchführung
4	2x Blindstopfen für Entriegelungsbohrungen
5	Warnzeichenaufkleber „Quetschgefahr“

BESTELLDATEN

s [mm]	L [mm]	Version	Farbe	VE/Stck.	Art.-Nr.
250	537	KSA 250 S12 230V Z	E6/C-0	1	**495223**
300	613	KSA 300 S12 230V Z	E6/C-0	1	**495233**
400	613	KSA 400 S12 230V Z	E6/C-0	1	**495243**
500	715	KSA 500 S12 230V Z	E6/C-0	1	**495253**
600	715	KSA 600 S12 230V Z	E6/C-0	1	**495263**
800	816	KSA 800 S12 230V Z	E6/C-0	1	**495283**
1000	918	KSA 1000 S12 230V Z	E6/C-0	1	**495203**
1200	1020	KSA 1200 S12 230V Z	E6/C-0	1	**495323**
1500	1173	KSA 1500 S12 230V Z	E6/C-0	1	**495353**

OPTIONEN

Sonderanfertigung	VE/Stck.	Art.-Nr.
Lackierung Antriebsgehäuse in RAL-Farben		
Lackierpauschale		**516030**
bei Bestellung von:	1 – 20	**516004**
	21 – 50	**516004**
	51 – 100	**516004**
	ab 101	**516004**
Verlängerung der Standard-Anschlusskabellänge auf:		
5 m – halogenfrei, grau – 6 x 0,75 mm²		**501164**
10 m – halogenfrei, grau – 6 x 0,75 mm²		**501166**
Programmierung Mikroprozessor S12		
Hubverkürzung elektronisch 230V S12		**495590**
Programmierung Antriebe 24V / 230V S12		**524180**

- Anwendung: Lüftung, RWA
- Integrierte intelligente Regelelektronik S12
- Mechanische Kettenentriegelung / einstellbare Kettenvorspannung

Optionen

- Programmierung von Sonderfunktionen
- M-COM zur automatischen Konfiguration von Synchronlauf und Folgesteuerungen mit Verriegelungsantrieben (S3 / S12) in Antriebs-Verbundsystemen

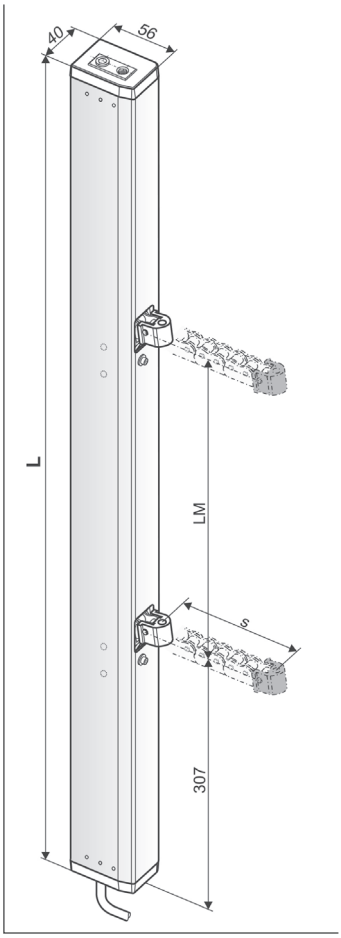

TECHNISCHE DATEN

U_N	Bemessungsspannung	24V DC (± 20 %), max. 2 Vpp
I_N	Bemessungsstrom	1,8 A
I_A	Abschaltstrom	2,4 A
P_N	Bemessungsaufnahme	43 W
ED	Einschaltdauer	30 % (ON: 3 min./OFF: 7 min.)
	Schutzart	IP 32
	Umgebungstemperatur	-5 °C ... +75 °C
F_Z	Zugkraft max.	1.200 N
F_A	Schubkraft max.	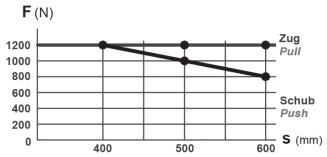
F_H	Zuhaltekraft	5.000 N (befestigungsabhängig)
	Kette	Edelstahl
	Anschlusskabel	Halogenfrei, grau 5 x 0,5 mm², ~ 5 m
v	Geschwindigkeit	s = 400 ↑ 8,0 mm/s ↓ 8,0 mm/s s 500 – 600 ↑ 12,0 mm/s ↓ 8,0 mm/s
s	Hub	400 – 600 mm (± 5 %)
L	Gesamtlänge	siehe Bestelldaten
LM	Kettenabstand	siehe Bestelldaten
A-bewerteter Emissions-Schalldruckpegel		≤ 70 dB (A)

Im Lieferumfang

1	2x Senkschrauben M8x16, 2x Messingscheiben
2	2x Ketten-Entriegelungsstecker
3	Blindstopfen für nicht benötigte Kabeldurchführung
4	2x Blindstopfen für Entriegelungsbohrungen
5	Warnzeichenaufkleber „Quetschgefahr“

BESTELLDATEN

s [mm]	L [mm]	LM [mm]	Version	Farbe	VE/Stck.	Art.-Nr.
400	1100	485	KSA TWIN 400 S12 24V	E6/C-0	1	**524845**
500	1303	587	KSA TWIN 500 S12 24V	E6/C-0	1	**524855**
600	1303	587	KSA TWIN 600 S12 24V	E6/C-0	1	**524865**

OPTIONEN

Sonderanfertigung	VE/Stck.	Art.-Nr.
Lackierung Antriebsgehäuse in RAL-Farben		
Lackierpauschale		**516030**
bei Bestellung von:	1 – 20	**516004**
	21 – 50	**516004**
	51 – 100	**516004**
	ab 101	**516004**
Verlängerung der Standard-Anschlusskabellänge auf:		
10 m – halogenfrei, grau – 5 x 0,5 mm²		**501056**
Programmierung Mikroprozessor S12		
Hubverkürzung elektronisch 24V S12		**524190**
Programmierung Antriebe 24V / 230V S12		**524180**
Optionales Zubehör	VE/Stck.	**Art.-Nr.**
M-COM Konfigurationsmodul für Antriebs-Verbundsysteme	1	**524177**

- Anwendung: Lüftung, RWA
- Integrierte intelligente Regelelektronik S12

Optionen

- Programmierung von Sonderfunktionen
- M-COM zur automatischen Konfiguration von Synchronlauf und Folgesteuerungen mit Verriegelungsantrieben (S3 / S12) in Antriebs-Verbundsystemen

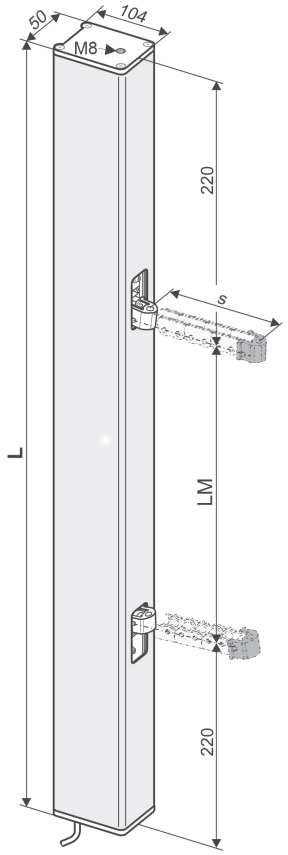

TECHNISCHE DATEN

U_N	Bemessungsspannung	24V DC (± 20 %), max. 2 Vpp
I_N	Bemessungsstrom	1,8 A
I_A	Abschaltstrom	2,4 A
P_N	Bemessungsaufnahme	43 W
ED	Einschaltdauer	30 % (ON: 3 min./OFF: 7 min.)
	Schutzart	IP 32
	Umgebungstemperatur	-5 °C ... +75 °C
F_Z	Zugkraft max.	1.200 N
F_A	Schubkraft max.	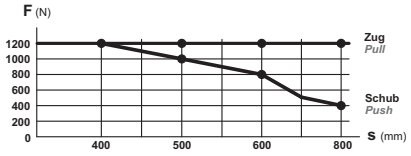
F_H	Zuhaltekraft	5.000 N (befestigungsabhängig)
	Kette	Edelstahl
	Anschlusskabel	Halogenfrei, grau 5 x 0,5 mm², ~ 5 m
v	Geschwindigkeit	s = 400 8,0 mm/s 8,0 mm/s s 500 – 600 12,0 mm/s 8,0 mm/s s > 600 13,5 mm/s 8,0 mm/s
s	Hub	400 – 800 mm (± 5 %)
L	Gesamtlänge	siehe Bestelldaten
LM	Kettenabstand	siehe Bestelldaten
A-bewerteter Emissions-Schalldruckpegel		≤ 70 dB (A)

Im Lieferumfang

2x Senkschrauben M8x16, 2x Messingscheiben

BESTELLDATEN

s [mm]	L [mm]	LM [mm]	Version	Farbe	VE/Stck.	Art.-Nr.
400	737	297	KSA D 400 S12 24V	E6/C-0	1	**522140**
500	837	397	KSA D 500 S12 24V	E6/C-0	1	**522150**
600	837	397	KSA D 600 S12 24V	E6/C-0	1	**522160**
800	942	502	KSA D 800 S12 24V	E6/C-0	1	**522180**

OPTIONEN

Sonderanfertigung	VE/Stck.	Art.-Nr.
Lackierung Antriebsgehäuse in RAL-Farben		
Lackierpauschale		**516030**
bei Bestellung von:	1 – 20	**516004**
	21 – 50	**516004**
	51 – 100	**516004**
	ab 101	**516004**
Verlängerung der Standard-Anschlusskabellänge auf:		
10 m – Halogenfrei, grau – 5 x 0,5 mm²		**501056**
Programmierung Microprozessor S12		
Hubverkürzung elektronisch 24V S12		**524190**
Programmierung Antriebe 24V / 230V S12		**524180**
Optionales Zubehör	VE/Stck.	**Art.-Nr.**
M-COM Konfigurationsmodul für Antriebs-Verbundsysteme	1	**524177**

ÜBERSICHT KONSOLEN

Anwendungsbeispiel					1	2	3	4	5	6
Konsole					K-A1	K81-1, K87, K-C1, K-E1, K-E2	K-B1	K-B2	K-D1	K-F
Flügelbock					F14, F16	F14, F16, F16-1, F29-2, F33, F38, F39	F14, F16			
Platzbedarf			min.	[mm]	35	65 - 90	45 - 55		45	30
Überschlagdicke (*1				[mm]	0 - 21	irrelevant	0 - 21		0 - 21	0 - 21
Öffnungswinkel (*2			max.	[DEG]	20	60	50		40	45
Flügelgewicht (*3			max.	[Kg]	250	130	130		130	250
Flügelmaterial			Alu		●	●	●	●	●	●
			Holz			●	●	●	●	●
			PVC		■		●	●	●	●
Flügel- und Montageart	Kipp	einw	HSK	FM	●		●	●		●
				RM					●	
			NSK	FM	●		●	●		
				RM					●	
		ausw	HSK	RM	●		●	●		
				PR		●				
			NSK	RM	●	●	●	●		
				PR		■				
	Klapp (Senk-Klapp)	einw	HSK	FM	●		●	●		
				RM					●	
			NSK	FM	●		●	●		
				RM					●	
		ausw	HSK	RM	●	●	●	●		
				PR						
			NSK	RM	●		●	●		
				PR		●				
	Dreh	einw	HSK	FM	●		●	●		
				RM					●	
			NSK	FM	●		●	●		
				RM					●	●
	Dach	ausw	HSK	RM	■		■	■		
				PR		■				
			NSK	RM	■		■	■		
				PR		■				
	PAF	ausw		RM	●		●	●		
	Profileinbau									
FAB (*4			Solo	[mm]	700 - 1300					
			Sync2	[mm]	1250 - 2500					
FAH (*4			Solo	[mm]	450 - 1500					
			Sync2	[mm]	250 - 2500					

LEGENDE

● geeignet ■ weniger geeignet

(*1 Flügelabmessungen und Öffnungswinkel können abweichen.
(*2 Orientierende Angabe der Öffnungswinkel, berechnet für FAB/FAH min für einwärts öffnende Flügel mit Antrieben montiert an HSK. Für andere Flügelhöhen, für auswärts öffnende Flügel sowie für Flügel mit Antrieben montiert an der NSK ergeben sich abweichende Öffnungswinkel.
(*3 Angriffspunkt der Antriebe beachten! Orientierende Angabe des maximalen Flügelgewichts gilt für Soloantrieb an Kippflügel bei max. Öffnungswinkel.
(*4 Orientierende Angaben der Flügelabmessungen für Eckverbinder 110 mm. Die tatsächlichen Flügelabmessungen sind abhängig von: Eckverbinderlänge, Profilstatik, Antriebshub und Angriffspunkt der Antriebe bezogen auf den Drehpunkt. Die Angaben für FAB/FAH sind für Drehflügel entsprechend anzuwenden.

ANWENDUNGSBEISPIELE

1 RM, Klappflügel auswärts

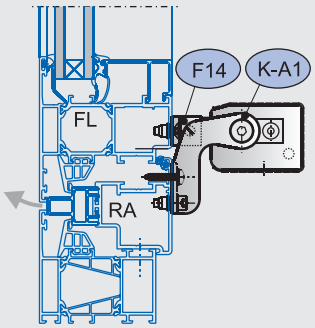

Darstellung am Alu-Fenster

2 PR, Klappflügel auswärts

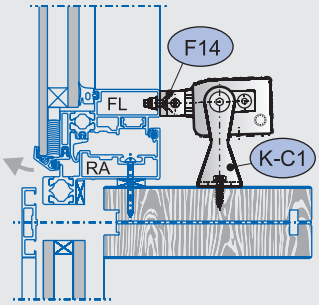

Darstellung am Alu-Fenster

2 PR, Kippflügel auswärts

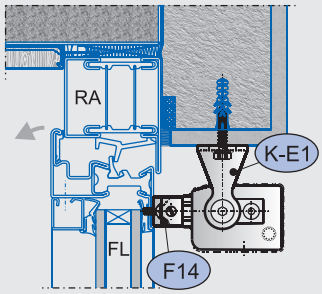

Darstellung am Alu-Fenster

2 RM, Dachflügel auswärts

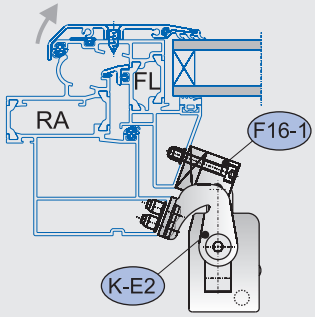

Darstellung am Alu-Fenster

2 RM, Dachflügel auswärts

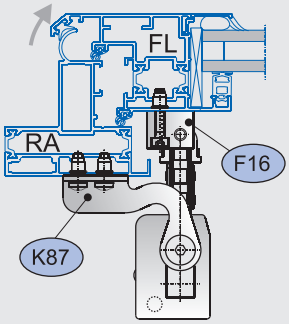

Darstellung am Alu-Fenster

2 RM, Dachflügel auswärts

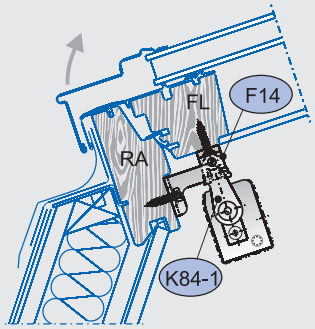

Darstellung am Holz-Fenster

2 RM, Dachflügel auswärts

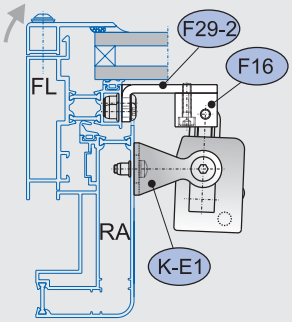

Darstellung am Alu-Fenster

2 RM, Senk-Klappflügel auswärts

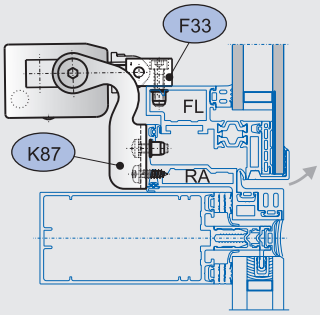

Darstellung am Alu-Fenster

3 FM, Kippflügel einwärts

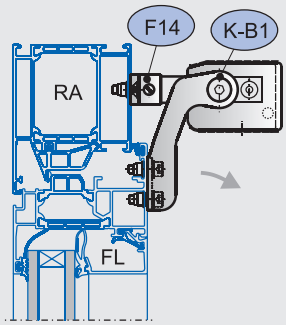

Darstellung am Alu-Fenster

4 RM, Klappflügel auswärts

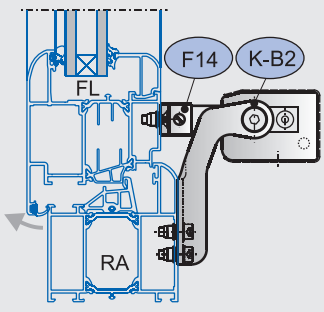

Darstellung am Alu-Fenster

5 RM, Kippflügel einwärts

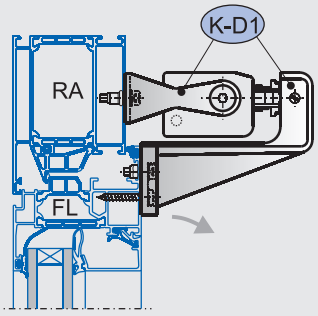

Darstellung am Alu-Fenster

6 FM, Kippflügel einwärts

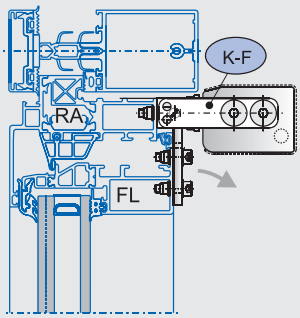

Darstellung am Alu-Fenster

FLÜGELBÖCKE

F14

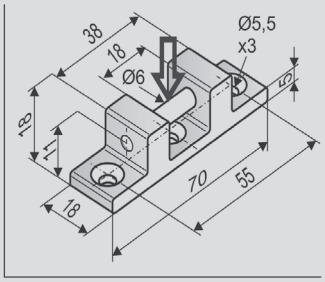

Anwendung

Aufliegende Montage an Flügeln/Blendrahmen ein-/auswärts öffnender Fenster, für aufliegend montierte Antriebe **KSA** mit
K-A1, K-B1, K-B2, K-C1, K-E1, K-E2, K-F, K84-1

Kettenangriff in Pfeilrichtung

Art.-Nr. 524202

Werkstoff/Oberfläche
Aluminium (E6/C-0)
Merkmal/Ausstattung
1x Gewindestift M6x35

F16

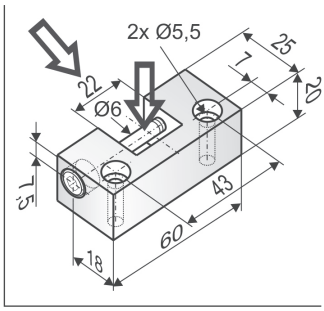

Anwendung

Aufliegende Montage an Flügeln/Blendrahmen ein-/auswärts öffnender Fenster (z.B. Senk-Klapp- oder Dachflächenfenster), für aufliegend montierte Antriebe **KSA** mit
K-A1, K-B1, K-B2, K-E1, K-E2, K84-1, K87

Kettenangriff in Pfeilrichtung

Art.-Nr. 524204

Werkstoff/Oberfläche
Aluminium (E6/C-0)
Merkmal/Ausstattung
1x Zylinderschraube M6x50

F33

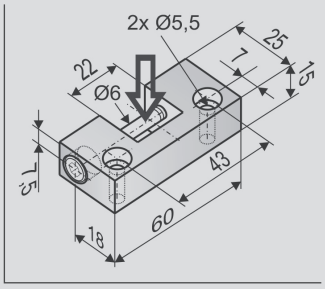

Anwendung

Aufliegende Montage an Flügeln auswärts öffnender Fenster (z.B. Senk-Klapp- oder Dachflächenfenster), für aufliegend montierte Antriebe **KSA** mit
K-A1, K-B1, K-B2, K-E1, K84-1, K87

Kettenangriff in Pfeilrichtung

Art.-Nr. 524203

Werkstoff/Oberfläche
Aluminium (E6/C-0)
Merkmal/Ausstattung
1x Zylinderschraube M6x50

F38

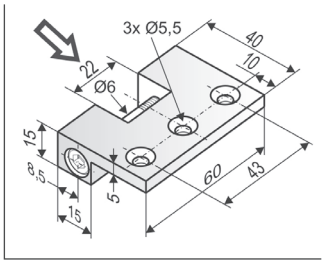

Anwendung

Aufliegende Montage an Flügeln auswärts öffnender Senk-Klapp-Fenster, für aufliegend montierte Antriebe **KSA** mit
K-A1, K-B1, K87

Kettenangriff in Pfeilrichtung

Art.-Nr. 524199

Werkstoff/Oberfläche
Aluminium (E6/C-0)
Merkmal/Ausstattung
1x Zylinderschraube M6x50

FLÜGELBÖCKE

F39

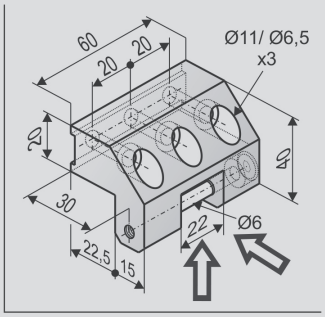

Anwendung

Aufliegende Montage an Flügeln auswärts öffnender Dachfächenfenster, für aufliegend montierte Antriebe **KSA** mit **K-A1, K-B1, K-B2, K-E1, K84-1**

Kettenangriff in Pfeilrichtung

Art.-Nr. 524295

Werkstoff/Oberfläche
Aluminium (E6/C-0)
Merkmal/Ausstattung
1x Zylinderschraube M6x50

Optionales Zubehör

B2 Unterlegplatte F39/F40 — **Art.-Nr. 155173**

KONSOLEN

K-A1

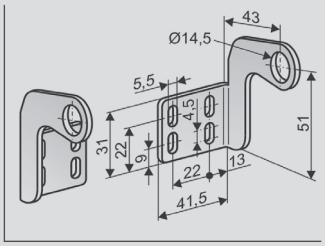

Anwendung

Aufliegende Montage an Flügeln/Blendrahmen ein-/auswärts öffnender Fenster, zur schwenkbaren Montage von Antrieben **KSA** mit **F14, F16, F33, F39** (Platzbedarf am Blendrahmen **35 mm**)

Art.-Nr. 524057

Werkstoff/Oberfläche
Edelstahl
Merkmal/Ausstattung
1x Rechts, 1x Links

K-B1

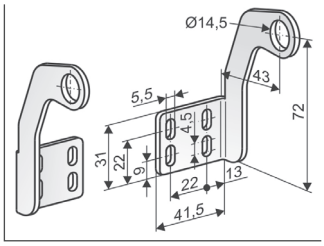

Anwendung

Aufliegende Montage an Flügeln/Blendrahmen ein-/auswärts öffnender Fenster, zur schwenkbaren Befestigung von Antrieben **KSA** mit **F14, F16, F33, F39** (Platzbedarf am Blendrahmen **35 – 52 mm**)

Art.-Nr. 524053

Werkstoff/Oberfläche
Edelstahl
Merkmal/Ausstattung
1x Rechts, 1x Links

K-B2

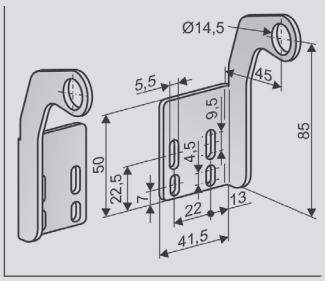

Anwendung

Aufliegende Montage an Flügeln/Blendrahmen ein-/auswärts öffnender (Holz-)Fenster, zur schwenkbaren Befestigung von Antrieben **KSA** mit **F14, F16, F33, F39** (Platzbedarf am Blendrahmen **35 – 52 mm**)

Art.-Nr. 524063

Werkstoff/Oberfläche
Edelstahl
Merkmal/Ausstattung
1x Rechts, 1x Links

K-C1

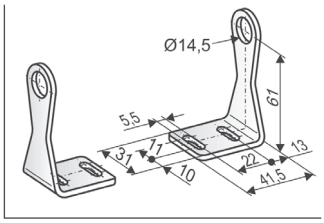

Anwendung

Aufliegende Montage an Blendrahmen oder Pfosten/Riegeln auswärts öffnender Fenster, zur schwenkbaren Befestigung von Antrieben **KSA** mit **F14, F16, F33, F39**

Art.-Nr. 524054

Werkstoff/Oberfläche
Edelstahl
Merkmal/Ausstattung
1x Rechts, 1x Links

K-D1

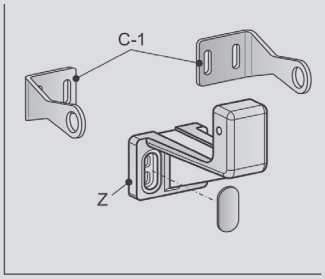

Anwendung

Aufliegende Montage an Blendrahmen und Flügel einwärts öffnender Fenster, zur schwenkbaren Befestigung von Antrieben **KSA** am Blendrahmen (Platzbedarf **50 mm**)

Art.-Nr. 524055

Werkstoff/Oberfläche
Edelstahl (C-1), Aluminiumguss (Z)
Merkmal/Ausstattung
1x C-1, 1x Z

Zubehör

F73 Flügelbock „Z“ — **Art.-Nr. 524221**

KONSOLEN

K-E1

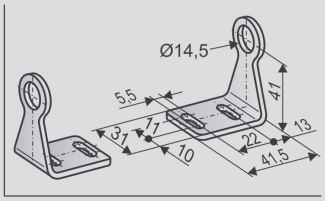

Anwendung

Aufliegende Montage an Pfosten/Riegeln auswärts öffnender Fenster, zur schwenkbaren Befestigung von Antrieben **KSA** mit **F14, F16, F33, F39**

Art.-Nr. 524056

Werkstoff/Oberfläche
Edelstahl
Merkmal/Ausstattung
1x Rechts, 1x Links

K-E2

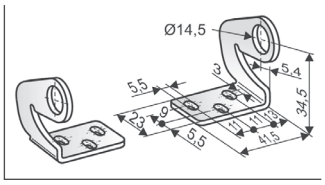

Anwendung

Aufliegende Montage an Blendrahmen oder Pfosten/Riegeln auswärts öffnender Dachfenster, zur schwenkbaren Befestigung von Antrieben **KSA** mit **F14, F16, F33, F39, F16-1**

Art.-Nr. 524066

Werkstoff/Oberfläche
Edelstahl
Merkmal/Ausstattung
1x Rechts, 1x Links

K-F

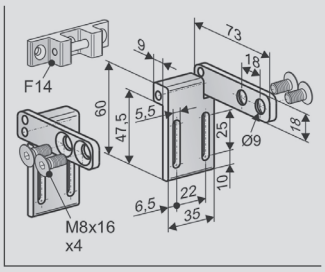

Anwendung

Aufliegende Montage an Blendrahmen und Flügeln einwärts öffnender Kippfenster, zur starren Befestigung von Antrieben **KSA** am Blendrahmen (Platzbedarf am Blendrahmen **29 mm**, FÜ **10 mm**)

Art.-Nr. 524211

Werkstoff/Oberfläche
Aluminium (E6/C-0)
Merkmal/Ausstattung
4x Senkschraube M8x16 + 1x F14

K84-1

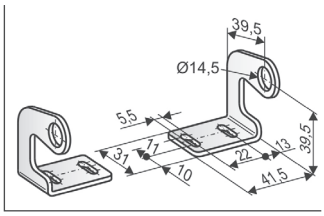

Anwendung

Aufliegende Montage am Blendrahmen oder am Pfosten/Riegel auswärts öffnender Dachfenster, zur schwenkbaren Befestigung von Antrieben **KSA** mit **F14, F16, F33, F39**

Art.-Nr. 524224

Werkstoff/Oberfläche
Edelstahl
Merkmal/Ausstattung
1x Rechts, 1x Links

SPEZIFISCHE ANWENDUNGEN

DACHFLÄCHEN-FENSTER – SCHÜCO AWS 57RO

F16-1

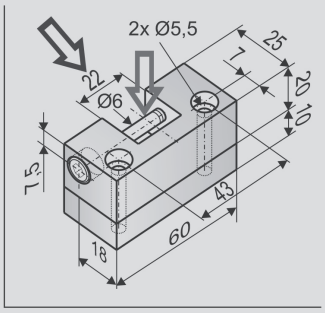

Anwendung

Aufliegende Montage an Flügeln auswärts öffnender Dachflächenfenster **Schüco AWS 57RO**, zur Befestigung von Antrieben **KSA**

Art.-Nr. 155171

Werkstoff/Oberfläche
Aluminium (E6/C-0)
Merkmal/Ausstattung
1x Zylinderschraube M6x50, mit Unterlegplatte

K-E2

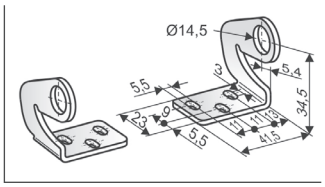

Anwendung

Aufliegende Montage an Blendrahmen oder Pfosten/Riegeln auswärts öffnender Dachfenster, zur schwenkbaren Befestigung von Antrieben **KSA** mit **F14, F16, F33, F39, F16-1**

Art.-Nr. 524066

Werkstoff/Oberfläche
Edelstahl
Merkmal/Ausstattung
1x Rechts, 1x Links

SENK-KLAPP-FENSTER – SCHÜCO FW50

K87

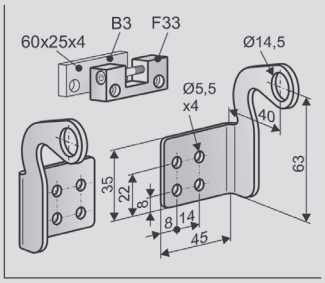

Anwendung

Aufliegende Montage an Blendrahmen auswärts öffnender Senk-Klapp-Fenster **Schüco FW50+**, zur schwenkbaren Befestigung von Antrieben **KSA** (Platzbedarf am Blendrahmen **35 mm**)

Art.-Nr. 524319

Werkstoff/Oberfläche
Edelstahl
Merkmal/Ausstattung
1x Rechts, 1x Links, inkl. F33 + B3

SPEZIFISCHE ANWENDUNGEN

DACHFLÄCHEN-FENSTER – HEROAL 085 / 180

F29-2

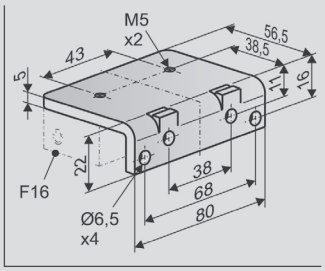

Anwendung

Aufliegende Montage an Flügeln auswärts öffnender Dachfenster **Heroal 085/180**, zur Befestigung von Antrieben **KSA** mit **F16**

Art.-Nr. 155157

Werkstoff/Oberfläche
Edelstahl
Merkmal/Ausstattung
2x Zylinderschraube M6x20

F16

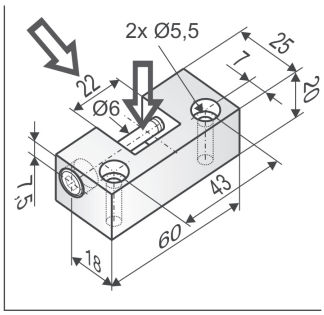

Anwendung

Aufliegende Montage an Flügeln/Blendrahmen ein-/auswärts öffnender Fenster (z.B. Senk-Klapp- oder Dachflächenfenster), für aufliegend montierte Antriebe **KSA** mit
K-A1, K-B1, K-B2, K-E1, K-E2, K84-1, K87

Kettenangriff in Pfeilrichtung

Art.-Nr. 524204

Werkstoff/Oberfläche
Aluminium (E6/C-0)
Merkmal/Ausstattung
1x Zylinderschraube M6x50

K-E2

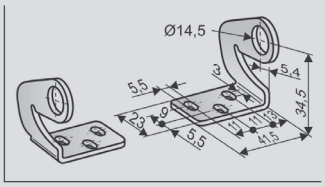

Anwendung

Aufliegende Montage am Blendrahmen oder am Pfosten/Riegel auswärts öffnender Dachfenster, zur schwenkbaren Befestigung von Antrieben **KSA** mit **F14, F16, F33, F39**

Art.-Nr. 524066

Werkstoff/Oberfläche
Edelstahl
Merkmal/Ausstattung
1x Rechts, 1x Links

LICHTKUPPEL

B1

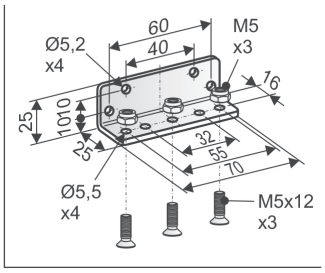

Anwendung

Montagewinkel zur Montage von Antrieben **KS2** mit **F21** und **KSA** mit **F14** an Lichtkuppeln

Art.-Nr. 151422

Werkstoff/Oberfläche
Edelstahl
Merkmal/Ausstattung
3x Senkschraube M5x12,
3x Mutter M5

K125

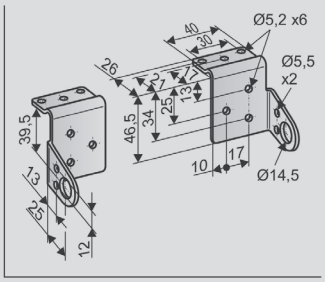

Anwendung

Aufliegende Montage am Aufsatzkranz von Lichtkuppeln zur Befestigung von Antrieben **KS2** und **KSA** mit **B1**

Art.-Nr. 523979

Werkstoff/Oberfläche
Edelstahl
Merkmal/Ausstattung
4x Schraube M5x10

OPTIONALES ZUBEHÖR

Flügelbock „Z“

F73

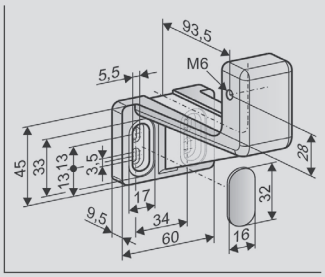

Anwendung

Aufliegende Montage an einwärts öffnende Flügel, für aufliegend montierte Antriebe **KSA** mit **K-C1**

Art.-Nr. 524221

Werkstoff/Oberfläche
Aluminiumguss (RAL 9007)
Merkmal/Ausstattung
1x Schaftschraube M5x35, 2x Abdeckplatte, selbstklebend

Unterlagplatte F39/F40

B2

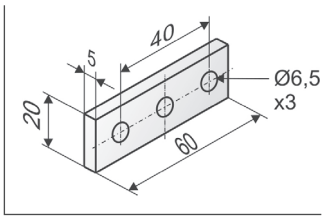

Anwendung

Unterlage für F39 und **F40** als Ausgleichsplatte bei Montage am Flügelprofil auswärts öffnender Dachflächenfenster

Art.-Nr. 155173

Werkstoff/Oberfläche
Aluminium (E6/C-0)
Merkmal/Ausstattung
60 x 20 x 5 mm

Unterlagplatte K-F

B3

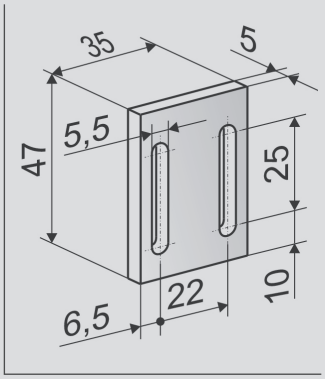

Anwendung

Unterlage für Konsolensatz K-F als Ausgleichsplatte bei Montage von Antrieben **KSA** an Flügelprofilen mit Überschlagdicke **FÜ < 10 mm**

Art.-Nr. 524222

Werkstoff/Oberfläche
Aluminium
Merkmal/Ausstattung
für Flügelbock F14
2x t = 3 mm, 1x t = 5 mm, für Konsolen 4x t = 5 mm

OPTIONALES ZUBEHÖR

Abdeckprofil-Set

AP-KSA

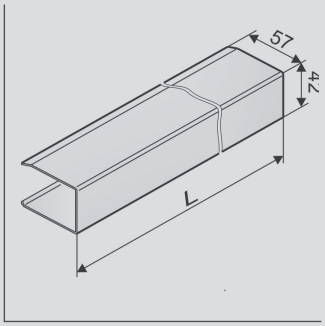

Anwendung

Abdeckprofil für aufliegend montierte Antriebe **KSA** mit Konsolensätzen **K-A1, K-B1, K-B2, K-E2, K84-1**; Profillänge anpassbar an die Länge der Antriebe oder der Flügel

Werkstoff/Oberfläche
Aluminium (E6/C-0) + Kunststoff (grau)
Merkmal/Ausstattung
inkl. Bearbeitungshilfe zur bauseitigen Kürzung des Abdeckprofils + Montage-Set

L = 1,45 m (Länge ohne Abdeckkappen)	**Art.-Nr. 524305**
L = 2,90 m (Länge ohne Abdeckkappen)	**Art.-Nr. 524310**
L = kundenspezifisch (Preis pro Meter)	**Art.-Nr. 524302**

Montage-Set für Abdeckprofil (grau)

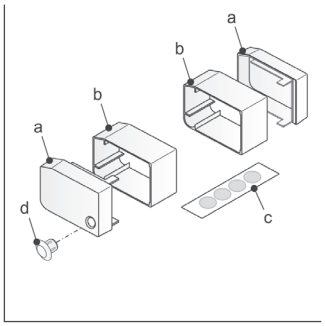

Art.-Nr. 524300

Werkstoff/Oberfläche
Aluminium, Kunststoff (grau)
Merkmal/Ausstattung
a. 2x Endkappe
b. 2x Distanzstück
c. 4x Klebepunkte
d. 1x Blindstopfen

Montage-Set für Abdeckprofil (schwarz)

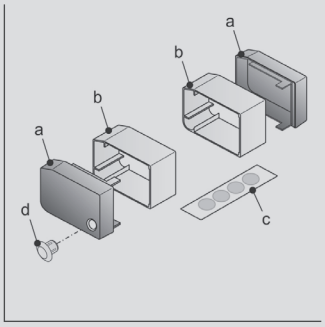

Art.-Nr. 524303

Werkstoff/Oberfläche
Aluminium, Kunststoff (schwarz)
Merkmal/Ausstattung
a. 2x Endkappe
b. 2x Distanzstück
c. 4x Klebepunkte
d. 1x Blindstopfen

Entriegelungsstecker

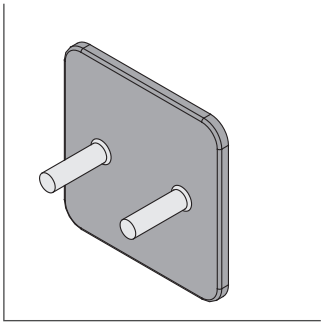

Anwendung

Manuelle Entriegelung der Kette zur stromlosen Montage/Demontage der Antriebe KSA

Art.-Nr. 524210

Werkstoff/Oberfläche
Kunststoff

OPTIONALES ZUBEHÖR

Hauptkontrolleinheit

M-COM

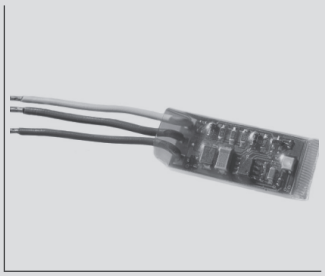

Anwendung

Konfigurationsmodul zur automatischen Konfiguration und Überwachung von max. 4 Öffner-/ 2 Verriegelungsantrieben in Ausführung S12 / S3 in Antriebs-Verbundsystemen

Bemessungsspannung: 24 V DC +/- 20 %, (max. 2 Vss)
Stromverbrauch: <12 mA
Antriebsart: S12

Art.-Nr. 524177

Schutzart: IP30 Gummi-ummantelt
Umgebungstemperatur: 0 °C ... +70 °C
Abmessungen: 45 x 17 x 6 mm
Anschlussadern: 3 Adern 0,5 mm² x 50 mm
Merkmal/Ausstattung Bestückte Leiterplatte mit Anschlussadern zum Einbau in bauseitige Anschlussdose

Sonderanfertigung	VE/Stck.	Art.-Nr.
Flügelböcke lackiert/pulverbeschichtet in RAL-Farben		
Lackierpauschale		**516030**
bei Bestellung von:	1 – 20	**516032**
	21 – 50	**516032**
	51 – 100	**516032**
	ab 101	**516032**
Konsolen lackiert/pulverbeschichtet in RAL-Farben		
Lackierpauschale		**516030**
bei Bestellung von:	1 – 20	**516031**
	21 – 50	**516031**
	51 – 100	**516031**
	ab 101	**516031**

aumüller

2 Spindelantriebe

ÜBERSICHT SPINDELANTRIEBE

Baureihe	Version	Ausführung		Hublänge	Kraft		Geschwindigkeit		Hub in	Abschaltstrom	Anwendung			Einsatzbereich		Einsatz in Systemen mit		
		Abschaltelektronik	Bemessungsspannung	von-bis	Schub	Zug	AUF	ZU	60 s	Max.	Lüftung	RWA	NRWG	Fassade	Dach	Laufüberwachung	Synchronlauf	Schließfolge
			[VDC]	[mm]	[N]	[N]	[mm/s]	[mm/s]	[mm]	[A]								
PLA	PLA6	S3	24	100–1000	600	600	6,0	6,0	350	0,8	●	●	●	■	●	●		●
		S12		100–1000	600	600	6,0	6,0	350	0,8	●	●	●	■	●	●	●	●
	PLA8	S3	24	100–1000	800	800	10,0	10,0	600	1,4	●	●	●	■	●	●		●
		S12		100–1000	800	800	10,0	10,0	600	1,4	●	●	●	■	●	●	●	●
	PLA10	S12	24	100–1000	1000	1000	12,6	12,6	750	2,5	●	●	●	■	●	●	●	●
	PLA101	S3	24	100–1000	1000	1000	4,6	4,6	250	1,0	●	●	●	■	●	●		●
		S12		100–1000	1000	1000	4,6	4,6	250	1,0	●	●	●	■	●	●	●	●
	PLA16	S12		100–1000	1600	1600	7,0	7,0	400	2,5	●	●	●	■	●	●	●	●
	PLA116	S3	24	100–750	1600	1600	4,0	4,0	240	1,2	●	●	●	■	●	●		●
		S12		100–750	1600	1600	4,0	4,0	240	1,2	●	●	●	■	●	●	●	●
PLS	PLS15	S12	24	300–1000	1500	1500	16,0	16,0	950	4,0	●	●	●	■	●	●	●	●
	PLS30	S12	24	300–1000	3000	2000	7,8	7,8	450	5,0	●	●	●	■	●	●	●	●
	PLS50	S12	24	200–750	5000	5000	4,0	4,0	240	4,2	●	●	●	■	●	●	●	●
SP	SP8	S2	24	100–750	800	800	7,0	7,0	400	1,0	●	●		■	●	○		○
		S2	230	300–750	800	800	7,0	7,0	400	0,2	●			■	●			

LEGENDE

● geeignet ■ weniger geeignet

S2 Lastabschaltelektronik

S3 nachtaktsichere Lastabschaltelektronik mit programmierbarer Laufüberwachung (bis 300 mm Hub) und Folgesteuerung

S12 intelligente Regelelektronik programmierbar für Synchronlauf und Sonderfunktionen

○ nur mit externen Modulen (Abschalt-/Regelelektronik, Gleichlaufregelung, Schließfolgemodul)

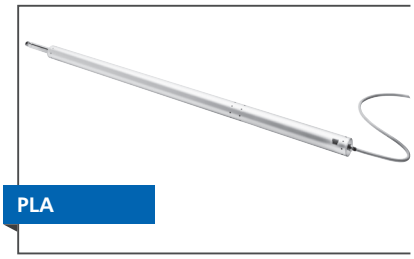

PLA SPINDELANTRIEBE

Ausführung	24V DC, S3 und S12
Schub-/Zugkraft	600 – 1600 N (abhängig von Baureihe)
Hublänge	100 – 1000 mm
Geschwindigkeit	4,0 – 12,5 mm/s (abhängig von Baureihe)
Gehäuse (DxL)	D = 36 mm, Länge hubabhängig
Ausstellmechanismus	Spindelrohr aus Edelstahl
Varianten	Solo, Tandem, Synchro
Schutzart	IP 65

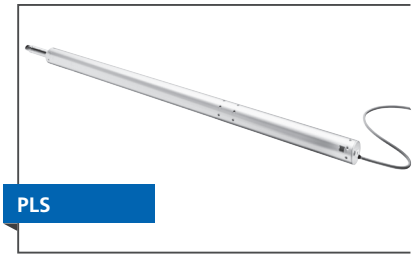

PLS SPINDELANTRIEBE

Ausführung	24V DC, S12
Schub-/Zugkraft	1500 – 5000 N
Hublänge	300 – 1200 mm
Geschwindigkeit	4,0 – 17,0 mm/s (abhängig von Baureihe)
Gehäuse (DxL)	D = 50/(60) mm, Länge hubabhängig
Ausstellmechanismus	Spindelrohr aus Edelstahl
Varianten	Solo, Tandem, Synchro
Schutzart	IP 54

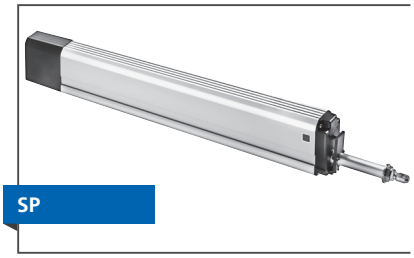

SP SPINDELANTRIEBE

Ausführung	24V DC, S2/230V AC, S2
Schub-/Zugkraft	800 N
Hublänge	100 – 750 mm (230V AC: 300 – 750)
Geschwindigkeit	8,5 mm/s
Gehäuse (BxH)	43 x 76 mm, Länge hubabhängig
Ausstellmechanismus	Spindelrohr aus Aluminium
Varianten	Solo, Z mit Rückmeldekontakt
Schutzart	IP 54/IP 65

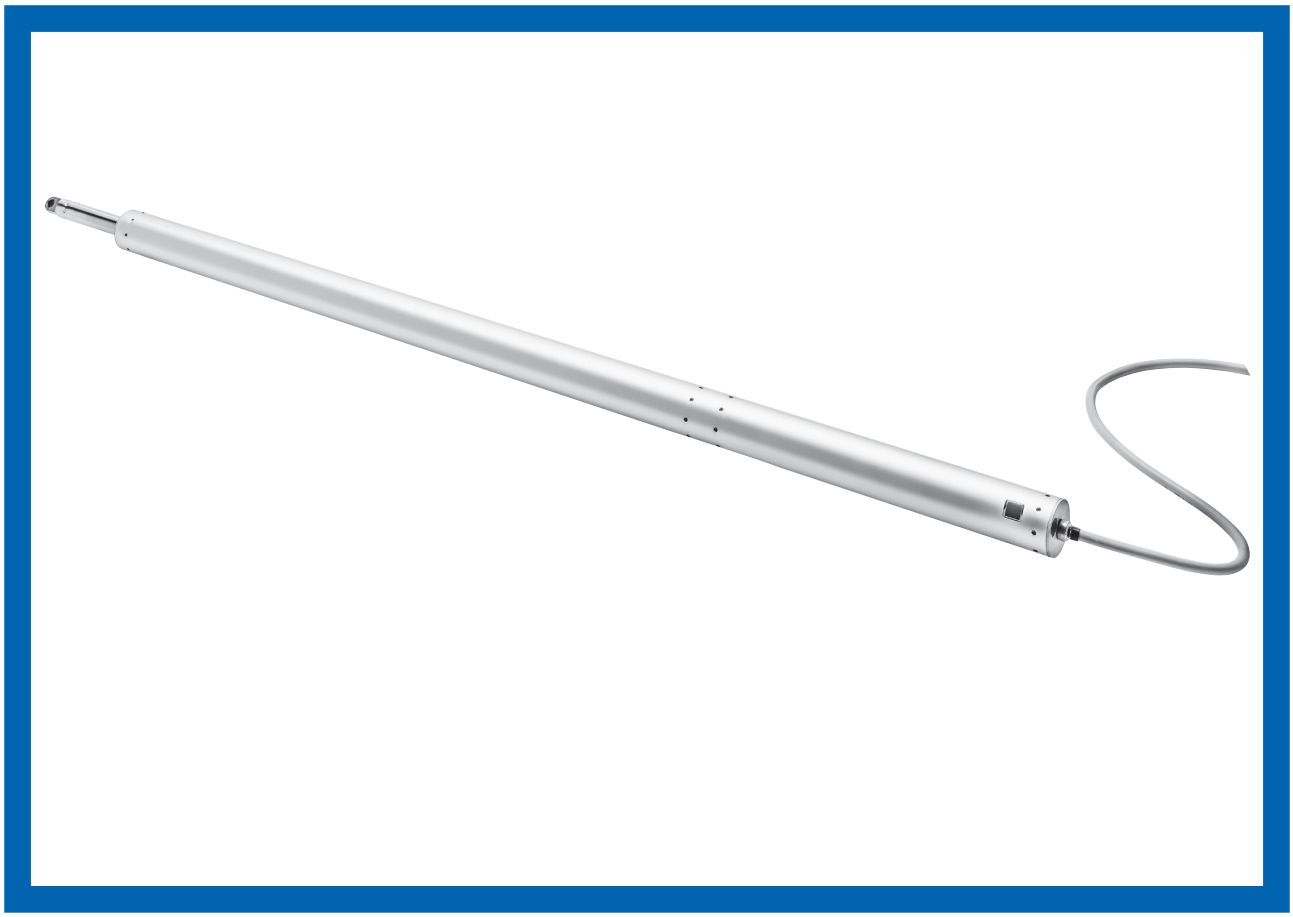

PRODUKTMERKMALE PLA

- Für kontrollierte natürliche Lüftung, RWA, ferralux®-NRWG nach EN12101-2
- Robuste korrosionsbeständige Ausführung im schlanken, eloxierten Aluminiumgehäuse (D = 36 mm), optional in RAL Farben
- Montagefreundlich durch verstellbaren Klemmring und hintere Aufhängung
- Spindel und Schubrohr aus Edelstahl, kugelgelagert mit Endlagendämpfung
- Programmierbare Parameter der intelligenten S12 Regelelektronik
  - Synchronisierter Mehrfachbetrieb und Folgesteuerung
  - Softanlauf und Softabschaltung in den Endlagen
  - Hublänge, Schließkraft, Geschwindigkeit
  - Reversierung bei Überlastabschaltung während des Schließvorgangs
- Schutzart IP 65
- Mit GoreTex Membrane
- Geeignet für den Betrieb mit M-COM zur automatischen Konfiguration von Synchronlauf und Folgesteuerungen

Für diese Produktbaureihe wurde eine Typ III Umweltproduktdeklaration (EPD - Environmental Product Declaration) nach ISO 14025 und EN 15804 erstellt.

Die Ergebnisse der Ökobilanz der einzelnen Produkttypen sind am Ende dieses Produktkatalogs gelistet.
Die EPDs können auf unserer Homepage **www.aumueller-gmbh.de** eingesehen bzw. heruntergeladen werden.

FASSADE

Kippflügel

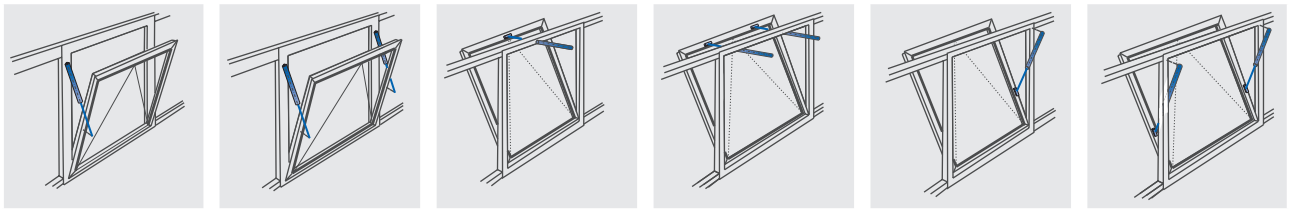

Klappflügel

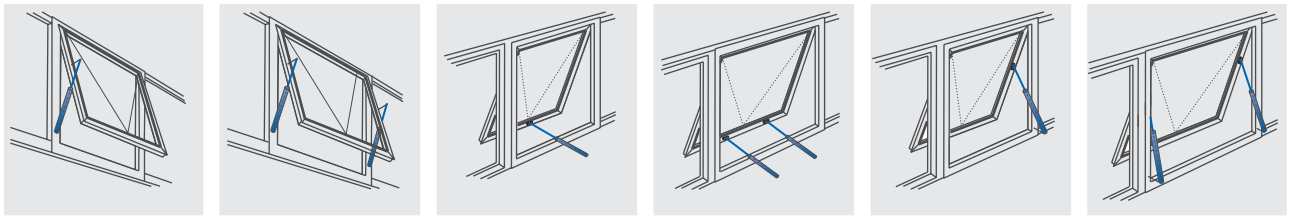

Drehflügel

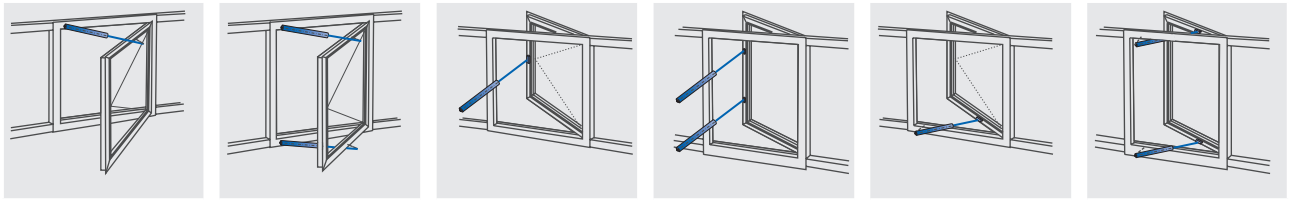

DACH

Dach-Kippflügel

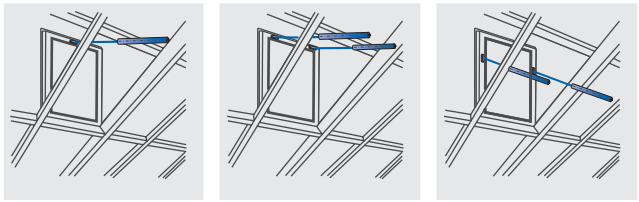

Dach-Klappflügel

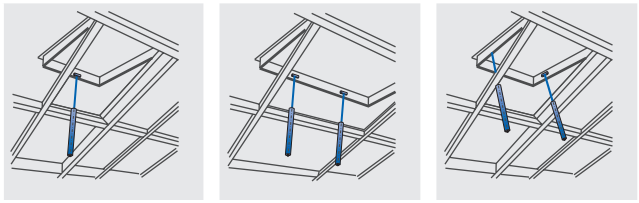

Lichtkuppel

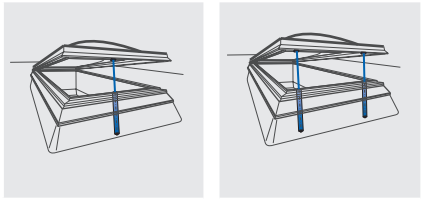

Glaspyramide

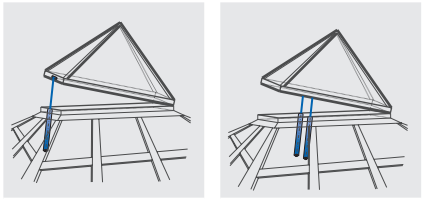

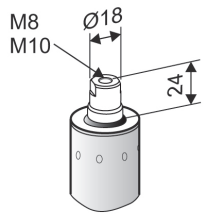

OPTION

- Anwendung: Lüftung, RWA, ferralux®-NRWG

Optionen

- Spindelrohrende mit Gewinde für Gabelkopf
- Augenschraube/Gabelkopf für hintere Aufhängung

S3

- Integrierte nachtaktsichere Lastabschaltelektronik S3

Optionen

- Programmierung laufüberwachter Mehrfachbetrieb (bis s 300 mm)
- Programmierung Folgesteuerung mit Verriegelungsantrieben (S3 / S12)

S12

- Integrierte intelligente Regelelektronik S12

Optionen

- Programmierung Synchronlauf von bis zu 4 Antrieben und Sonderfunktionen
- M-COM zur automatischen Konfiguration von Synchronlauf und Folgesteuerungen mit Verriegelungsantrieben (S3 / S12) in Antriebs-Verbundsystemen

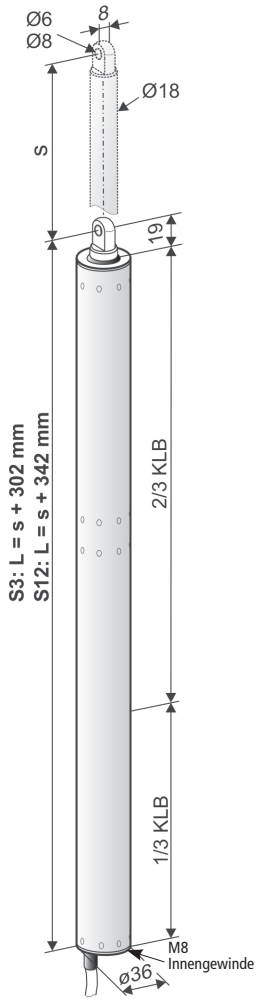

TECHNISCHE DATEN

U_N	Bemessungsspannung	24V DC (± 20 %), max. 2 Vpp
I_N	Bemessungsstrom	0,6 A
I_A	Abschaltstrom	0,8 A
P_N	Bemessungsaufnahme	15 W
ED	Einschaltdauer	30 % (ON: 3 min./OFF: 7 min.)
	Schutzart	IP 65
	Umgebungstemperatur	-5 °C ... +75 °C
F_Z	Zugkraft max.	600 N
F_A	Schubkraft	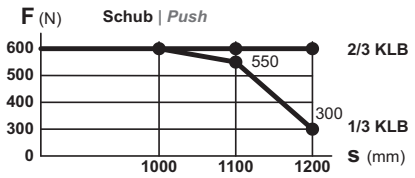
F_H	Zuhaltekraft	5000 N (befestigungsabhängig)
	Schubrohr	Edelstahl
	Anschlusskabel	Halogenfrei, grau 3 x 1,0 mm², ~ 3 m
v	Geschwindigkeit	6,0 mm/s 6,0 mm/s
s	Hub	100 – 1200 mm (± 5 %)
L	Gesamtlänge	(S3): s + 302 mm (S12): s + 342 mm (siehe Bestelldaten)
	A-bewerteter Emissions-Schalldruckpegel	≤70 dB (A)

OPTION

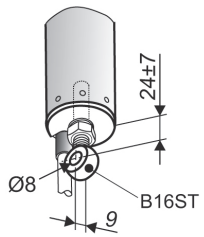

BESTELLDATEN

s [mm]	L [mm]	Version	Farbe	VE/Stck.	Art.-Nr.
100	402	PLA6 100 S3	E6/C-0	1	**564110**
	442	PLA6 100 S12		1	**546310**
200	502	PLA6 200 S3	E6/C-0	1	**564121**
	542	PLA6 200 S12		1	**546320**
300	602	PLA6 300 S3	E6/C-0	1	**564130**
	642	PLA6 300 S12		1	**546330**
400	702	PLA6 400 S3	E6/C-0	1	**564140**
	742	PLA6 400 S12		1	**546340**
500	802	PLA6 500 S3	E6/C-0	1	**564150**
	842	PLA6 500 S12		1	**546350**
600	902	PLA6 600 S3	E6/C-0	1	**564160**
	942	PLA6 600 S12		1	**546360**
750	1052	PLA6 750 S3	E6/C-0	1	**564175**
	1092	PLA6 750 S12		1	**546375**
1000	1302	PLA6 1000 S3	E6/C-0	1	**564200**
	1342	PLA6 1000 S12		1	**546400**

OPTIONEN

Sonderanfertigung	VE/Stck.	Art.-Nr.
Vordere Befestigung		
Schubrohrende Innengewinde M8	1	**515061**
Schubrohrende Innengewinde M10	1	**515060**
Lackierung Antriebsgehäuse in RAL-Farben		
Lackierpauschale		**516030**
bei Bestellung von:	1 – 20	**516004**
	21 – 50	**516004**
	51 – 100	**516004**
	ab 101	**516004**
Verlängerung der Standard-Anschlusskabellänge auf:		
5 m – halogenfrei, grau – 3 x 1,0 mm²		**501037**
10 m – halogenfrei, grau – 3 x 1,0 mm²		**501039**
Mechanische Hubverkürzung S3		
Hubverkürzung ohne Baulänge - mechanisch	1	**516000**
Zubehör für vordere/hintere Aufhängung		
B16ST Augenschraube Ø8 mm, verzinkt	1	**100044**
B16VA Augenschraube Ø8 mm, Edelstahl	1	**100144**
B27ST Gabelkopf M8x16 mm, verzinkt, Gewindestift M8x45 mm	1	**105510**
B28ST Gabelkopf M10x20 mm, verzinkt, Gewindestift M10x50 mm	1	**105520**
Programmierung Mikroprozessor S3		
Laufüberwachter Mehrfachbetrieb / Folgesteuerung	1	**524181**
Programmierung Mikroprozessor S12		
Hubverkürzung elektronisch 24V S12	1	**524190**
Programmierung Antriebe 24V / 230V S12	1	**524180**
Weitere Baulängen auf Anfrage		
Optionales Zubehör	VE/Stck.	**Art.-Nr.**
M-COM Konfigurationsmodul für Antriebs-Verbundsysteme	1	**524177**

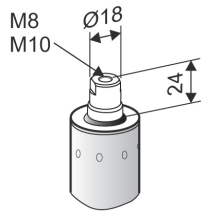

OPTION

- Anwendung: Lüftung, RWA, ferralux®-NRWG

Optionen

- Spindelrohrende mit Gewinde für Gabelkopf
- Augenschraube/Gabelkopf für hintere Aufhängung

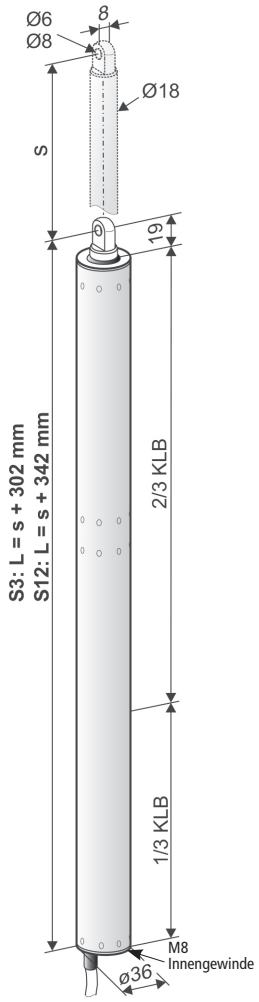

S3

- Integrierte nachtaktsichere Lastabschaltelektronik S3

Optionen

- Programmierung laufüberwachter Mehrfachbetrieb (bis s 300 mm)
- Programmierung Folgesteuerung mit Verriegelungsantrieben (S3 / S12)

S12

- Integrierte intelligente Regelelektronik S12

Optionen

- Programmierung Synchronlauf von bis zu 4 Antrieben und Sonderfunktionen
- M-COM zur automatischen Konfiguration von Synchronlauf und Folgesteuerungen mit Verriegelungsantrieben (S3 / S12) in Antriebs-Verbundsystemen

TECHNISCHE DATEN

U_N	Bemessungsspannung	24V DC (± 20 %), max. 2 Vpp
I_N	Bemessungsstrom	1,0 A
I_A	Abschaltstrom	1,4 A
P_N	Bemessungsaufnahme	24 W
ED	Einschaltdauer	30 % (ON: 3 min./OFF: 7 min.)
	Schutzart	IP 65
	Umgebungstemperatur	-5 °C ... +75 °C
F_Z	Zugkraft max.	800 N
F_A	Schubkraft	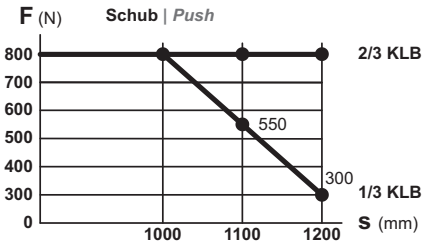

F_H	Zuhaltekraft	5000 N (befestigungsabhängig)
	Schubrohr	Edelstahl
	Anschlusskabel	Halogenfrei, grau 3 x 1,0 mm², ~ 3 m
v	Geschwindigkeit	10,0 mm/s 10,0 mm/s
s	Hub	100 – 1200 mm (± 5 %)
L	Gesamtlänge	(S3): s + 302 mm (S12): s + 342 mm (siehe Bestelldaten)
A-bewerteter Emissions-Schalldruckpegel		≤70 dB (A)

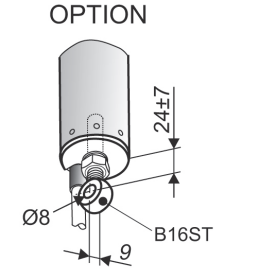

BESTELLDATEN

s [mm]	L [mm]	Version	Farbe	VE/Stck.	Art.-Nr.
100	402	PLA8 100 S3	E6/C-0	1	**523710**
	442	PLA8 100 S12		1	**515210**
200	502	PLA8 200 S3	E6/C-0	1	**523720**
	542	PLA8 200 S12		1	**515220**
300	602	PLA8 300 S3	E6/C-0	1	**523730**
	642	PLA8 300 S12		1	**515230**
400	702	PLA8 400 S3	E6/C-0	1	**523740**
	742	PLA8 400 S12		1	**515240**
500	802	PLA8 500 S3	E6/C-0	1	**523750**
	842	PLA8 500 S12		1	**515250**
600	902	PLA8 600 S3	E6/C-0	1	**523760**
	942	PLA8 600 S12		1	**515260**
750	1052	PLA8 750 S3	E6/C-0	1	**523775**
	1092	PLA8 750 S12		1	**515275**
1000	1302	PLA8 1000 S3	E6/C-0	1	**523800**
	1342	PLA8 1000 S12		1	**515295**

OPTIONEN

Sonderanfertigung	VE/Stck.	Art.-Nr.
Vordere Befestigung		
Schubrohrende Innengewinde M8	1	**515061**
Schubrohrende Innengewinde M10	1	**515060**
Lackierung Antriebsgehäuse in RAL-Farben		
Lackierpauschale		**516030**
bei Bestellung von:	1 – 20	**516004**
	21 – 50	**516004**
	51 – 100	**516004**
	ab 101	**516004**
Verlängerung der Standard-Anschlusskabellänge auf:		
5 m – halogenfrei, grau – 3 x 1,0 mm²		**501037**
10 m – halogenfrei, grau – 3 x 1,0 mm²		**501039**
Mechanische Hubverkürzung S3		
Hubverkürzung ohne Baulänge - mechanisch	1	**516000**
Zubehör für vordere / hintere Aufhängung		
B16ST Augenschraube Ø8 mm, verzinkt	1	**100044**
B16VA Augenschraube Ø8 mm, Edelstahl	1	**100144**
B27ST Gabelkopf M8x16 mm, verzinkt, Gewindestift M8x45 mm	1	**105510**
B28ST Gabelkopf M10x20 mm, verzinkt, Gewindestift M10x50 mm	1	**105520**
Programmierung Mikroprozessor S3		
Laufüberwachter Mehrfachbetrieb / Folgesteuerung	1	**524181**
Programmierung Mikroprozessor S12		
Hubverkürzung elektronisch 24V S12	1	**524190**
Programmierung Antriebe 24V / 230V S12	1	**524180**
Weitere Baulängen auf Anfrage		
Optionales Zubehör	VE/Stck.	**Art.-Nr.**
M-COM Konfigurationsmodul für Antriebs-Verbundsysteme	1	**524177**

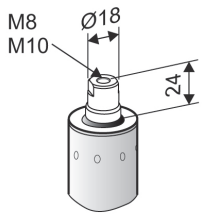

OPTION

- Anwendung: Lüftung, RWA, ferralux®-NRWG

Optionen

- Spindelrohrende mit Gewinde für Gabelkopf
- Augenschraube/Gabelkopf für hintere Aufhängung

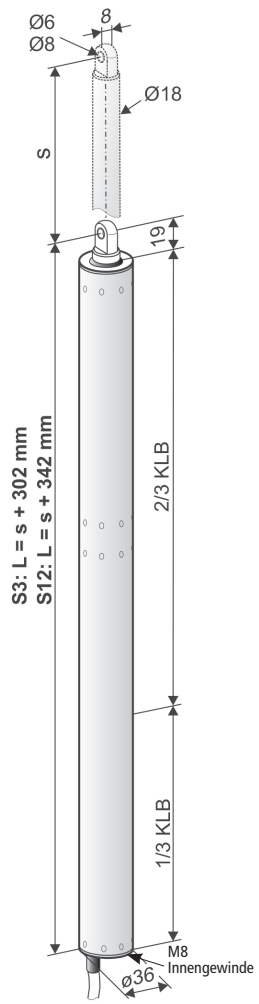

S3

- Integrierte nachtaktsichere Lastabschaltelektronik S3

Optionen

- Programmierung laufüberwachter Mehrfachbetrieb (bis s 300 mm)
- Programmierung Folgesteuerung mit Verriegelungsantrieben (S3 / S12)

S12

- Integrierte intelligente Regelelektronik S12

Optionen

- Programmierung Synchronlauf von max. 4 Antrieben und Sonderfunktionen
- M-COM zur automatischen Konfiguration von Synchronlauf und Folgesteuerungen mit Verriegelungsantrieben (S3 / S12) in Antriebs-Verbundsystemen

TECHNISCHE DATEN

U_N	Bemessungsspannung	24V DC (± 20 %), max. 2 Vpp
I_N	Bemessungsstrom	0,8 A
I_A	Abschaltstrom	1,0 A
P_N	Bemessungsaufnahme	19 W
ED	Einschaltdauer	30 % (ON: 3 min./OFF: 7 min.)
	Schutzart	IP 65
	Umgebungstemperatur	-5 °C ... +75 °C
F_Z	Zugkraft max.	1000 N
F_A	Schubkraft	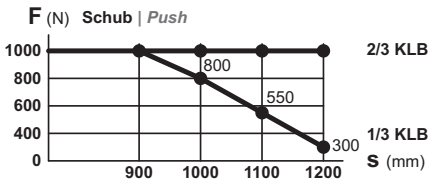
F_H	Zuhaltekraft	5000 N (befestigungsabhängig)
	Schubrohr	Edelstahl
	Anschlusskabel	Halogenfrei, grau 3 x 1,0 mm², ~ 3 m
v	Geschwindigkeit	4,6 mm/s 4,6 mm/s
s	Hub	100 – 1200 mm (± 5 %)
L	Gesamtlänge	S3: s + 302 mm S12: s + 342 mm (siehe Bestelldaten)
A-bewerteter Emissions-Schalldruckpegel		≤ 70 dB (A)

OPTION

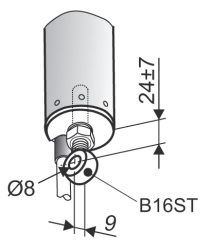

BESTELLDATEN

s [mm]	L [mm]	Version	Farbe	VE/Stck.	Art.-Nr.
100	402	PLA101 100 S3	E6/C-0	1	**565110**
	442	PLA101 100 S12		1	**564910**
200	502	PLA101 200 S3	E6/C-0	1	**565120**
	542	PLA101 200 S12		1	**564922**
300	602	PLA101 300 S3	E6/C-0	1	**565130**
	642	PLA101 300 S12		1	**564930**
400	702	PLA101 400 S3	E6/C-0	1	**565140**
	742	PLA101 400 S12		1	**564940**
500	802	PLA101 500 S3	E6/C-0	1	**565150**
	842	PLA101 500 S12		1	**564950**
600	902	PLA101 600 S3	E6/C-0	1	**565160**
	942	PLA101 600 S12		1	**564960**
750	1052	PLA101 750 S3	E6/C-0	1	**565175**
	1092	PLA101 750 S12		1	**564975**
1000	1302	PLA101 1000 S3	E6/C-0	1	**565200**
	1342	PLA101 1000 S12		1	**565000**

OPTIONEN

Sonderanfertigung	VE/Stck.	Art.-Nr.
Vordere Befestigung		
Schubrohrende Innengewinde M8	1	**515061**
Schubrohrende Innengewinde M10	1	**515060**
Lackierung Antriebsgehäuse in RAL-Farben		
Lackierpauschale		**516030**
bei Bestellung von:	1 – 20	**516004**
	21 – 50	**516004**
	51 – 100	**516004**
	ab 101	**516004**
Verlängerung der Standard-Anschlusskabellänge auf:		
5 m – halogenfrei, grau – 3 x 1,0 mm²		**501037**
10 m – halogenfrei, grau – 3 x 1,0 mm²		**501039**
Mechanische Hubverkürzung S3		
Hubverkürzung ohne Baulänge - mechanisch	1	**516000**
Zubehör für vordere / hintere Aufhängung		
B16ST Augenschraube Ø8 mm, verzinkt	1	**100044**
B16VA Augenschraube Ø8 mm, Edelstahl	1	**100144**
B27ST Gabelkopf M8x16 mm, verzinkt, Gewindestift M8x45 mm	1	**105510**
B28ST Gabelkopf M10x20 mm, verzinkt, Gewindestift M10x50 mm	1	**105520**
Programmierung Mikroprozessor S3		
Laufüberwachter Mehrfachbetrieb / Folgesteuerung	1	**524181**
Programmierung Mikroprozessor S12		
Hubverkürzung elektronisch 24V S12	1	**524190**
Programmierung Antriebe 24V / 230V S12	1	**524180**
Weitere Baulängen auf Anfrage		
Optionales Zubehör	VE/Stck.	**Art.-Nr.**
M-COM Konfigurationsmodul für Antriebs-Verbundsysteme	1	**524177**

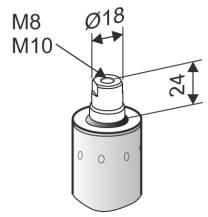

OPTION

- Anwendung: Lüftung, RWA, ferralux®-NRWG

Optionen

- Spindelrohrende mit Gewinde für Gabelkopf
- Augenschraube/Gabelkopf für hintere Aufhängung

S3

- Integrierte nachtaktsichere Lastabschaltelektronik S3

Optionen

- Programmierung laufüberwachter Mehrfachbetrieb (bis s 300 mm)
- Programmierung Folgesteuerung mit Verriegelungsantrieben (S3 / S12)

S12

- Integrierte intelligente Regelelektronik S12

Optionen

- Programmierung Synchronlauf von max. 4 Antrieben und Sonderfunktionen
- M-COM zur automatischen Konfiguration von Synchronlauf und Folgesteuerungen mit Verriegelungsantrieben (S3 / S12) in Antriebs-Verbundsystemen

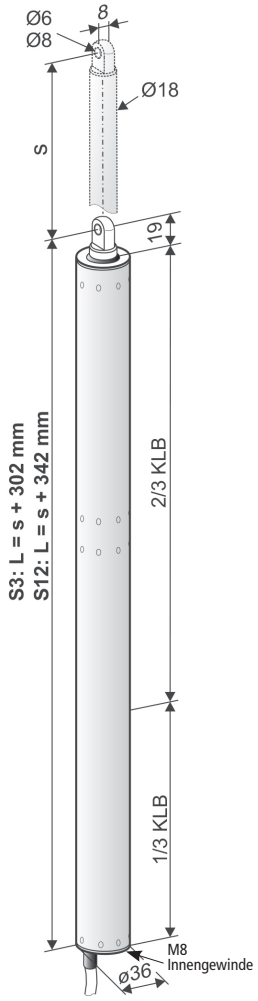

TECHNISCHE DATEN

U_N	Bemessungsspannung	24V DC (± 20 %), max. 2 Vpp
I_N	Bemessungsstrom	1,0 A
I_A	Abschaltstrom	1,2 A
P_N	Bemessungsaufnahme	24 W
ED	Einschaltdauer	30 % (ON: 3 min./OFF: 7 min.)
	Schutzart	IP 65
	Umgebungstemperatur	-5 °C ... +75 °C
F_Z	Zugkraft max.	1600 N
F_A	Schubkraft	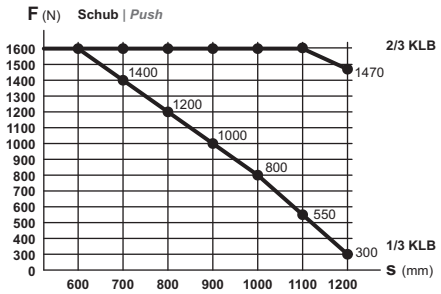
F_H	Zuhaltekraft	5000 N (befestigungsabhängig)
	Schubrohr	Edelstahl
	Anschlusskabel	Halogenfrei, grau 3 x 1,0 mm², ~ 3 m
v	Geschwindigkeit	4,0 mm/s 4,0 mm/s
s	Hub	100 – 1200 mm (± 5 %)
L	Gesamtlänge	S3: s + 302 mm S12: s + 342 mm (siehe Bestelldaten)
	A-bewerteter Emissions-Schalldruckpegel	≤70 dB (A)

OPTION

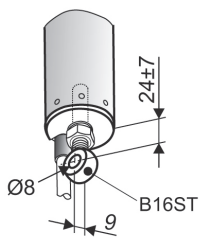

BESTELLDATEN

s [mm]	L [mm]	Version	Farbe	VE/Stck.	Art.-Nr.
100	402	PLA116 100 S3	E6/C-0	1	**565310**
	442	PLA116 100 S12		1	**565510**
200	502	PLA116 200 S3	E6/C-0	1	**565320**
	542	PLA116 200 S12		1	**565520**
300	602	PLA116 300 S3	E6/C-0	1	**565330**
	642	PLA116 300 S12		1	**565530**
400	702	PLA116 400 S3	E6/C-0	1	**565340**
	742	PLA116 400 S12		1	**565540**
500	802	PLA116 500 S3	E6/C-0	1	**565350**
	842	PLA116 500 S12		1	**565550**
600	902	PLA116 600 S3	E6/C-0	1	**565360**
	942	PLA116 600 S12		1	**565560**
750	1052	PLA116 750 S3	E6/C-0	1	**565375**
	1092	PLA116 750 S12		1	**565575**

OPTIONEN

Sonderanfertigung	VE/Stck.	Art.-Nr.
Vordere Befestigung		
Schubrohrende Inngengewinde M8	1	**515061**
Schubrohrende Inngengewinde M10	1	**515060**
Lackierung Antriebsgehäuse in RAL-Farben		
Lackierpauschale		**516030**
bei Bestellung von:	1 – 20	**516004**
	21 – 50	**516004**
	51 – 100	**516004**
	ab 101	**516004**
Verlängerung der Standard-Anschlusskablelänge auf:		
5 m – halogenfrei, grau – 3 x 1,0 mm²		**501037**
10 m – halogenfrei, grau – 3 x 1,0 mm²		**501039**
Mechanische Hubverkürzung S3		
Hubverkürzung ohne Baulänge - mechanisch	1	**516000**
Zubehör für vordere / hintere Aufhängung		
B16ST Augenschraube Ø8 mm, verzinkt	1	**100044**
B16VA Augenschraube Ø8 mm, Edelstahl	1	**100144**
B27ST Gabelkopf M8x16 mm, verzinkt, Gewindestift M8x45 mm	1	**105510**
B28ST Gabelkopf M10x20 mm, verzinkt, Gewindestift M10x50 mm	1	**105520**
Programmierung Mikroprozessor S3		
Laufüberwachter Mehrfachbetrieb / Folgesteuerung	1	**524181**
Programmierung Mikroprozessor S12		
Hubverkürzung elektronisch 24V S12	1	**524190**
Programmierung Antriebe 24V / 230V S12	1	**524180**
Weitere Baulängen auf Anfrage		
Optionales Zubehör	VE/Stck.	**Art.-Nr.**
M-COM Konfigurationsmodul für Antriebs-Verbundsysteme	1	**524177**

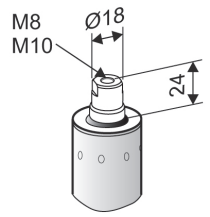

OPTION

- Anwendung: Lüftung, RWA, ferralux®-NRWG
- Integrierte intelligente Regelelektronik S12

Optionen

- Programmierung Synchronlauf von max. 4 Antrieben und Sonderfunktionen
- M-COM zur automatischen Konfiguration von Synchronlauf und Folgesteuerungen mit Verriegelungsantrieben (S3 / S12) in Antriebs-Verbundsystemen
- Spindelrohrende mit Gewinde für Gabelkopf
- Augenschraube/Gabelkopf für hintere Aufhängung

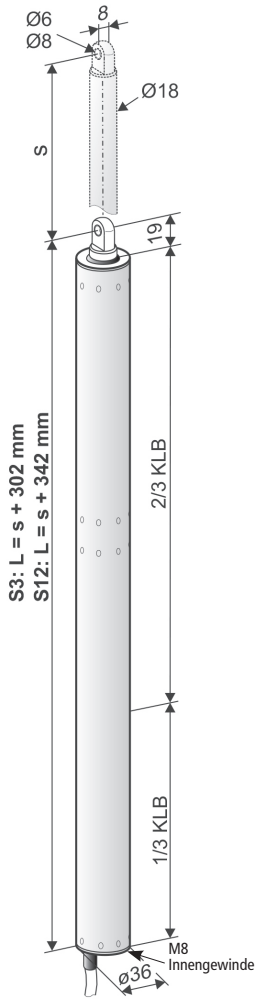

TECHNISCHE DATEN

U_N	Bemessungsspannung	24V DC (± 20 %), max. 2 Vpp
I_N	Bemessungsstrom	1,9 A
I_A	Abschaltstrom	2,5 A
P_N	Bemessungsaufnahme	45 W
ED	Einschaltdauer	30 % (ON: 3 min./OFF: 7 min.)
	Schutzart	IP 65
	Umgebungstemperatur	-5 °C ... +75 °C
F_Z	Zugkraft max.	1000 N
F_A	Schubkraft	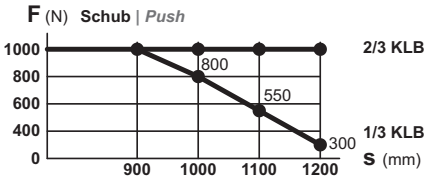
F_H	Zuhaltekraft	5000 N (befestigungsabhängig)
	Schubrohr	Edelstahl
	Anschlusskabel	Halogenfrei, grau 3 x 1,0 mm², ~ 3 m
v	Geschwindigkeit	12,6 mm/s 12,6 mm/s
s	Hub	100 – 1200 mm (± 5 %)
L	Gesamtlänge	s + 342 mm (siehe Bestelldaten)
A-bewerteter Emissions-Schalldruckpegel		≤70 dB (A)

OPTION

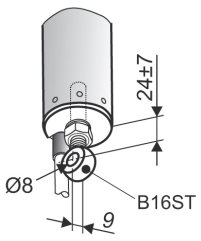

BESTELLDATEN

s [mm]	L [mm]	Version	Farbe	VE/Stck.	Art.-Nr.
100	442	PLA 10 100 S12	E6/C-0	1	**523610**
200	542	PLA 10 200 S12	E6/C-0	1	**523620**
300	642	PLA 10 300 S12	E6/C-0	1	**523630**
400	742	PLA 10 400 S12	E6/C-0	1	**523640**
500	842	PLA 10 500 S12	E6/C-0	1	**523650**
600	942	PLA 10 600 S12	E6/C-0	1	**523660**
750	1092	PLA 10 750 S12	E6/C-0	1	**523675**
1000	1342	PLA 10 1000 S12	E6/C-0	1	**523700**

OPTIONEN

Sonderanfertigung	VE/Stck.	Art.-Nr.
Vordere Befestigung		
Schubrohrende Innengewinde M8	1	**515061**
Schubrohrende Innengewinde M10	1	**515060**
Lackierung Antriebsgehäuse in RAL-Farben		
Lackierpauschale		**516030**
bei Bestellung von:	1 – 20	**516004**
	21 – 50	**516004**
	51 – 100	**516004**
	ab 101	**516004**
Verlängerung der Standard-Anschlusskabellänge auf:		
5 m – halogenfrei, grau – 3 x 1,0 mm²		**501037**
10 m – halogenfrei, grau – 3 x 1,0 mm²		**501039**
Mechanische Hubverkürzung S3		
Hubverkürzung ohne Baulänge - mechanisch	1	**516000**
Zubehör für vordere / hintere Aufhängung		
B16ST Augenschraube Ø8 mm, verzinkt	1	**100044**
B16VA Augenschraube Ø8 mm, Edelstahl	1	**100144**
B27ST Gabelkopf M8x16 mm, verzinkt, Gewindestift M8x45 mm	1	**105510**
B28ST Gabelkopf M10x20 mm, verzinkt, Gewindestift M10x50 mm	1	**105520**
Programmierung Mikroprozessor S12		
Hubverkürzung elektronisch 24V S12	1	**524190**
Programmierung Antriebe 24V / 230V S12	1	**524180**
Weitere Baulängen auf Anfrage		
Optionales Zubehör	VE/Stck.	**Art.-Nr.**
M-COM Konfigurationsmodul für Antriebs-Verbundsysteme	1	**524177**

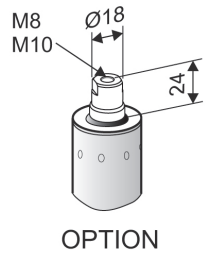

OPTION

- Anwendung: Lüftung, RWA, ferralux®-NRWG
- Integrierte intelligente Regelelektronik S12

Optionen

- Programmierung Synchronlauf von max. 4 Antrieben und Sonderfunktionen
- M-COM zur automatischen Konfiguration von Synchronlauf und Folgesteuerungen mit Verriegelungsantrieben (S3 / S12) in Antriebs-Verbundsystemen
- Spindelrohrende mit Gewinde für Gabelkopf
- Augenschraube/Gabelkopf für hintere Aufhängung

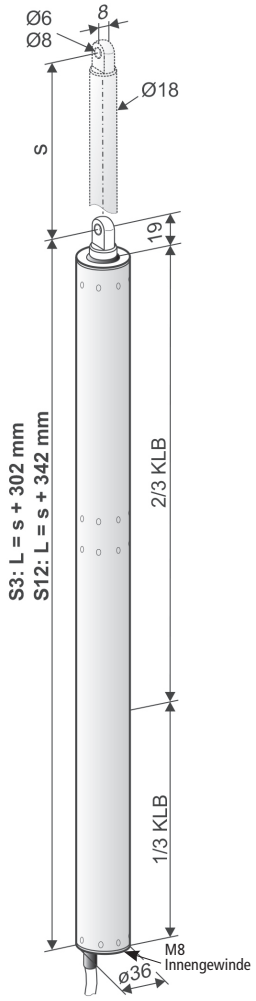

TECHNISCHE DATEN

U_N	Bemessungsspannung	24V DC (± 20 %), max. 2 Vpp
I_N	Bemessungsstrom	1,9 A
I_A	Abschaltstrom	2,5 A
P_N	Bemessungsaufnahme	45 W
ED	Einschaltdauer	30 % (ON: 3 min./OFF: 7 min.)
	Schutzart	IP 65
	Umgebungstemperatur	-5 °C ... +75 °C
F_Z	Zugkraft max.	1600 N
F_A	Schubkraft	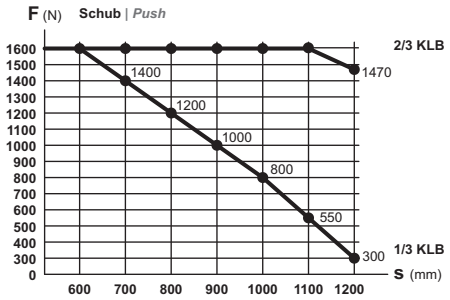
F_H	Zuhaltekraft	5000 N (befestigungsabhängig)
	Schubrohr	Edelstahl
	Anschlusskabel	Halogenfrei, grau 3 x 1,0 mm², ~ 3 m
v	Geschwindigkeit	7,0 mm/s 7,0 mm/s
s	Hub	100 – 1200 mm (± 5 %)
L	Gesamtlänge	s + 342 mm (siehe Bestelldaten)
A-bewerteter Emissions-Schalldruckpegel		≤70 dB (A)

OPTION

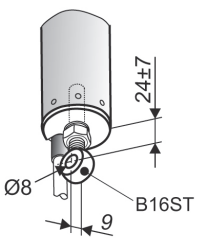

BESTELLDATEN

s [mm]	L [mm]	Version	Farbe	VE/Stck.	Art.-Nr.
100	442	PLA16 100 S12	E6/C-0	1	**565710**
200	542	PLA16 200 S12	E6/C-0	1	**565720**
300	642	PLA16 300 S12	E6/C-0	1	**565730**
400	742	PLA16 400 S12	E6/C-0	1	**565740**
500	842	PLA16 500 S12	E6/C-0	1	**565750**
600	942	PLA16 600 S12	E6/C-0	1	**565760**
750	1092	PLA16 750 S12	E6/C-0	1	**565775**
1000	1342	PLA16 1000 S12	E6/C-0	1	**565800**

OPTIONEN

Sonderanfertigung	VE/Stck.	Art.-Nr.
Vordere Befestigung		
Schubrohrende Innengewinde M8	1	**515061**
Schubrohrende Innengewinde M10	1	**515060**
Lackierung Antriebsgehäuse in RAL-Farben		
Lackierpauschale		**516030**
bei Bestellung von:	1 – 20	**516004**
	21 – 50	**516004**
	51 – 100	**516004**
	ab 101	**516004**
Verlängerung der Standard-Anschlusskabellänge auf:		
5 m – halogenfrei, grau – 3 x 1,0 mm²		**501037**
10 m – halogenfrei, grau – 3 x 1,0 mm²		**501039**
Mechanische Hubverkürzung S3		
Hubverkürzung ohne Baulänge - mechanisch	1	**516000**
Zubehör für vordere / hintere Aufhängung		
B16ST Augenschraube Ø8 mm, verzinkt	1	**100044**
B16VA Augenschraube Ø8 mm, Edelstahl	1	**100144**
B27ST Gabelkopf M8x16 mm, verzinkt, Gewindestift M8x45 mm	1	**105510**
B28ST Gabelkopf M10x20 mm, verzinkt, Gewindestift M10x50 mm	1	**105520**
Programmierung Mikroprozessor S12		
Hubverkürzung elektronisch 24V S12	1	**524190**
Programmierung Antriebe 24V / 230V S12	1	**524180**
Weitere Baulängen auf Anfrage		
Optionales Zubehör	VE/Stck.	**Art.-Nr.**
M-COM Konfigurationsmodul für Antriebs-Verbundsysteme	1	**524177**

ÜBERSICHT KONSOLEN

Anwendungsbeispiel						1	2	3	4	5	6	7	8	9	10
Konsole						K5	K5	K5	K17	K82	K122	K127	K122-1	K122-1	K7
Montagehilfe								K21							
Befestigungszubehör						Klemmring B4 (36 mm-G1/8)									
Flügelblock						F29-1	F1, F1V, F1.1, F10.6, F10.8S, F11, F13, F40				F29	F11	F36	F30	F12
Verwendungshinweis						Heroal 085D					Heroal 085 D	Wing 105D	AWS 57RO	Wictec 50	Lichtkup. Essmann
Platzbedarf			min.	[mm]		50	50	40 – 50	70	45	60	35	68	68	120
Flügelmaterial			Alu			●	●	●	●	●	●	●	●	●	
			Holz				●	●	●	●					
			PVC				●	●	●	●					●
Flügel- und Montageart	Kipp	einw	HSK	FM				■		■					
				RM											
			NSK	FM											
				RM											
		ausw	HSK	RM				●		●					
				PR			●		●						
			NSK	RM											
				PR											
	Klapp (Senk-Klapp)	einw	HSK	FM				■		■					
				RM											
			NSK	FM											
				RM											
		ausw	HSK	RM				●		●					
				PR			●		●						
			NSK	RM											
				PR											
	Dreh	einw	HSK	FM				■		■					
				RM											
			NSK	FM											
				RM											
	Dach	ausw	HSK	RM		●		●		●					
				PR			●		●						
			NSK	RM				●			●	●	●	●	
				PR			●		●						
	Liku	ausw	HSK	RM			●		●	●					●
			NSK	RM											
FAB (*1			Solo	[mm]		450 – 1300									600 – 1200
			Sync2	[mm]		1200 – 2400									1200 – 2400
FAH (*1			Solo	[mm]		450 – 1500									600 – 1200
			Sync2	[mm]		450 – 2500									1200 – 1500

LEGENDE

● geeignet ■ weniger geeignet

(*1 Orientierende Angaben – abhängig von Flügelstatik, Antriebshub und Anbaumaße bezogen auf den Drehpunkt des Flügels.
Die Angaben für FAB/FAH sind für Drehflügel entsprechend anzuwenden.

ANWENDUNGSBEISPIELE

1 RM, HSK, Dachfenster auswärts

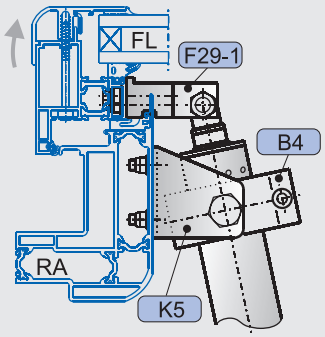

Darstellung am Alu-Fenster

2 RM, HSK, Dachfenster auswärts

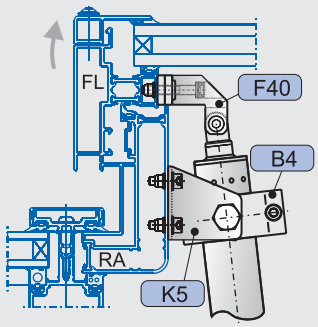

Darstellung am Alu-Fenster

3 RM, HSK, Klappflügel auswärts

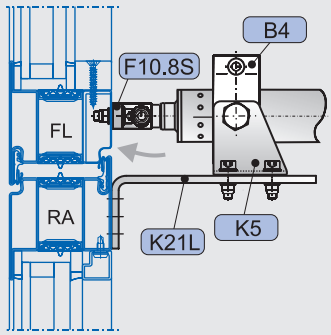

Darstellung am Stahl-Fenster

4 RM, HSK, Klappflügel auswärts

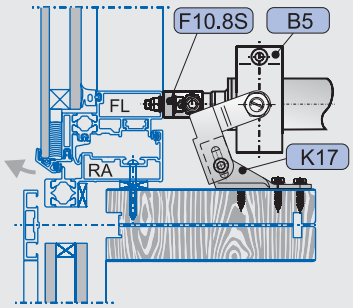

Darstellung am Alu-Fenster

5 RM, HSK, Dachfenster auswärts

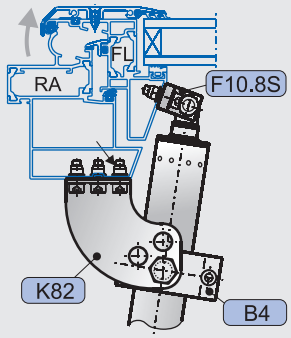

Darstellung am Alu-Fenster

6 RM, NSK, Dachfenster auswärts

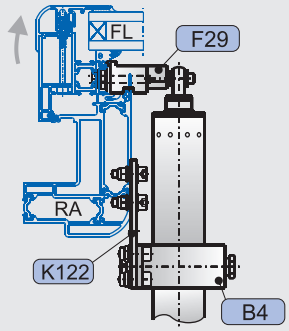

Darstellung am Alu-Fenster

7 RM, NSK, Dachfenster auswärts

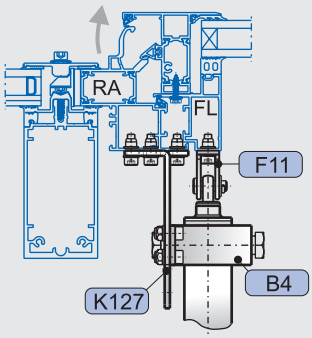

Darstellung am Alu-Fenster

8 RM, NSK, Dachfenster auswärts

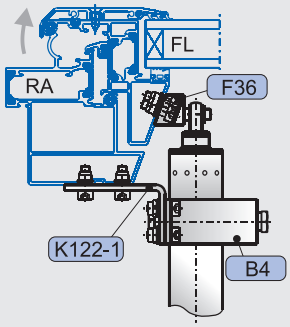

Darstellung am Alu-Fenster

9 RM, NSK, Dachfenster auswärts

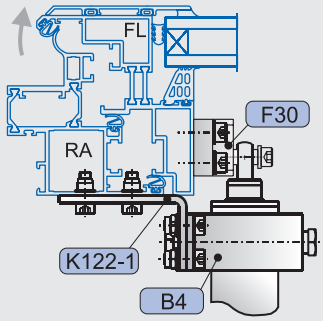

Darstellung am Alu-Fenster

10 RM, HSK, Lichtkuppel

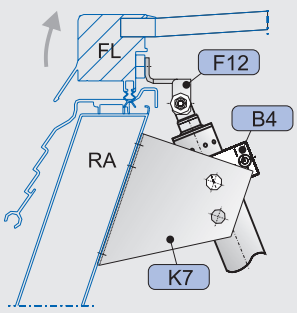

Darstellung an Lichtkuppel

FLÜGELBÖCKE

F1

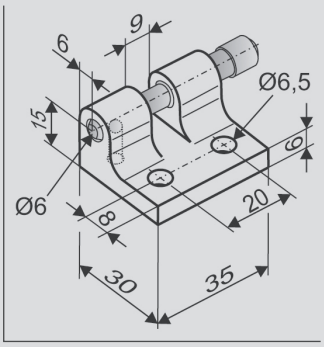

Anwendung

Aufliegende Montage an der **Hauptschließkante** von Flügeln auswärts öffnender Fenster oder Lichtkuppeln, für Antriebe mit vorderer oder hinterer Aufhängung mit Bohrung **Ø6 mm**, manuelles Aushängen des Antriebs möglich

Art.-Nr. 150102

Werkstoff/Oberfläche
Aluminium, Druckguß
Merkmal/Ausstattung
1x Verriegelungsbolzen Ø6 mm
Belastung
max. 1000 N

F1.1

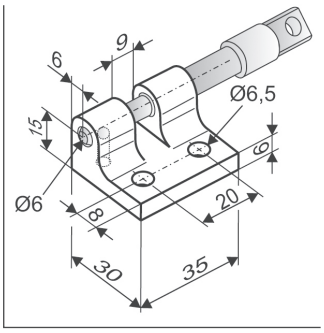

Anwendung

Aufliegende Montage an der **Hauptschließkante** von Flügeln auswärts öffnender Fenster oder Lichtkuppeln, für Antriebe mit vorderer oder hinterer Aufhängung mit Bohrung **Ø6 mm**, manuelles Aushängen des Antriebs möglich

Art.-Nr. 150110

Werkstoff/Oberfläche
Aluminium, Druckguß
Merkmal/Ausstattung
1x Schnappverschlussbolzen Ø6 mm
Belastung
max. 600 N

F1V

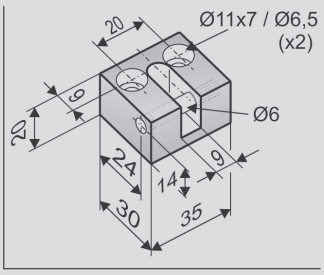

Anwendung

Aufliegende Montage an der **Hauptschließkante** von Flügeln auswärts öffnender Fenster oder Lichtkuppeln, für Antriebe mit vorderer oder hinterer Aufhängung mit Bohrung **Ø6 mm**, Stiftbolzen schraubbar

Art.-Nr. 150101

Werkstoff/Oberfläche
Aluminium
Merkmal/Ausstattung
1x Gewindestift Ø6 mm
Belastung
max. 1600 N

F10.6

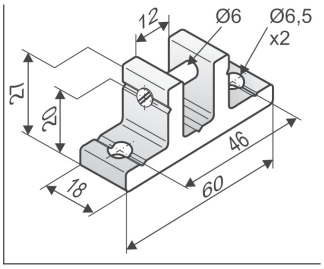

Anwendung

Aufliegende Montage an der **Hauptschließkante** von Flügeln auswärts öffnender Fenster oder Lichtkuppeln, für Antriebe mit vorderer oder hinterer Aufhängung mit Bohrung **Ø6 mm**, Stiftbolzen schraubbar

Art.-Nr. 151000

Werkstoff/Oberfläche
Aluminium
Merkmal/Ausstattung
1x Stiftbolzen Ø6 mm
Belastung
max. 1600 N

FLÜGELBÖCKE

F10.8S

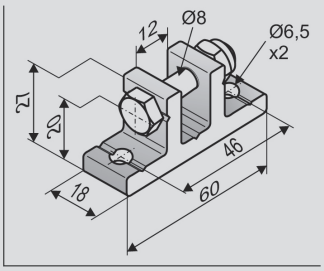

Anwendung

Aufliegende Montage an der **Hauptschließkante** von Flügeln auswärts öffnender Fenster, für Antriebe mit vorderer oder hinterer Aufhängung mit Bohrung **Ø8 mm**

Art.-Nr. 151105

Werkstoff/Oberfläche
Aluminium
Merkmal/Ausstattung
1x Mutter M8,
1x Schraube M8x35
Belastung
max. 3000 N

F11ST

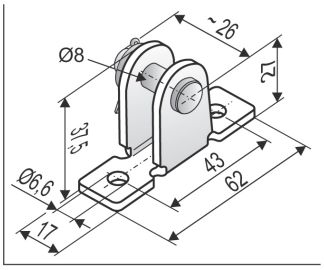

Anwendung

Aufliegende Montage an der **Nebenschließkante** von Flügeln/ Blendrahmen ein-/auswärts öffnender Fenster oder Lichtkuppeln, für Antriebe mit vorderer oder hinterer Aufhängung mit Bohrung **Ø8 mm**

Art.-Nr. 151400

Werkstoff/Oberfläche
Stahl verzinkt
Merkmal/Ausstattung
1x Bolzen Ø8 mm,
Scheibe, Splint
Belastung
max. 3000 N

F11VA

Art.-Nr. 151401

Werkstoff/Oberfläche
Edelstahl

F13

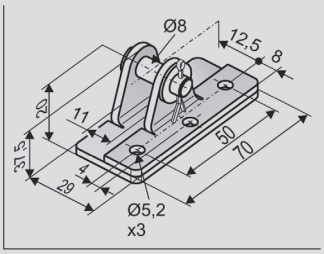

Anwendung

Aufliegende Montage an der **Nebenschließkante** von Flügeln oder Blendrahmen ein-/auswärts öffnender Fenster, für Antriebe mit vorderer oder hinterer Aufhängung mit Bohrung **Ø8 mm**

Art.-Nr. 151405

Werkstoff/Oberfläche
Stahl verzinkt
Merkmal/Ausstattung
1x Bolzen Ø8 mm, Scheibe, Splint
Belastung
max. 1600 N

F40

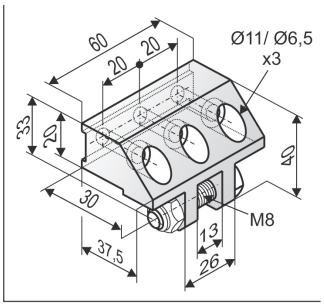

Anwendung

Aufliegende Montage an der **Hauptschließkante** von Flügeln auswärts öffnender Dachfenster, für Antriebe mit vorderer oder hinterer Aufhängung mit Bohrung **Ø8 mm**

Art.-Nr. 155172

Werkstoff/Oberfläche
Aluminium (E6/C-0)
Merkmal/Ausstattung
1x Schraube M8x35,
Mutter M8

Optionales Zubehör

B2 Unterlagplatte F39/F40

Art.-Nr. 155173

KONSOLEN

K5

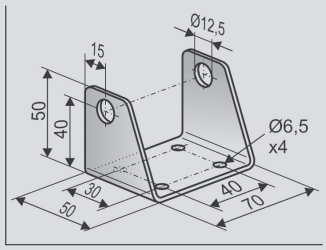

Anwendung

Aufliegende Montage an der **Hauptschließkante** von Blendrahmen oder Pfosten/Riegeln auswärts öffnender (Dach-)Fenster, zur **schwenkbaren Aufhängung** von Antrieben
PLA mit Klemmring **B4**
SP8 mit Klemmsteinen **B13**
LKS mit Klemmring **B7**

Art.-Nr. 155800

Werkstoff/Oberfläche
Stahl verzinkt
Merkmal/Ausstattung
Bohrungen Ø12,5 mm

Zubehör

B4 Klemmring PLA (Ø36 mm, G1/8)	**Art.-Nr. 515900**
K21K Konsole kurz	**Art.-Nr. 159900**
K21L Konsole lang	**Art.-Nr. 159905**

K82

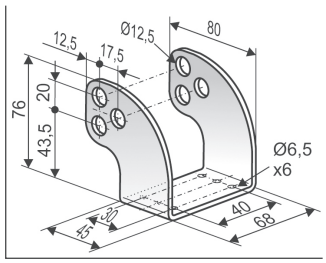

Anwendung

Aufliegende Montage an der **Hauptschließkante** von Blendrahmen (oder Pfosten/Riegeln) auswärts öffnender (Dach-) Fenster, zur **schwenkbaren Aufhängung** von Antrieben
PLA mit Klemmring **B4**
SP8 mit Klemmsteinen **B13**
LKS mit Klemmring **B7**

Art.-Nr. 151320

Werkstoff/Oberfläche
Edelstahl
Merkmal/Ausstattung
Bohrungen Ø12,5 mm

Zubehör

B4 Klemmring PLA (Ø36 mm, G1/8)	**Art.-Nr. 515900**

K17

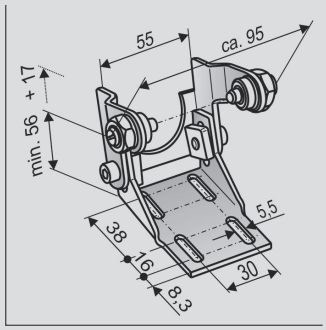

Anwendung

Aufliegende Montage an der **Hauptschließkante** von Blendrahmen (oder Pfosten/Riegeln) auswärts öffnender (Dach-) Fenster, zur **schwenkbaren Aufhängung** von Antrieben
PLA mit Klemmring **B5**
SP8 mit Klemmsteinen **B12**

Art.-Nr. 159200

Werkstoff/Oberfläche
Stahl verzinkt
Merkmal/Ausstattung
verstellbare Konsolenhöhe

Zubehör

B5 Klemmring PLA (Ø36 mm, Ø8 mm)	**Art.-Nr. 515825**

KONSOLEN

K15

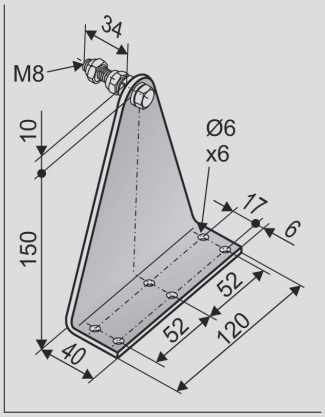

Anwendung

Aufliegende Montage an der **Nebenschließkante** von Blendrahmen ein-/auswärts öffnender Fenster, bei schräg angreifenden Antrieben mit hinterer Aufhängung mit Bohrung **Ø8 mm**, **Platzbedarf** am Rahmen **40 mm**

Art.-Nr. 307000

Werkstoff/Oberfläche
Stahl verzinkt
Merkmal/Ausstattung
H=150 mm, t=4 mm

Optionales Zubehör

B16ST Augenschraube (Ø8 x 40 mm ST) — **Art.-Nr. 100044**

B16VA Augenschraube (Ø8 x 40 mm VA) — **Art.-Nr. 100144**

K15-Set

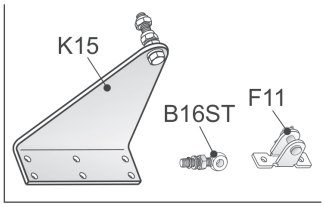

Anwendung

Aufliegende Montage an der **Nebenschließkante**, wie bei RWA1000/1100 Beschlag, **Platzbedarf** am Rahmen **40 mm**

Art.-Nr. 517590

Werkstoff/Oberfläche
Stahl verzinkt
Merkmal/Ausstattung
Set:
1x K15
1x F11ST
1x B16ST

K37

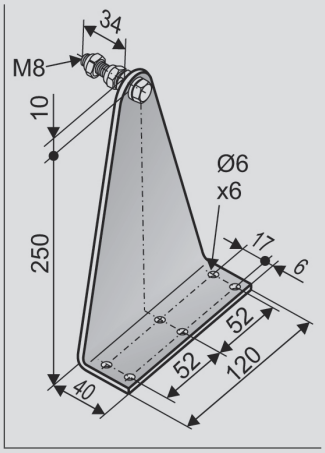

Anwendung

Aufliegende Montage an der **Nebenschließkante** von Blendrahmen ein-/auswärts öffnender Fenster, bei schräg angreifenden Antrieben mit hinterer Aufhängung mit Bohrung **Ø8 mm**, **Platzbedarf** am Rahmen **40 mm**

Art.-Nr. 307500

Werkstoff/Oberfläche
Stahl verzinkt
Merkmal/Ausstattung
H=250 mm, t=5 mm

Optionales Zubehör

B16ST Augenschraube (Ø8 x 40 mm ST) — **Art.-Nr. 100044**

B16VA Augenschraube (Ø8 x 40 mm VA) — **Art.-Nr. 100144**

KONSOLEN

K97L

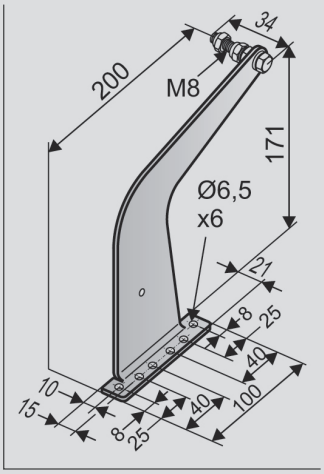

Anwendung

Aufliegende Montage an der **Nebenschließkante** von Blendrahmen einwärts öffnender Drehfenster, bei schräg angreifenden Antrieben mit hinterer Aufhängung mit Bohrung **Ø8 mm**, **Platzbedarf** am Rahmen **20 mm**

Art.-Nr. 160938

Werkstoff/Oberfläche
Edelstahl, trowaliert
Merkmal/Ausstattung
links

Optionales Zubehör

B16ST Augenschraube (Ø8 x 40 mm ST)	**Art.-Nr. 100044**
B16VA Augenschraube (Ø8 x 40 mm VA)	**Art.-Nr. 100144**

K97R

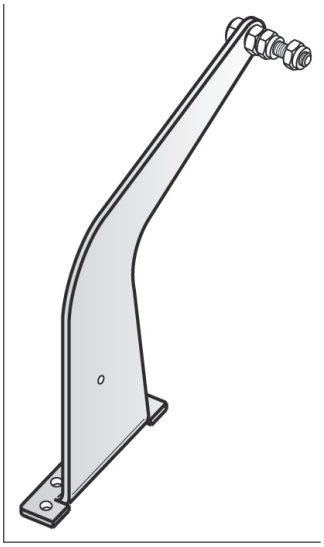

Anwendung

Aufliegende Montage an der **Nebenschließkante** von Blendrahmen einwärts öffnender Drehfenster, bei schräg angreifenden Antrieben mit hinterer Aufhängung mit Bohrung **Ø8 mm**, **Platzbedarf** am Rahmen **20 mm**

Art.-Nr. 160939

Werkstoff/Oberfläche
Edelstahl, trowaliert
Merkmal/Ausstattung
rechts

Zubehör

B16ST Augenschraube (Ø8 x 40 mm ST)	**Art.-Nr. 100044**
B16VA Augenschraube (Ø8 x 40 mm VA)	**Art.-Nr. 100144**

ZUBEHÖR

B4

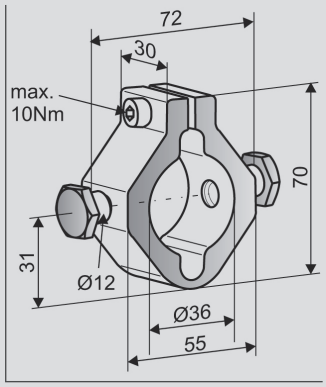

Anwendung

Verstellbare Klemmbefestigung am **PLA** Antriebsgehäuse zur aufliegenden Montage mit **schwenkbarer Aufhängung** an Konsolen **K5, K7, K82, K122, K122-1, K127** (vorzugsweise an auswärts öffnenden Fenstern)

Art.-Nr. 515900

Werkstoff/Oberfläche
Aluminium (roh), Edelstahl
Merkmal/Ausstattung
2x B8 Bundschraube Ø12mm, G1/8
1x Zylinderkopfschraube M6x16m

B5

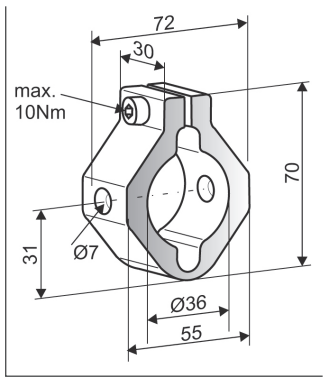

Anwendung

Verstellbare Klemmbefestigung am **PLA** Antriebsgehäuse zur aufliegenden Montage mit **schwenkbarer Aufhängung** an Konsolen **K17** (vorzugsweise an auswärts öffnenden Fenstern)

Art.-Nr. 515825

Werkstoff/Oberfläche
Aluminium (roh), Edelstahl
Merkmal/Ausstattung
2x Bohrung Ø7 mm
1x Zylinderkopfschraube M6x16

B8

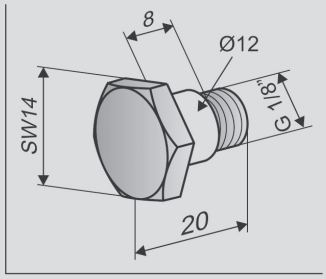

Anwendung

Schwenkbare Aufhängung der Klemmringe **B4** für **PLA**, **B7** für **LKS** oder der **Klemmsteine B11, B13** für **SP** an U-förmigen Konsolen mit Bohrung **Ø12,5 mm**

Art.-Nr. 172800

Werkstoff/Oberfläche
Edelstahl
Merkmal/Ausstattung
Bund Ø12 mm, G1/8

B16ST

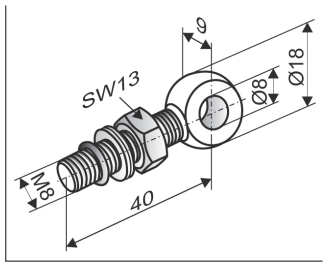

Anwendung

Hintere oder vordere Aufhängung von Spindelantrieben mit **Gewinde M8** im Bodenstück oder im Schubrohr

Art.-Nr. 100044

Werkstoff/Oberfläche
Stahl, verzinkt
Merkmal/Ausstattung
M8x40 (Auge Ø8 mm), 1x Mutter SW13 + Nordlock-Sicherungsscheibe + Dichtungsring
max. Einschraubtiefe in Antrieb 25 mm

B16VA

Art.-Nr. 100144

Werkstoff/Oberfläche
Edelstahl (V2A)

ZUBEHÖR

B27ST

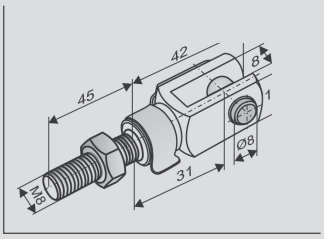

Anwendung

Hintere oder vordere Aufhängung von Spindelantrieben mit **Gewinde M8** im Bodenstück oder im Schubrohr

Art.-Nr. 105510

Werkstoff/Oberfläche
Stahl, verzinkt
Merkmal/Ausstattung
M8x40 mm mit Federklappbolzen Ø8 mm und Gewindestift M8x45 mm, 1x Mutter M8 + Nordlock-Sicherungsscheibe + Dichtungsring, max. Einschraubtiefe in Antrieb 25 mm

B28ST

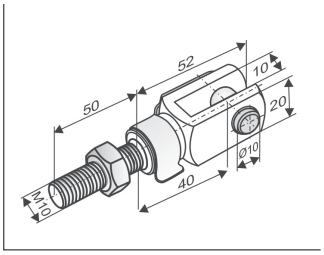

Anwendung

Hintere oder vordere Aufhängung von Spindelantrieben mit **Gewinde M10** im Bodenstück oder im Schubrohr

Art.-Nr. 105520

Werkstoff/Oberfläche
Stahl, verzinkt
Merkmal/Ausstattung
M10x40 mm mit Federklappbolzen Ø8 mm und Gewindestift M10x50 mm, 1x Mutter M10 + Nordlock-Sicherungsscheibe + Dichtungsring
max. Einschraubtiefe in Antrieb 25 mm

K21K

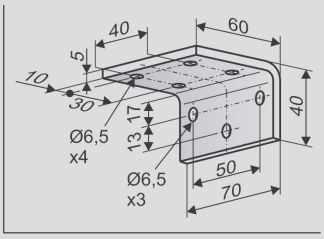

Anwendung

Verlagerung der Befestigungsebene der Konsolen **K5, K29** aus der Horizontalen in die Vertikale bei Montage an der **Hauptschließkante** des Blendrahmens

Art.-Nr. 159900

Werkstoff/Oberfläche
Stahl, verzinkt

K21L

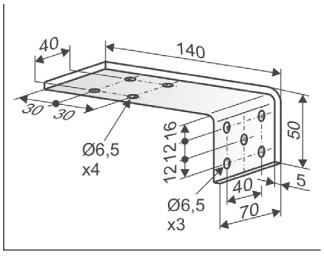

Anwendung

Verlagerung der Befestigungsebene der Konsolen **K5, K29** aus der Horizontalen in die Vertikale bei Montage an der **Hauptschließkante** des Blendrahmens

Art.-Nr. 159905

Werkstoff/Oberfläche
Stahl, verzinkt

B2

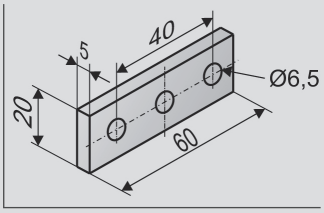

Anwendung

Unterlage für F39 und **F40** als Ausgleichsplatte bei Montage am Flügelprofil auswärts öffnender Dachflächenfenster

Art.-Nr. 155173

Werkstoff/Oberfläche
Aluminium (E6/C-0)
Merkmal/Ausstattung
60 x 20 x 5 mm

SPEZIFISCHE ANWENDUNGEN

LICHTKUPPEL ESSMANN Typ 810

F12

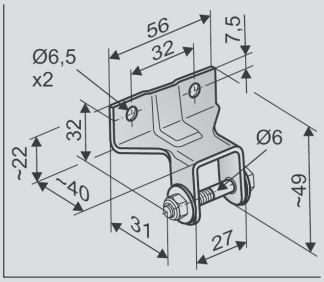

Anwendung

Montage von Antrieben mit vorderer Aufhängung **Ø6 mm** an Lichtkuppeln **Essmann 810**

Art.-Nr. 151500

Werkstoff/Oberfläche
Stahl verzinkt
Merkmal/Ausstattung
1x Schraube M6, Scheibe, Mutter
Belastung
max. 800 N

K7

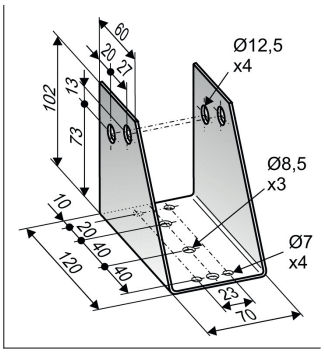

Anwendung

Aufliegende Montage an der **Hauptschließkante** des Aufsatzkranzes von Lichtkuppeln **Essmann 810** zur **schwenkbaren Aufhängung** von Antrieben
SP mit Klemmsteinen **B13**
LKS mit Klemmring **B7** oder
PLA mit Klemmring **B4**

Art.-Nr. 157500

Werkstoff/Oberfläche
Stahl verzinkt
Merkmal/Ausstattung
Bohrungen Ø12,5 mm

Zubehör

B4 Klemmring PLA (Ø36 mm, G1/8)

Art.-Nr. 515900

LICHTKUPPEL ETERNIT

F2

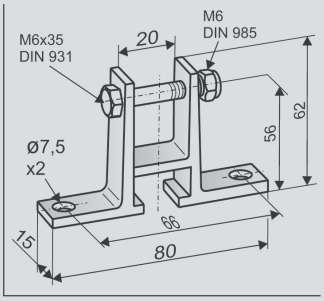

Anwendung

Aufliegende Montage an der **Hauptschließkante** von Lichtkuppeln **ETERNIT-Fumilux**, für Antriebe mit vorderer Aufhängung mit Bohrung **Ø6 mm**

Art.-Nr. 150303

Werkstoff/Oberfläche
Aluminium
Merkmal/Ausstattung
1x Mutter M6,
1x Schraube M6x35

K4-L

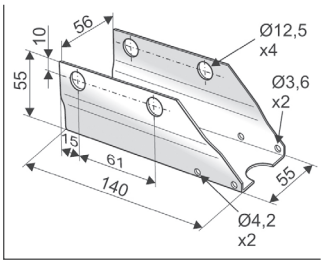

Anwendung

Aufliegende Montage an der **Hauptschließkante** des Aufsatzkranzes von Lichtkuppeln **Eternit** zur **schwenkbaren Aufhängung** von Antrieben
PLA mit Klemmring **B4**
SP mit Klemmsteinen **B11**

Art.-Nr. 155610

Werkstoff/Oberfläche
Stahl verzinkt
Merkmal/Ausstattung
2x Schraube Taptite M4x10,
1x Mutter M4,
1x Schraube M4x65

Zubehör

B4 Klemmring PLA (Ø36 mm, G1/8)

Art.-Nr. 515900

SPEZIFISCHE ANWENDUNGEN

SCHÜCO AWS 57RO, WICONA WICTEC 50, RAICO WING 105D – HSK

F10.8S

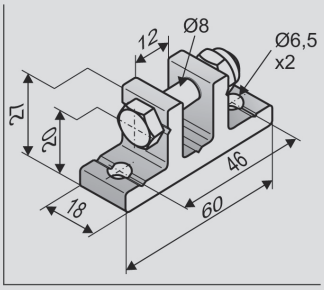

Anwendung

Aufliegende Montage an der **Hauptschließkante** von Flügeln auswärts öffnender Fenster, für Antriebe mit vorderer oder hinterer Aufhängung mit Bohrung **Ø8 mm**

Art.-Nr. 151105

Werkstoff/Oberfläche
Aluminium
Merkmal/Ausstattung
1x Mutter M8,
1x Schraube M8x35
Belastung
max. 3000 N

K82

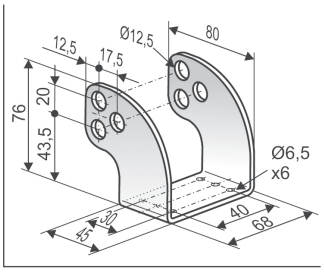

Anwendung

Aufliegende Montage an der **Hauptschließkante** von Blendrahmen (oder Pfosten/Riegeln) auswärts öffnender (Dach-)Fenster, zur **schwenkbaren Aufhängung** von Antrieben
PLA mit Klemmring **B4**
SP8 mit Klemmsteinen **B13**
LKS mit Klemmring **B7**

Art.-Nr. 151320

Werkstoff/Oberfläche
Edelstahl
Merkmal/Ausstattung
Bohrungen Ø12,5 mm

Zubehör

B4 Klemmring PLA (Ø36 mm, G1/8)

Art.-Nr. 515900

SCHÜCO AWS 57R – NSK

F36

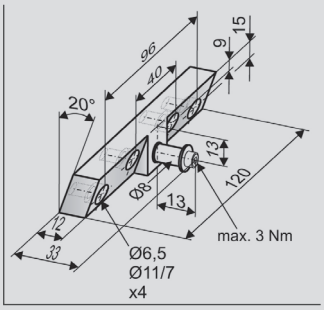

Anwendung

Aufliegende Montage an der **Nebenschließkante** von Flügeln auswärts öffnender Dachfenster **Schüco AWS 57RO**, für Antriebe mit vorderer Aufhängung mit Bohrung **Ø8 mm**

Art.-Nr. 155170

Werkstoff/Oberfläche
Aluminium (E6/C-0), Edelstahl
Merkmal/Ausstattung
1x Bolzen Ø8 mm,
Schraube M4, Scheibe A4,3

K122-1

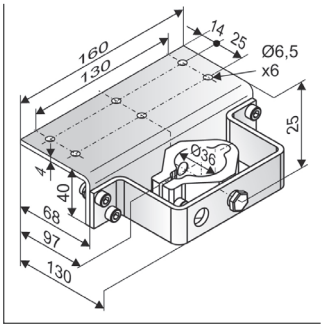

Anwendung

Aufliegende Montage an der **Nebenschließkante** von Blendrahmen auswärts öffnender Dachfenster **Schüco AWS 57RO**, **Wicona Wictec 50** zur **schwenkbaren Aufhängung** von Antrieben
PLA mit Klemmring **B4**

Art.-Nr. 155116

Werkstoff/Oberfläche
Edelstahl
Merkmal/Ausstattung
ohne Klemmring B4

Zubehör

B4 Klemmring PLA (Ø36 mm, G1/8)

Art.-Nr. 515900

SPEZIFISCHE ANWENDUNGEN

WICONA WICTEC 50 – NSK

F30

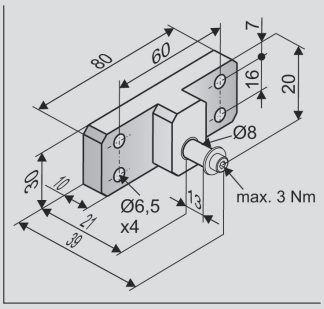

Anwendung

Aufliegende Montage an der **Nebenschließkante** von Flügeln auswärts öffnender Dachfenster **Wicona Wictec 50**, für Antriebe mit vorderer Aufhängung mit Bohrung **Ø8 mm**

Art.-Nr. 155160

Werkstoff/Oberfläche
Aluminium (E6/C-0), Edelstahl
Merkmal/Ausstattung
1x Bolzen Ø8 mm, Schraube M4, Scheibe A4,3

K122-1

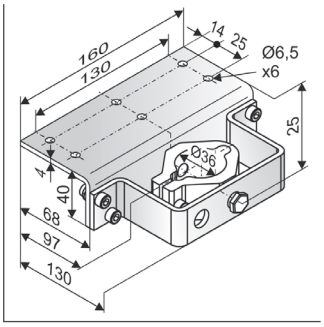

Anwendung

Aufliegende Montage an der **Nebenschließkante** von Blendrahmen auswärts öffnender Dachfenster **Schüco AWS 57RO**, **Wicona Wictec 50** zur **schwenkbaren Aufhängung** von Antrieben
PLA mit Klemmring **B4**

Art.-Nr. 155116

Werkstoff/Oberfläche
Edelstahl
Merkmal/Ausstattung
ohne Klemmring B4

Zubehör

B4 Klemmring PLA (Ø36 mm, G1/8)

Art.-Nr. 515900

RAICO WING 105D – NSK

F11ST

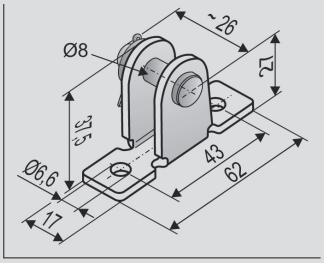

Anwendung

Aufliegende Montage an der **Nebenschließkante** von Flügeln/Blendrahmen ein-/auswärts öffnender Fenster oder Lichtkuppeln, für Antriebe mit vorderer oder hinterer Aufhängung mit Bohrung **Ø8 mm**

Art.-Nr. 151400

Werkstoff/Oberfläche
Stahl verzinkt
Merkmal/Ausstattung
1x Bolzen Ø8 mm, Scheibe, Splint
Belastung
max. 3000 N

F11VA

Art.-Nr. 151401

Werkstoff/Oberfläche
Edelstahl

K127

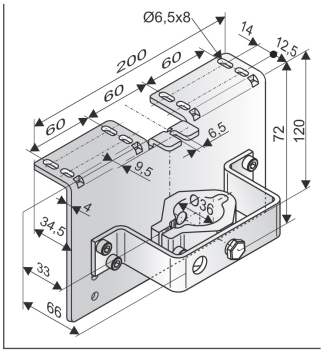

Anwendung

Aufliegende Montage an der **Nebenschließkante** von Blendrahmen auswärts öffnender Dachfenster **Schüco AWS 57RO**, **Wicona Wictec 50** zur **schwenkbaren Aufhängung** von Antrieben
PLA mit Klemmring **B4**

Art.-Nr. 155119

Werkstoff/Oberfläche
Edelstahl
Merkmal/Ausstattung
ohne Klemmring B4

Zubehör

B4 Klemmring PLA (Ø36 mm, G1/8)

Art.-Nr. 515900

SPEZIFISCHE ANWENDUNGEN

HEROAL 085D – HSK

F29-1

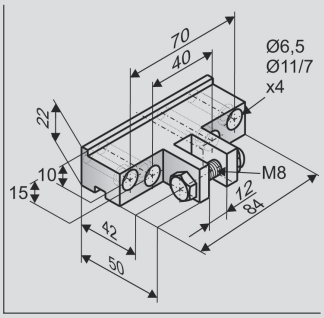

Anwendung

Aufliegende Montage an der **Hauptschließkante** von Flügeln auswärts öffnender Dachfenster **Heroal 085D**, für Antriebe mit vorderer Aufhängung mit Bohrung **Ø8 mm**

Art.-Nr. 155158

Werkstoff/Oberfläche
Aluminium (E6/C-0), Edelstahl
Merkmal/Ausstattung
1x Schraube M8x35, Mutter M8

K5

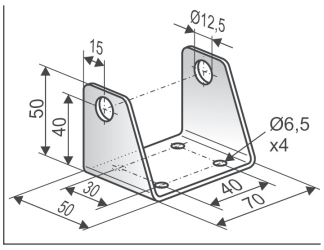

Anwendung

Aufliegende Montage an der **Hauptschließkante** von Blendrahmen (oder Pfosten/Riegeln) auswärts öffnender (Dach-)Fenster, zur **schwenkbaren Aufhängung** von Antrieben
PLA mit Klemmring **B4**
SP8 mit Klemmsteinen **B13**
LKS mit Klemmring **B7**

Art.-Nr. 155800

Werkstoff/Oberfläche
Stahl, verzinkt
Merkmal/Ausstattung
Bohrungen Ø12,5 mm

Zubehör

B4 Klemmring PLA (Ø36 mm, G1/8)

Art.-Nr. 515900

HEROAL 085D – NSK

F29

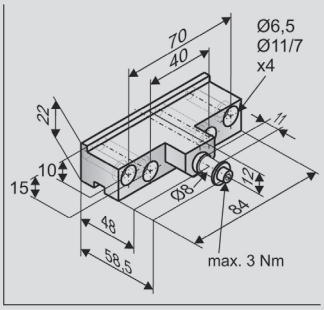

Anwendung

Aufliegende Montage an der **Nebenschließkante** von Flügeln auswärts öffnender Dachfenster **Heroal 085D**, für Antriebe mit vorderer Aufhängung mit Bohrung **Ø8 mm**

Art.-Nr. 155156

Werkstoff/Oberfläche
Aluminium (E6/C-0), Edelstahl
Merkmal/Ausstattung
1x Bolzen Ø8 mm, Schraube M4, Scheibe A4,3

K122

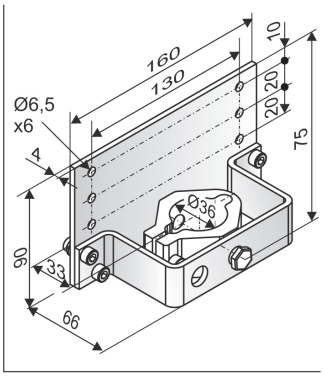

Anwendung

Aufliegende Montage an der **Nebenschließkante** von Blendrahmen auswärts öffnender Dachfenster **Schüco RS106D, Heroal 085D** zur **schwenkbaren Aufhängung** von Antrieben
PLA mit Klemmring **B4**

Art.-Nr. 155115

Werkstoff/Oberfläche
Edelstahl
Merkmal/Ausstattung
ohne Klemmring B4 (#515900)

Zubehör

B4 Klemmring PLA (Ø36 mm, G1/8)

Art.-Nr. 515900

OPTIONALES ZUBEHÖR

Hauptkontrolleinheit

M-COM

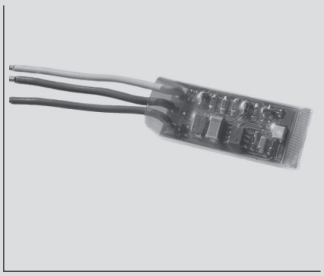

Anwendung

Konfigurationsmodul zur automatischen Konfiguration und Überwachung von max 4 Öffner- und 2 Verriegelungsantrieben in Ausführung S12 / S3 in Antriebs-Verbundsystemen

Bemessungsspannung: 24V DC +/- 20 %, (max. 2 Vss)
Stromverbrauch: <12 mA
Antriebsart S12

Art.-Nr. 524177

Schutzart: IP 30 Gummi-ummantelt
Umgebungstemperatur: 0 °C ... +70 °C
Abmessungen: 45 x 17 x 6 mm
Anschlussadern: 3 Adern 0,5 mm² x 50 mm
Merkmal/Ausstattung Bestückte Leiterplatte mit Anschlussadern, zum Einbau in bauseitige Anschlussdose

Sonderanfertigung	VE/Stck.	Art.-Nr.
Flügelböcke lackiert/pulverbeschichtet in RAL-Farben		
Lackierpauschale		**516030**
bei Bestellung von:	1 – 20	**516032**
	21 – 50	**516032**
	51 – 100	**516032**
	ab 101	**516032**
Konsolen lackiert/pulverbeschichtet in RAL-Farben		
Lackierpauschale		**516030**
bei Bestellung von:	1 – 20	**516031**
	21 – 50	**516031**
	51 – 100	**516031**
	ab 101	**516031**

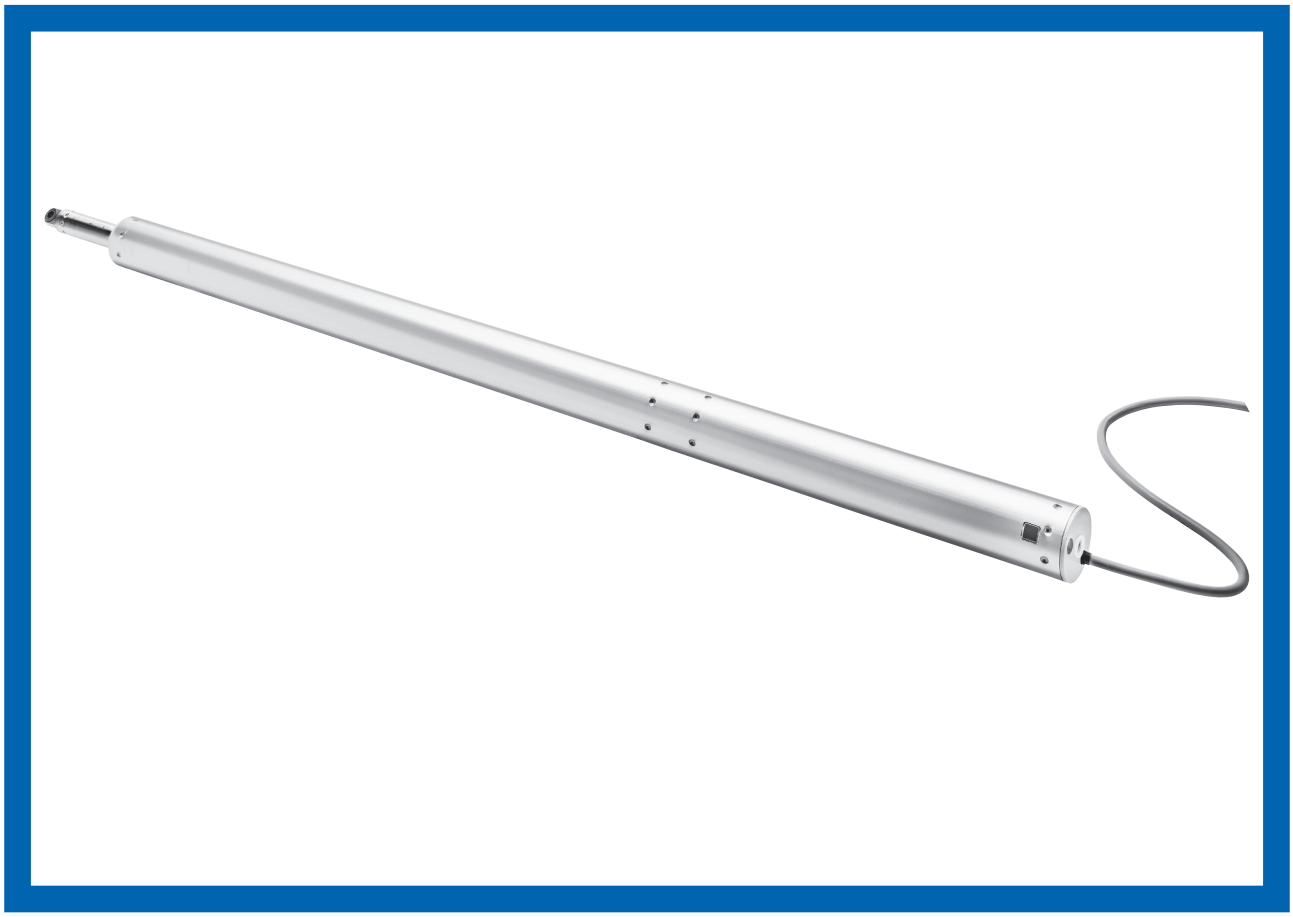

PRODUKTMERKMALE PLS

- Für kontrollierte natürliche Lüftung, RWA, ferralux®-NRWG nach EN12101-2
- Leistungsstarke Schwerlastantriebe für Lasten bis 5000 N
- Robuste korrosionsbeständige Ausführung im eloxierten Aluminiumgehäuse (D = 50 mm), optional in RAL Farben
- Montagefreundlich durch verstellbaren Klemmring (hintere Aufhängung auf Anfrage)
- Spindel aus Edelstahl, kugelgelagert mit Endlagendämpfung
- Programmierbare Parameter der intelligenten S12 Regelelektronik
  - Synchronisierter Mehrfachbetrieb und Folgesteuerung
  - Softanlauf und Softabschaltung in den Endlagen
  - Hublänge, Schließkraft, Geschwindigkeit
  - Reversierung bei Überlastabschaltung während des Schließvorgangs
- Mit GoreTex Membrane
- Geeignet für den Betrieb mit M-COM zur automatischen Konfiguration von Synchronlauf und Folgesteuerungen

Für diese Produktbaureihe wurde eine Typ III Umweltproduktdeklaration (EPD - Environmental Product Declaration) nach ISO 14025 und EN 15804 erstellt.
Die Ergebnisse der Ökobilanz der einzelnen Produkttypen sind am Ende dieses Produktkatalogs gelistet.
Die EPDs können auf unserer Homepage **www.aumueller-gmbh.de** eingesehen bzw. heruntergeladen werden.

FASSADE

Kippflügel

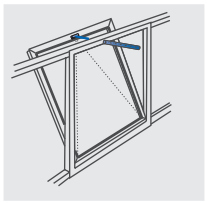
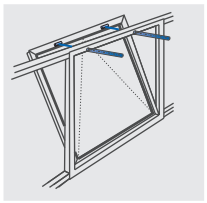

Klappflügel

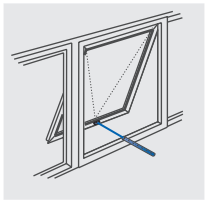
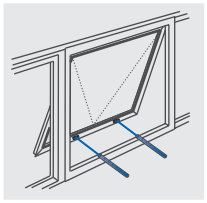

Drehflügel

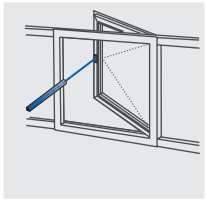
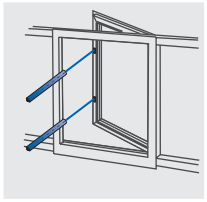

DACH

Dach-Kippflügel

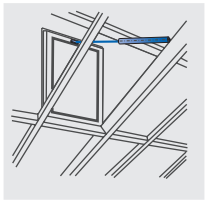
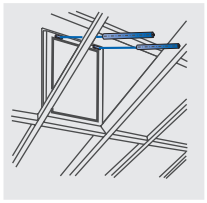
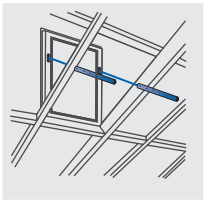

Dach-Klappflügel

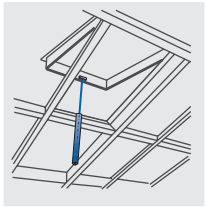
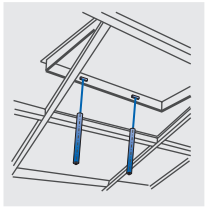
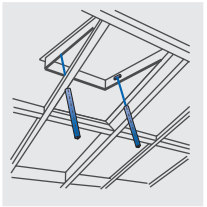

Lichtkuppel

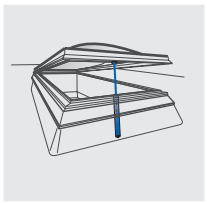
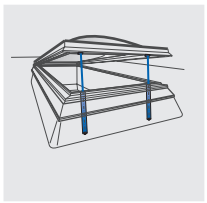

Glaspyramide

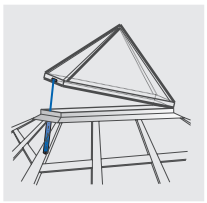
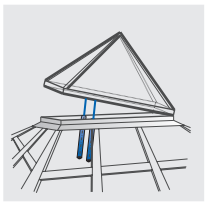

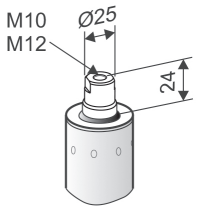

OPTION

- Anwendung: Lüftung, RWA, ferralux®-NRWG
- Integrierte intelligente Regelelektronik S12

Optionen

- Programmierung Synchronlauf von max. 4 Antrieben und Sonderfunktionen
- M-COM zur automatischen Konfiguration von Synchronlauf und Folgesteuerungen mit Verriegelungsantrieben (S3 / S12) in Antriebs-Verbundsystemen
- Spindelrohrende mit Gewinde für Gabelkopf
- Augenschraube/Gabelkopf für hintere Aufhängung

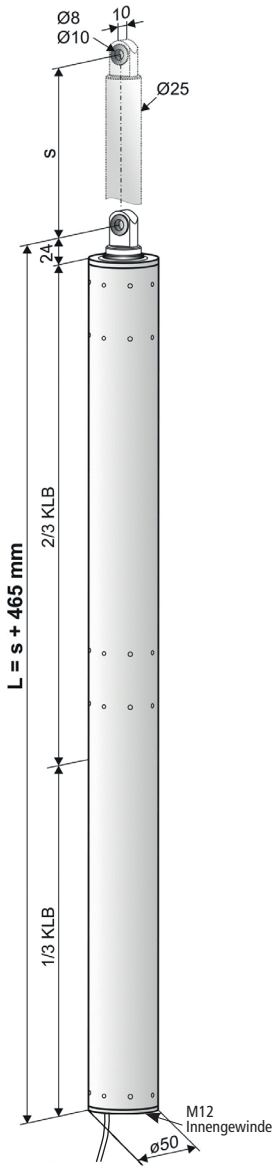

TECHNISCHE DATEN

U_N	Bemessungsspannung	24V DC (± 20 %), max. 2 Vpp
I_N	Bemessungsstrom	3,0 A
I_A	Abschaltstrom	4,0 A
P_N	Bemessungsaufnahme	72 W
ED	Einschaltdauer	30 % (ON: 3 min./OFF: 7 min.)
	Schutzart	IP 54
	Umgebungstemperatur	-5 °C ... +75 °C
F_Z	Zugkraft max.	1500 N
F_A	Schubkraft	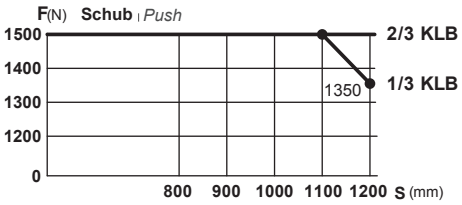
F_H	Zuhaltekraft	25000 N (befestigungsabhängig)
	Schubrohr	Edelstahl
	Anschlusskabel	Halogenfrei, grau 3 x 1,0 mm², ~ 3 m
v	Geschwindigkeit	16,0 mm/s 16,0 mm/s
s	Hub	300 – 1200 mm (± 5 %)
L	Gesamtlänge	s + 465 mm (siehe Bestelldaten)
A-bewerteter Emissions-Schalldruckpegel		≤70 dB (A)

OPTION

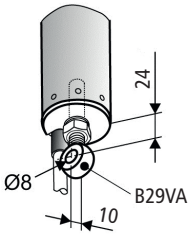

BESTELLDATEN

s [mm]	L [mm]	Version	Farbe	VE/Stck.	Art.-Nr.
300	765	PLS15 300 S12	E6/C-0	1	**576830**
400	865	PLS15 400 S12	E6/C-0	1	**576840**
500	965	PLS15 500 S12	E6/C-0	1	**576850**
600	1065	PLS15 600 S12	E6/C-0	1	**576860**
750	1215	PLS15 750 S12	E6/C-0	1	**576875**
1000	1465	PLS15 1000 S12	E6/C-0	1	**576800**
1200	1665	PLS15 1200 S12	E6/C-0	1	**576812**

OPTIONEN

Sonderanfertigung	VE/Stck.	Art.-Nr.
Vordere/hintere Befestigung		
Schubrohrende Innengewinde M10	1	**515062**
Schubrohrende Innengewinde M12	1	**515063**
Lackierung Antriebsgehäuse in RAL-Farben		
Lackierpauschale		**516030**
bei Bestellung von:	1 – 20	**516004**
	21 – 50	**516004**
	51 – 100	**516004**
	ab 101	**516004**
Verlängerung der Standard-Anschlusskabellänge auf:		
5 m – halogenfrei, grau – 3 x 1,0 mm²		**501037**
10 m – halogenfrei, grau – 3 x 1,0 mm²		**501039**
Zubehör für vordere/hintere Aufhängung		
B29VA Augenschraube M12x40mm, Ø8 mm, Edelstahl	1	**105430**
B28ST Gabelkopf M10x20 mm, verzinkt, Gewindestift M10x50 mm	1	**105520**
Programmierung Mikroprozessor S12		
Hubverkürzung elektronisch 24V S12	1	**524190**
Programmierung Antriebe 24V / 230V S12	1	**524180**
Weitere Baulängen auf Anfrage		
Optionales Zubehör	VE/Stck.	**Art.-Nr.**
M-COM Konfigurationsmodul für Antriebs-Verbundsysteme	1	**524177**

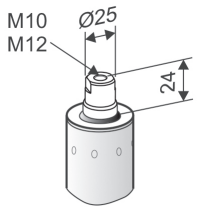

OPTION

- Anwendung: Lüftung, RWA, ferralux®-NRWG
- Integrierte intelligente Regelelektronik S12

Optionen

- Programmierung Synchronlauf von max. 4 Antrieben und Sonderfunktionen
- M-COM zur automatischen Konfiguration von Synchronlauf und Folgesteuerungen mit Verriegelungsantrieben (S3 / S12) in Antriebs-Verbundsystemen
- Spindelrohrende mit Gewinde für Gabelkopf
- Augenschraube/Gabelkopf für hintere Aufhängung

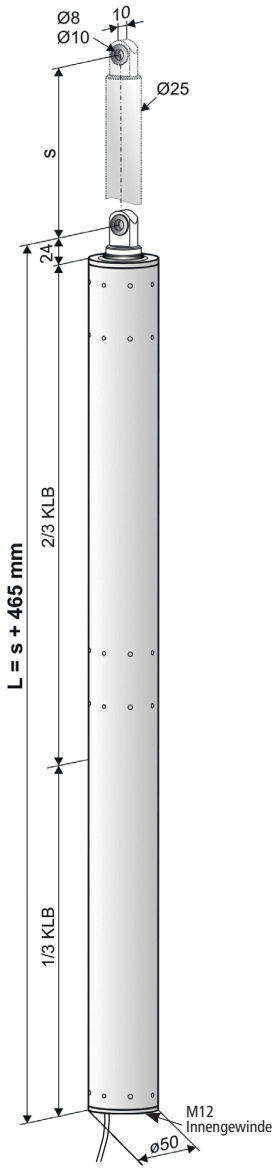

TECHNISCHE DATEN

U_N	Bemessungsspannung	24V DC (± 20 %), max. 2 Vpp
I_N	Bemessungsstrom	3,8 A
I_A	Abschaltstrom	5,0 A
P_N	Bemessungsaufnahme	91 W
ED	Einschaltdauer	30 % (ON: 3 min./OFF: 7 min.)
	Schutzart	IP 54
	Umgebungstemperatur	-5 °C ... +75 °C
F_Z	Zugkraft max.	3000 N
F_A	Schubkraft max.	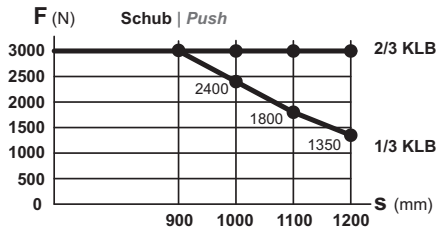
F_H	Zuhaltekraft	25000 N (befestigungsabhängig)
	Schubrohr	Edelstahl
	Anschlusskabel	Halogenfrei, grau 3 x 1,0 mm², ~ 3 m
v	Geschwindigkeit	7,8 mm/s 7,8 mm/s
s	Hub	300 – 1200 mm (± 5 %)
L	Gesamtlänge	s + 465 mm (siehe Bestelldaten)
A-bewerteter Emissions-Schalldruckpegel		≤ 70 dB (A)

OPTION

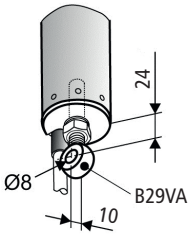

BESTELLDATEN

s [mm]	L [mm]	Version	Farbe	VE/Stck.	Art.-Nr.
300	765	PLS30 300 S12	E6/C-0	1	**577530**
400	865	PLS30 400 S12	E6/C-0	1	**577540**
500	965	PLS30 500 S12	E6/C-0	1	**577550**
600	1065	PLS30 600 S12	E6/C-0	1	**577560**
750	1215	PLS30 750 S12	E6/C-0	1	**577575**
1000	1465	PLS30 1000 S12	E6/C-0	1	**577500**
1200	1665	PLS30 1200 S12	E6/C-0	1	**577512**

OPTIONEN

Sonderanfertigung	VE/Stck.	Art.-Nr.
Vordere/hintere Befestigung		
Schubrohrende Innengewinde M10	1	**515062**
Schubrohrende Innengewinde M12	1	**515063**
Lackierung Antriebsgehäuse in RAL-Farben		
Lackierpauschale		**516030**
bei Bestellung von:	1 – 20	**516004**
	21 – 50	**516004**
	51 – 100	**516004**
	ab 101	**516004**
Verlängerung der Standard-Anschlusskabellänge auf:		
5 m – halogenfrei, grau – 3 x 1,0 mm²		**501037**
10 m – halogenfrei, grau – 3 x 1,0 mm²		**501039**
Zubehör für vordere/hintere Aufhängung		
B29VA Augenschraube M12x40mm, Ø8 mm, Edelstahl	1	**105430**
B28ST Gabelkopf M10x20 mm, verzinkt, Gewindestift M10x50 mm	1	**105520**
Programmierung Mikroprozessor S12		
Hubverkürzung elektronisch 24V S12	1	**524190**
Programmierung Antriebe 24V / 230V S12	1	**524180**
Weitere Baulängen auf Anfrage		
Optionales Zubehör	VE/Stck.	**Art.-Nr.**
M-COM Konfigurationsmodul für Antriebs-Verbundsysteme	1	**524177**

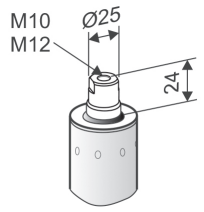

OPTION

- Anwendung: Lüftung, RWA
- Integrierte intelligente Regelelektronik S12

Optionen

- Programmierung Synchronlauf von max. 4 Antrieben und Sonderfunktionen
- M-COM zur automatischen Konfiguration von Synchronlauf und Folgesteuerungen mit Verriegelungsantrieben (S3 / S12) in Antriebs-Verbundsystemen
- Spindelrohrende mit Gewinde für Gabelkopf
- Augenschraube/Gabelkopf für hintere Aufhängung

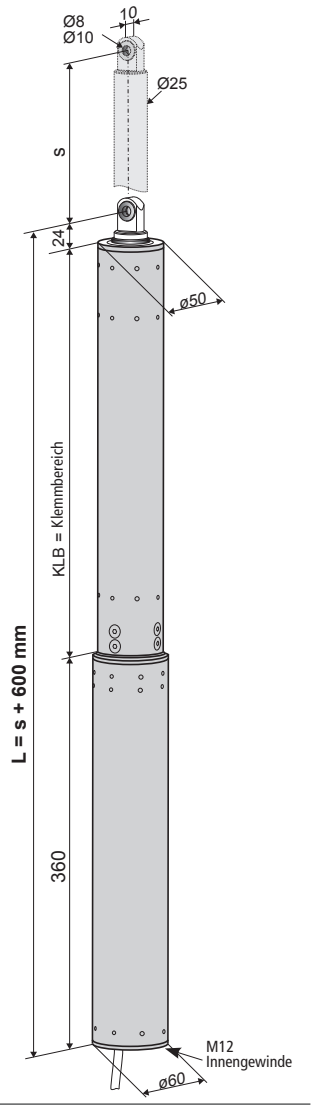

OPTION

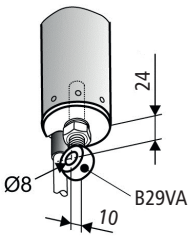

TECHNISCHE DATEN

U_N	Bemessungsspannung	24V DC (± 20 %), max. 2 Vpp
I_N	Bemessungsstrom	3,0 A
I_A	Abschaltstrom	4,2 A
P_N	Bemessungsaufnahme	72 W
ED	Einschaltdauer	30 % (ON: 3 min./OFF: 7 min.)
	Schutzart	IP 54
	Umgebungstemperatur	-5 °C ... +75 °C
F_Z	Zugkraft max.	5000 N
F_A	Schubkraft	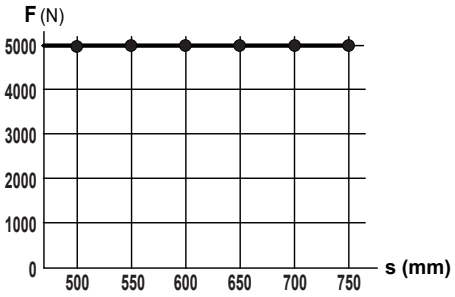
F_H	Zuhaltekraft	25000 N (befestigungsabhängig)
	Schubrohr	Edelstahl
	Anschlusskabel	Halogenfrei, grau 3 x 1,0 mm², ~ 3 m
v	Geschwindigkeit	4,0 mm/s 4,0 mm/s
s	Hub	200 – 750 mm (± 5 %)
L	Gesamtlänge	s + 600 mm (siehe Bestelldaten)
A-bewerteter Emissions-Schalldruckpegel		≤70 dB (A)

BESTELLDATEN

s [mm]	L [mm]	Version	Farbe	VE/Stck.	Art.-Nr.
200	800	PLS50 200 S12	E6/C-0	1	**577620**
300	900	PLS50 300 S12	E6/C-0	1	**577630**
400	1000	PLS50 400 S12	E6/C-0	1	**577640**
500	1100	PLS50 500 S12	E6/C-0	1	**577650**
600	1200	PLS50 600 S12	E6/C-0	1	**577660**
750	1350	PLS50 750 S12	E6/C-0	1	**577675**

OPTIONEN

Sonderanfertigung	VE/Stck.	Art.-Nr.
Vordere/hintere Befestigung		
Schubrohrende Innengewinde M10	1	**515062**
Schubrohrende Innengewinde M12	1	**515063**
Lackierung Antriebsgehäuse in RAL-Farben		
Lackierpauschale		**516030**
bei Bestellung von:	1 – 20	**516004**
	21 – 50	**516004**
	51 – 100	**516004**
	ab 101	**516004**
Verlängerung der Standard-Anschlusskabellänge auf:		
5 m – halogenfrei, grau – 3 x 1,0 mm²		**501037**
10 m – halogenfrei, grau – 3 x 1,0 mm²		**501039**
Zubehör für vordere/hintere Aufhängung		
B29VA Augenschraube M12x40mm, Ø8 mm, Edelstahl	1	**105430**
B28ST Gabelkopf M10x20 mm, verzinkt, Gewindestift M10x50 mm	1	**105520**
Programmierung Mikroprozessor S12		
Hubverkürzung elektronisch 24V S12	1	**524190**
Programmierung Antriebe 24V / 230V S12	1	**524180**
Weitere Baulängen auf Anfrage		
Optionales Zubehör	VE/Stck.	**Art.-Nr.**
M-COM Konfigurationsmodul für Antriebs-Verbundsysteme	1	**524177**

ÜBERSICHT KONSOLEN

Anwendungsbeispiel					1	2	3	4	5	6	7
Konsole					K70	K82-1	K82-1	K121	K127-1	K-121-1	K12-1
Montagehilfe											
Befestigungszubehör					Klemmring B6 (50 mm-G1/8)						
Flügelbock					F10.8S, F10.10		F28-1	F28	F11	F36	F30
Verwendungshinweis					Wictec 50, Wing 105 D	AWS 57RO, Wing 105D	Heroal 085D	Heroal 085D	Raico Wing 105 D	Schüco AWS 57RO	Wicona Wictec 50
Platzbedarf			min.	[mm]	120	50	50	35	35	50	50
Flügelmaterial			Alu		●	●	●	●	●	●	●
			Holz		●	●					
			PVC		●	●					
Flügel- und Montageart	Kipp	einw	HSK	FM							
				RM							
			NSK	FM							
				RM							
		ausw	HSK	RM		●					
				PR							
			NSK	RM							
				PR							
	Klapp (Senk-Klapp)	einw	HSK	FM							
				RM							
			NSK	FM							
				RM							
		ausw	HSK	RM		●					
				PR							
			NSK	RM							
				PR							
	Dreh	einw	HSK	FM							
				RM							
			NSK	FM							
				RM							
	Dach	ausw	HSK	RM	●	●	●				
				PR							
			NSK	RM				●	●	●	●
				PR							
	Liku	ausw	HSK	RM	●	●					
			NSK	RM							
FAB (*1			Solo	[mm]	450 – 1300						
			Sync2	[mm]	1200 – 2500						
FAH (*1			Solo	[mm]	450 – 1500						
			Sync2	[mm]	450 – 2500						

LEGENDE

● geeignet ■ weniger geeignet

(*1 Orientierende Angaben – abhängig von Flügelstatik, Antriebshub und Anbaumaße bezogen auf den Drehpunkt des Flügels.
Die Angaben für FAB/FAH sind für Drehflügel entsprechend anzuwenden.

ANWENDUNGSBEISPIELE

1 RM, HSK, Dachfenster auswärts

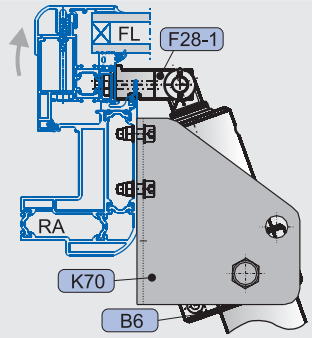

Darstellung am Alu-Flügel

1 RM, HSK, Klappfenster auswärts

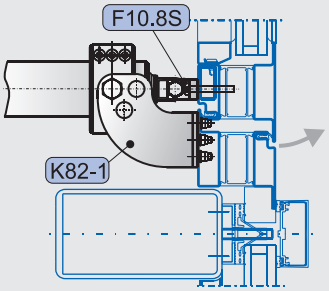

Darstellung am Stahl-Flügel

2 RM, HSK, Dachfenster auswärts

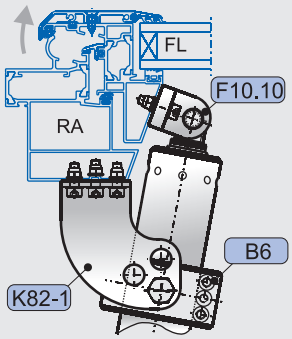

Darstellung am Alu-Flügel

3 RM, HSK, Dachfenster auswärts

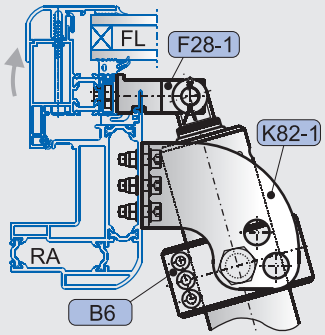

Darstellung am Alu-Flügel

4 RM, NSK, Dachfenster auswärts

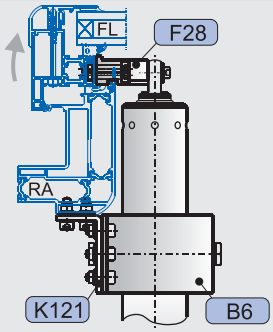

Darstellung am Alu-Flügel

5 RM, NSK, Dachfenster auswärts

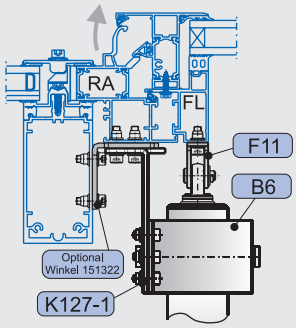

Darstellung am Alu-Flügel

6 RM, NSK, Dachfenster auswärts

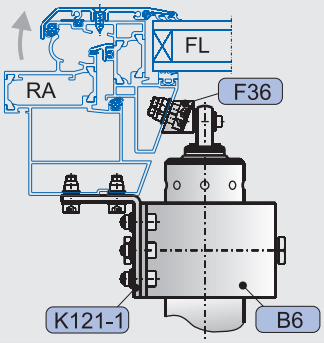

Darstellung am Alu-Flügel

7 RM, NSK, Dachfenster auswärts

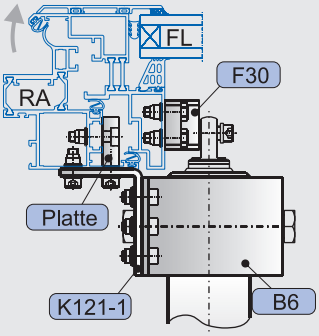

Darstellung am Alu-Flügel

FLÜGELBÖCKE

F10.8S

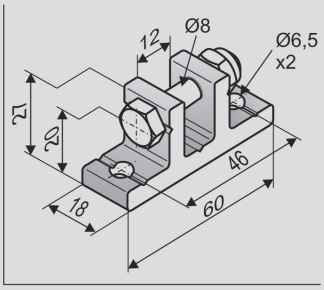

Anwendung

Aufliegende Montage an der **Hauptschließkante** von Flügeln auswärts öffnender Fenster, für Antriebe mit vorderer oder hinterer Aufhängung mit Bohrung **Ø8 mm**

Art.-Nr. 151105

Werkstoff/Oberfläche
Aluminium
Merkmal/Ausstattung
1x Mutter M8,
1x Schraube M8x35
Belastung
max. 3000 N

F10.10

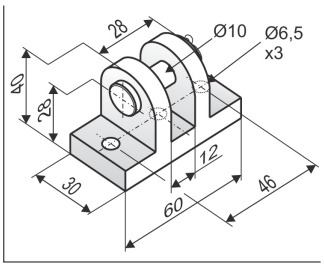

Anwendung

Aufliegende Montage an der **Hauptschließkante** von Flügeln auswärts öffnender Fenster, für Antriebe mit vorderer oder hinterer Aufhängung mit Bohrung **Ø10 mm**

Art.-Nr. 151201

Werkstoff/Oberfläche
Aluminium, Edelstahl
Merkmal/Ausstattung
1x Bolzen Ø10 mm,
Scheibe, Splint
Belastung
max. 5000 N

F11ST

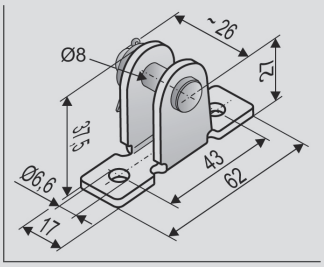

Anwendung

Aufliegende Montage an der **Nebenschließkante** von Flügeln/ Blendrahmen ein-/auswärts öffnender Fenster oder Lichtkuppeln, für Antriebe mit vorderer oder hinterer Aufhängung mit Bohrung **Ø8 mm**

Art.-Nr. 151400

Werkstoff/Oberfläche
Stahl verzinkt
Merkmal/Ausstattung
1x Bolzen Ø8 mm,
Scheibe, Splint
Belastung
max. 3000 N

F11VA

Art.-Nr. 151401

Werkstoff/Oberfläche
Edelstahl

F40

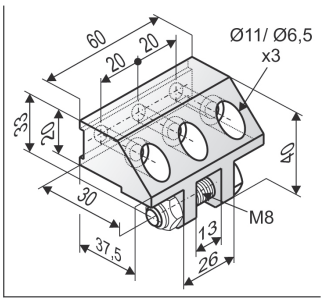

Anwendung

Aufliegende Montage an der **Hauptschließkante** von Flügeln auswärts öffnender Dachfenster, für Antriebe mit vorderer oder hinterer Aufhängung mit Bohrung **Ø8 mm**

Art.-Nr. 155172

Werkstoff/Oberfläche
Aluminium (E6/C-0)
Merkmal/Ausstattung
1x Schraube M8x35,
Mutter M8
Belastung
max. 3000 N

Optionales Zubehör

B2 Unterlagplatte F39/F40 — **Art.-Nr. 155173**

KONSOLEN

K70

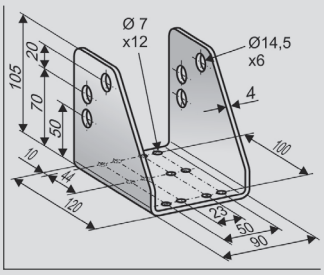

Anwendung

Aufliegende Montage an der **Hauptschließkante** von Blendrahmen (oder Pfosten/Riegeln) auswärts öffnender (Dach-) Fenster, zur **schwenkbaren Aufhängung** von Antrieben **PLS** mit Klemmring **B6**

Art.-Nr. 155002

Werkstoff/Oberfläche
Stahl verzinkt
Merkmal/Ausstattung
Bohrungen Ø14,5 mm

Zubehör

B6 Klemmring **PLS** (Ø50mm, G1/8) — **Art.-Nr. 576001**

K82-1

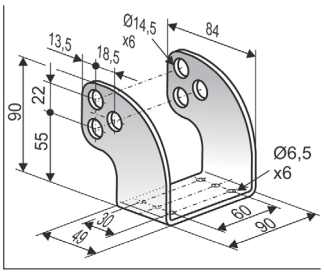

Anwendung

Aufliegende Montage an der **Hauptschließkante** von Blendrahmen (oder Pfosten/Riegeln) auswärts öffnender (Dach-) Fenster, zur **schwenkbaren Aufhängung** von Antrieben **PLS** mit Klemmring **B6**

Art.-Nr. 151321

Werkstoff/Oberfläche
Edelstahl
Merkmal/Ausstattung
Bohrungen Ø14,5 mm

Zubehör

B6 Klemmring **PLS** (Ø50mm, G1/8) — **Art.-Nr. 576001**

ZUBEHÖR

B6

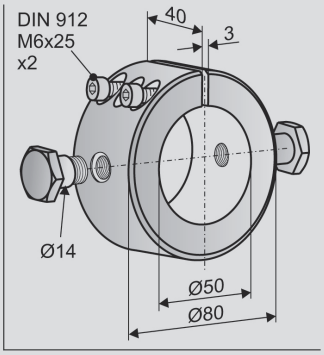

Anwendung

Verstellbare Klemmbefestigung am **PLS** Antriebsgehäuse zur aufliegenden Montage mit schwenkbarer Aufhängung an Konsolen **K70, K82-1, K121, K121-1, K127-1** (vorzugsweise an auswärts öffnenden Fenstern).

Art.-Nr. 576001

Werkstoff/Oberfläche
Aluminium (roh), Edelstahl
Merkmal/Ausstattung
2x B9 Bundschraube Ø14mm, G1/8, 2x Zylinderkopfschraube M6x25

B9

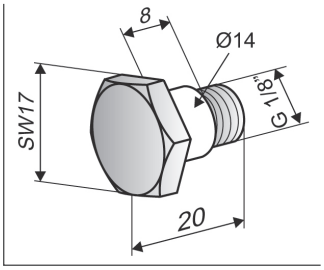

Anwendung

Schwenkbare Aufhängung der Klemmringe **B6** für **PLS** an U-förmigen Konsolen mit Bohrung **Ø14,5 mm**

Art.-Nr. 172900

Werkstoff/Oberfläche
Edelstahl
Merkmal/Ausstattung
Bund Ø14 mm, G1/8“

SPEZIFISCHE ANWENDUNGEN

SCHÜCO AWS 57RO, WICONA WICTEC 50, RAICO WING 105D – HSK

F10.8S

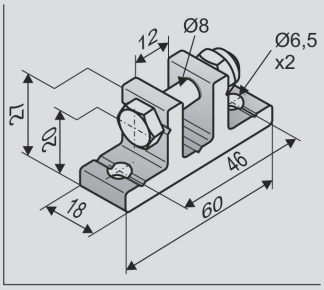

Anwendung

Aufliegende Montage an der **Hauptschließkante** von Flügeln auswärts öffnender Fenster, für Antriebe mit vorderer oder hinterer Aufhängung mit Bohrung **Ø8 mm**

Art.-Nr. 151105

Werkstoff/Oberfläche
Aluminium
Merkmal/Ausstattung
1x Mutter M8,
1x Schraube M8x35
Belastung
max. 3000 N

K82-1

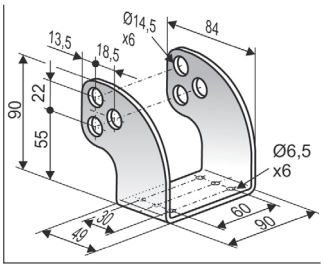

Anwendung

Aufliegende Montage an der **Hauptschließkante** von Blendrahmen (oder Pfosten/Riegeln) auswärts öffnender (Dach-)Fenster, zur **schwenkbaren Aufhängung** von Antrieben
PLS mit Klemmring **B6**

Art.-Nr. 151321

Werkstoff/Oberfläche
Edelstahl
Merkmal/Ausstattung
Bohrungen Ø14,5 mm

Zubehör

B6 Klemmring **PLS** (Ø50 mm, G1/8)

Art.-Nr. 576001

SCHÜCO AWS 57RO – NSK

F36

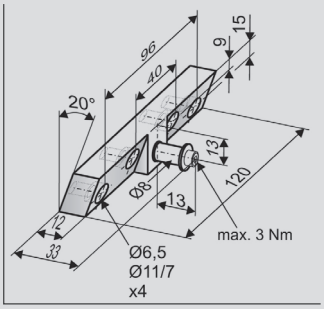

Anwendung

Aufliegende Montage an der **Nebenschließkante** von Flügeln auswärts öffnender Dachfenster **Schüco AWS 57RO**, für Antriebe mit vorderer Aufhängung mit Bohrung **Ø8 mm**

Art.-Nr. 155170

Werkstoff/Oberfläche
Aluminium (E6/C-0), Edelstahl
Merkmal/Ausstattung
1x Bolzen Ø8 mm, Schraube M4, Scheibe A4,3

K121-1

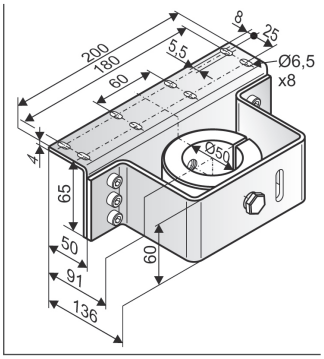

Anwendung

Aufliegende Montage an der **Nebenschließkante** von Blendrahmen auswärts öffnender Dachfenster **Schüco AWS 57RO, Wicona Wictec 50, Metra** zur **schwenkbaren Aufhängung** von Antrieben
PLS mit Klemmring **B6**

Art.-Nr. 155117

Werkstoff/Oberfläche
Edelstahl
Merkmal/Ausstattung
ohne Klemmring B6

Zubehör

B6 Klemmring **PLS** (Ø50 mm, G1/8)

Art.-Nr. 576001

SPEZIFISCHE ANWENDUNGEN

WICONA WICTEC 50 – NSK

F30

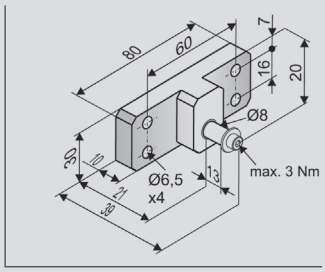

Anwendung

Aufliegende Montage an der **Nebenschließkante** von Flügeln auswärts öffnender Dachfenster **Wicona Wictec 50**, für Antriebe mit vorderer Aufhängung mit Bohrung **Ø8 mm**

Art.-Nr. 155160

Werkstoff/Oberfläche
Aluminium (E6/C-0), Edelstahl
Merkmal/Ausstattung
1x Bolzen Ø8 mm, Schraube M4, Scheibe A4,3

K121-1

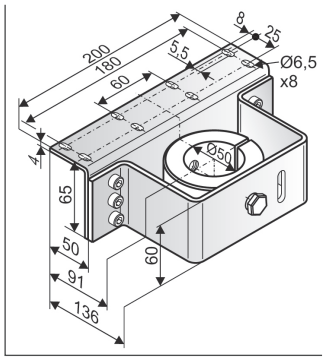

Anwendung

Aufliegende Montage an der **Nebenschließkante** von Blendrahmen auswärts öffnender Dachfenster **Schüco AWS 57RO, Wicona Wictec 50, Metra** zur **schwenkbaren Aufhängung** von Antrieben
PLS mit Klemmring **B6**

Art.-Nr. 155117

Werkstoff/Oberfläche
Edelstahl
Merkmal/Ausstattung
ohne Klemmring B6

Zubehör

B6 Klemmring **PLS** (Ø50 mm, G1/8)

Art.-Nr. 576001

RAICO WING 105D – NSK

F11ST

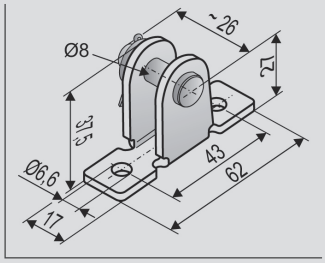

Anwendung

Aufliegende Montage an der **Nebenschließkante** von Flügeln/Blendrahmen ein-/auswärts öffnender Fenster oder Lichtkuppeln, für Antriebe mit vorderer oder hinterer Aufhängung mit Bohrung **Ø8 mm**

Art.-Nr. 151400

Werkstoff/Oberfläche
Stahl verzinkt
Merkmal/Ausstattung
1x Bolzen Ø8 mm, Scheibe, Splint
Belastung
max. 3000 N

F11VA

Art.-Nr. 151401

Werkstoff/Oberfläche
Edelstahl

K127-1

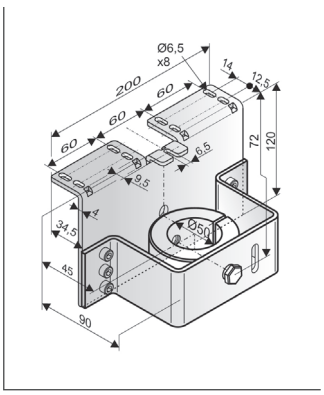

Anwendung

Aufliegende Montage an der **Nebenschließkante** von Blendrahmen auswärts öffnender Dachfenster **Raico Wing 105D** zur **schwenkbaren Aufhängung** von Antrieben
PLS mit Klemmring **B6**

Art.-Nr. 155118

Werkstoff/Oberfläche
Edelstahl
Merkmal/Ausstattung
ohne Klemmring B6

Zubehör

B6 Klemmring **PLS** (Ø50 mm, G1/8)

Art.-Nr. 576001

SPEZIFISCHE ANWENDUNGEN

HEROAL 085 / 180 – HSK

F28-1

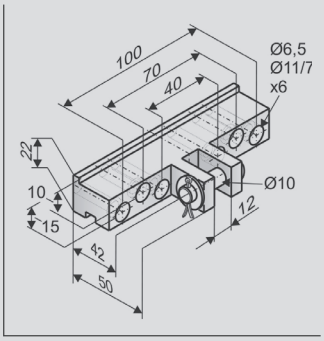

Anwendung

Aufliegende Montage an der **Hauptschließkante** von Flügeln auswärts öffnender Dachfenster **Heroal 085D**, für Antriebe mit vorderer Aufhängung mit Bohrung **Ø10 mm**

Art.-Nr. 155154

Werkstoff/Oberfläche
Aluminium (E6/C-0), Edelstahl
Merkmal/Ausstattung
1x Bolzen Ø10 mm, Schraube M5, Scheibe A5,3 Splint 2x20

K82-1

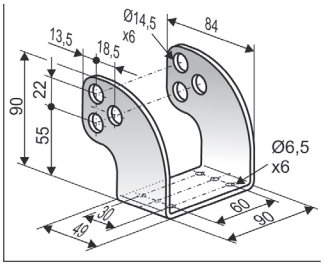

Anwendung

Aufliegende Montage an der **Hauptschließkante** von Blendrahmen (oder Pfosten/Riegeln) auswärts öffnender (Dach-)Fenster, zur **schwenkbaren Aufhängung** von Antrieben **PLS** mit Klemmring **B6**

Art.-Nr. 151321

Werkstoff/Oberfläche
Edelstahl
Merkmal/Ausstattung
Bohrungen Ø14,5 mm

Zubehör

B6 Klemmring **PLS** (Ø50 mm, G1/8)

Art.-Nr. 576001

HEROAL 085 / 180 – NSK

F28

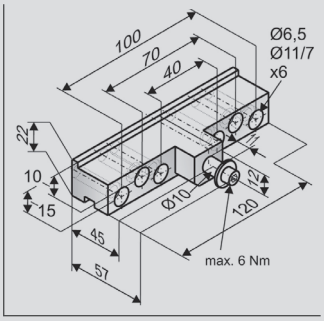

Anwendung

Aufliegende Montage an der **Nebenschließkante** von Flügeln auswärts öffnender Dachfenster **Heroal 085D**, für Antriebe mit vorderer Aufhängung mit Bohrung **Ø10 mm**

Art.-Nr. 155155

Werkstoff/Oberfläche
Aluminium (E6/C-0), Edelstahl
Merkmal/Ausstattung
1x Bolzen Ø10 mm, Schraube M5, Scheibe A5,3

K121

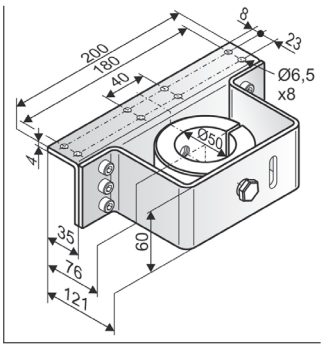

Anwendung

Aufliegende Montage an der **Nebenschließkante** von Blendrahmen auswärts öffnender Dachfenster **Schüco RS106D, Heroal 085D** zur **schwenkbaren Aufhängung** von Antrieben **PLS** mit Klemmring **B6**

Art.-Nr. 155110

Werkstoff/Oberfläche
Edelstahl
Merkmal/Ausstattung
ohne Klemmring B6

Zubehör

B6 Klemmring **PLS** (Ø50 mm, G1/8)

Art.-Nr. 576001

OPTIONALES ZUBEHÖR

Unterlegplatte

B2

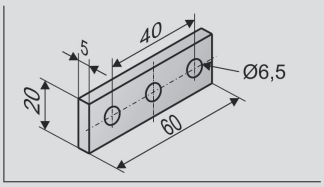

Anwendung

Unterlage für F39 und **F40** als Ausgleichsplatte bei Montage am Flügelprofil auswärts öffnender Dachflächenfenster

Art.-Nr. 155173

Werkstoff/Oberfläche
Aluminium (E6/C-0)
Merkmal/Ausstattung
60 x 20 x 5 mm

Gabelkopf

B28ST

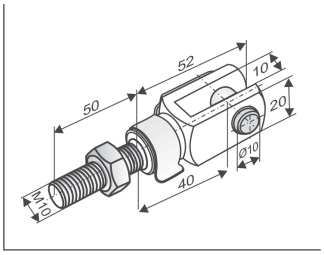

Anwendung

Hintere oder vordere Aufhängung von Spindelantrieben mit Gewinde M10 im Bodenstück oder im Schubrohr

Art.-Nr. 105520

Werkstoff/Oberfläche
Stahl, verzinkt
Merkmal/Ausstattung
M10x50 mm mit Federklappbolzen Ø8 mm und Gewindestift M10x50 mm, 1x Mutter M10 + Nordlock-Sicherungsscheibe + Dichtungsring
max. Einschraubtiefe in Antrieb 25 mm

Augenschraube

B29VA

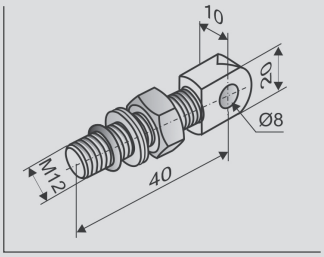

Anwendung

Hintere oder vordere Aufhängung von Spindelantrieben PLS mit Gewinde M12 im Bodenstück oder im Schubrohr

Art.-Nr. 105430

Werkstoff/Oberfläche
Edelstahl
Merkmal/Ausstattung
M12x40 (Auge Ø8,2 mm), 1x Mutter M12 + Nordlock-Sicherungsscheibe + Dichtungsring,
max. Einschraubtiefe in Antrieb 25 mm

Hauptkontrolleinheit

M-COM

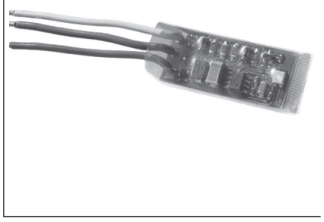

Anwendung

Konfigurationsmodul zur automatischen Konfiguration und Überwachung von max 4 Öffner- und 2 Verriegelungsantrieben in Ausführung S12 / S3 in Antriebs-Verbundsystemen

Bemessungsspannung:
24V DC +/- 20 %, (max. 2 Vss)
Stromverbrauch: <12 mA
Antriebsart: S12

Art.-Nr. 524177

Schutzart: IP 30 Gummiummantelt
Umgebungstemperatur:
0 °C ... +70 °C
Abmessungen:
45 x 17 x 6 mm
Anschlussadern:
3 Adern 0,5 mm² x 50 mm
Merkmal/Ausstattung
Bestückte Leiterplatte mit Anschlussadern zum Einbau in bauseitige Anschlussdose

Sonderanfertigung	VE/Stck.	Art.-Nr.
Flügelböcke lackiert/pulverbeschichtet in RAL-Farben		
Lackierpauschale		**516030**
bei Bestellung von:	1 – 20	**516032**
	21 – 50	**516032**
	51 – 100	**516032**
	ab 101	**516032**
Konsolen lackiert/pulverbeschichtet in RAL-Farben		
Lackierpauschale		**516030**
bei Bestellung von:	1 – 20	**516031**
	21 – 50	**516031**
	51 – 100	**516031**
	ab 101	**516031**

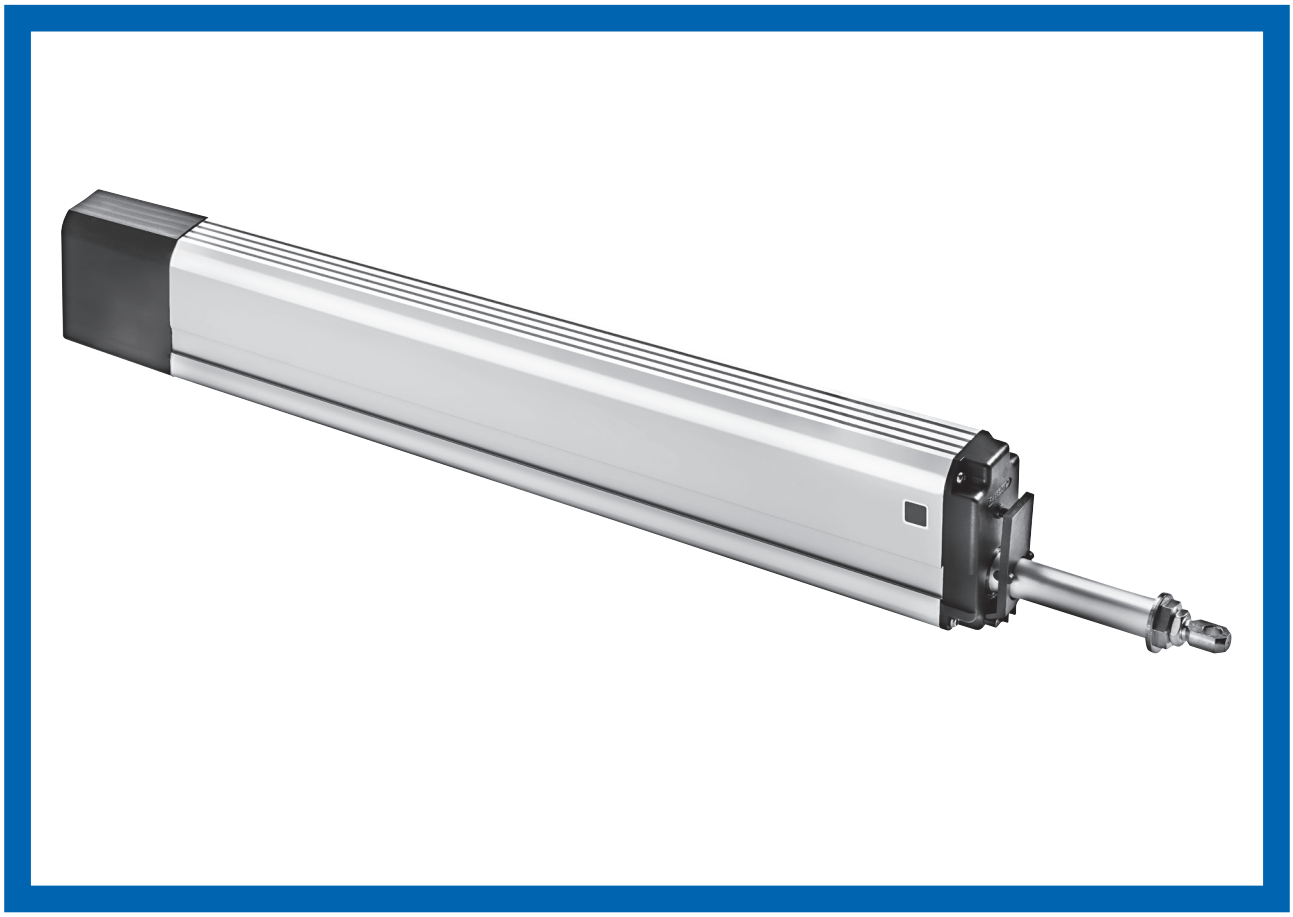

PRODUKTMERKMALE SP

- Für kontrollierte natürliche Lüftung und RWA
- Robuste korrosionsbeständige Ausführung
- Gehäuse aus Aluminium eloxiert oder optional in RAL Farben - mit Endkappe und Bodenstück aus Kunststoff
- Montagefreundlich durch seitliche Schwalbenschwanz-Nut
- Phosphatierte Stahlspindel, eloxiertes Aluminiumspindelrohr, Endlagendämpfung
- Ausführung in 24V DC und 230V AC
- Endschalter zum Schutz vor Überlast

Für diese Produktbaureihe wurde eine Typ III Umweltproduktdeklaration (EPD - Environmental Product Declaration) nach ISO 14025 und EN 15804 erstellt.

Die Ergebnisse der Ökobilanz der einzelnen Produkttypen sind am Ende dieses Produktkatalogs gelistet.
Die EPDs können auf unserer Homepage **www.aumueller-gmbh.de** eingesehen bzw. heruntergeladen werden.

FASSADE

Kippflügel

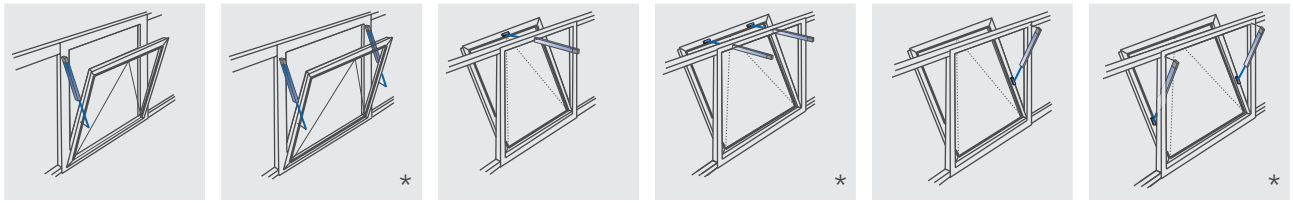

Klappflügel

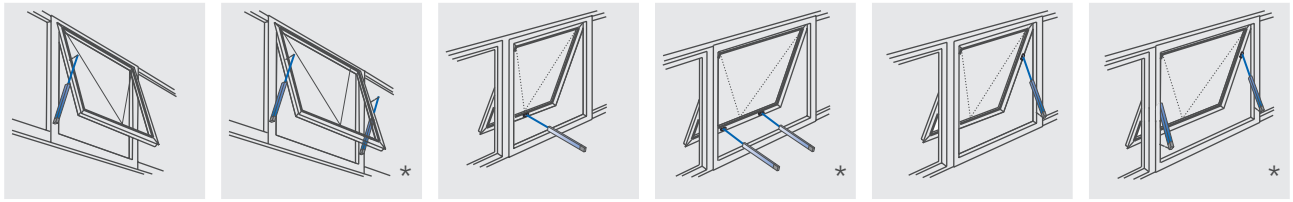

Drehflügel

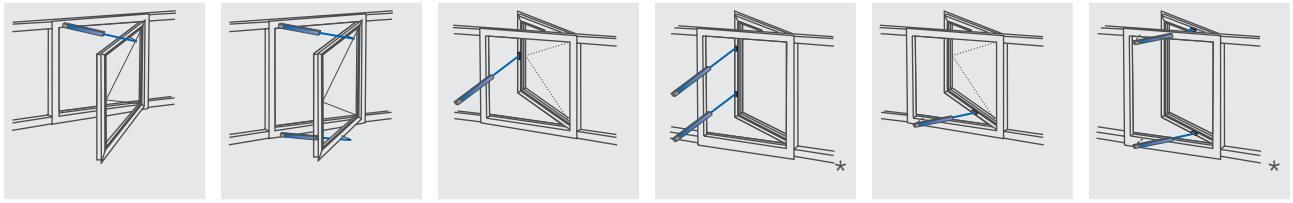

DACH

Dach-Kippflügel

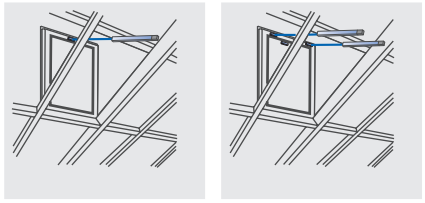

Dach-Klappflügel

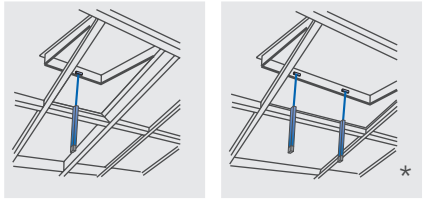

Lichtkuppel

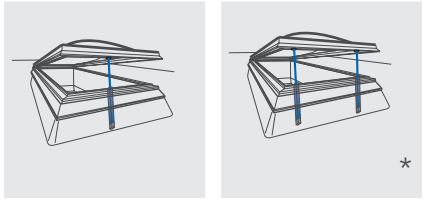

Glaspyramide

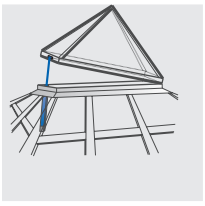

*Laufüberwachter Tandembetrieb bis s < 300 mm mit USKM (Kontrollmodul Art.-Nr.: 512140)

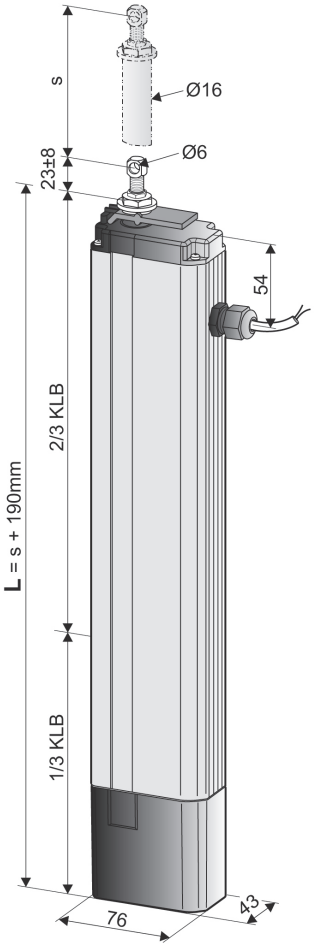

- Anwendung: Lüftung und RWA
- Abschaltung über Endschalter
- Z-Version: Potenzialfreier Öffnerkontakt für Rückmeldung Endlage „ZU“ (max. 24V, 500 mA)
- Vorzugsweiser Einsatz in Lichtkuppeln

Optionen

- Hintere Aufhängung (nur bis Hub 500 mm)
- Hubverkürzung
- Schutzart IP 65

TECHNISCHE DATEN

U_N	Bemessungsspannung	24V DC (± 20 %), max. 2 Vpp
I_N	Bemessungsstrom	0,8 A
I_A	Abschaltstrom	1,0 A
P_N	Bemessungsaufnahme	20 W
ED	Einschaltdauer	30 % (ON: 3 min./OFF: 7 min.)
	Schutzart	IP 54
	Umgebungstemperatur	-5 °C ... +75 °C
F_Z	Zugkraft max.	800 N
F_A	Schubkraft	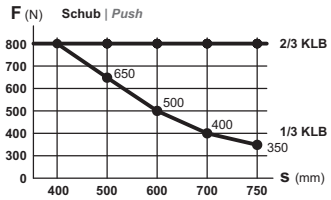
F_H	Zuhaltekraft	3000 N (befestigungsabhängig)
	Schubrohr	Aluminium
	Anschlusskabel	Halogenfrei, grau SP8: 2 x 0,75 mm², ~ 1 m SP8-Z: 4 x 0,75 mm², ~ 1 m
v	Geschwindigkeit	7,0 mm/s 7,0 mm/s
S	Hub	100 – 750 mm (± 5 %)
L	Gesamtlänge	s + 190 mm (siehe Bestelldaten)
A-bewerteter Emissions-Schalldruckpegel		≤ 70 dB (A)

OPTION

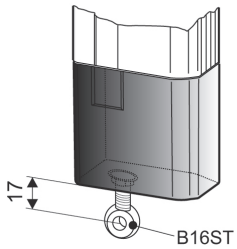

Die **hintere Aufhängung** wird **werkseitig** montiert.

Nur bis 500 mm Hub möglich.

BESTELLDATEN

s [mm]	L [mm]	Version	Farbe	VE/Stck.	Art.-Nr.
100	290	SP8 100 S2 24V	E6/C-0	1	**514110**
		SP8-Z 100 S2 24V		1	**514310**
200	390	SP8 200 S2 24V	E6/C-0	1	**514120**
		SP8-Z 200 S2 24V		1	**514320**
300	490	SP8 300 S2 24V	E6/C-0	1	**514130**
		SP8-Z 300 S2 24V		1	**514330**
400	590	SP8 400 S2 24V	E6/C-0	1	**514140**
		SP8-Z 400 S2 24V		1	**514340**
500	690	SP8 500 S2 24V	E6/C-0	1	**514150**
		SP8-Z 500 S2 24V		1	**514350**
600	790	SP8 600 S2 24V	E6/C-0	1	**514160**
		SP8-Z 600 S2 24V		1	**514360**
750	940	SP8 750 S2 24V	E6/C-0	1	**514175**
		SP8-Z 750 S2 24V		1	**514375**

OPTIONEN

Sonderanfertigung	VE/Stck.	Art.-Nr.
Hintere Aufhängung		
Bodenstück für hintere Aufhängung (nur bis 500 mm Hub) inkl. Augenschraube B16ST M8x40 mm verzinkt mit Bohrung Ø8 mm	1	**512002**
Schutzart IP65		
Antrieb mit zusätzlichen Dichtungen für IP65		**512005**
Mechanische Hubverkürzung		
Hubverkürzung ohne Baulänge - mechanisch		**516000**
Lackierung Antriebsgehäuse in RAL-Farben		
Lackierpauschale		**516030**
bei Bestellung von:	1 – 20	**516004**
	21 – 50	**516004**
	51 – 100	**516004**
	ab 101	**516004**
Verlängerung der Standard-Anschlusskabellänge auf:		
3 m – halogenfrei, grau – 2 x 0,75 mm²		**501023**
5 m – halogenfrei, grau – 2 x 0,75 mm²		**501024**
10 m – halogenfrei, grau – 2 x 0,75 mm²		**501039**
5 m – halogenfrei, grau – 4 x 0,75 mm² („Z"-Version)		**501044**
10 m – halogenfrei, grau – 4 x 0,75 mm² („Z"-Version)		**501046**

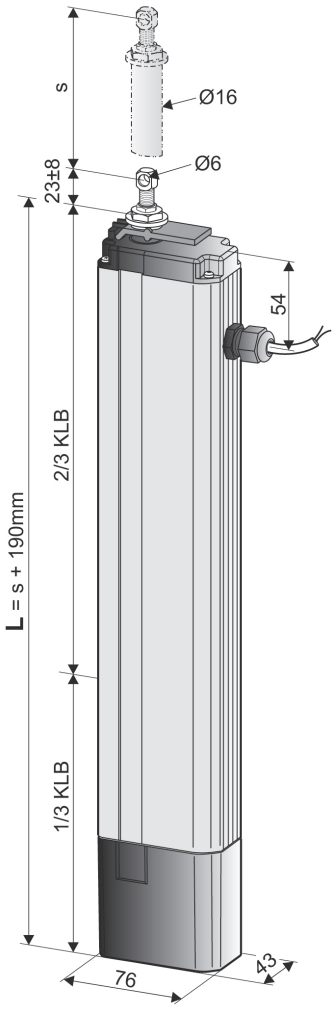

- Anwendung: Lüftung im Solo-Betrieb
- Abschaltung über Endschalter
- Potenzialfreier Öffnerkontakt für Rückmeldung Endlage „ZU“ (max. 24V, 500 mA)
- Parallelschaltung von bis zu 8 Antrieben in einer Gruppe
- Vorzugsweiser Einsatz in Lichtkuppeln
- Mindestbaulänge für s = 300 mm

Optionen

- Hubverkürzung bei s < 300 mm
- Hintere Aufhängung (nur bis Hub 500 mm)
- Schutzart IP 65

OPTION

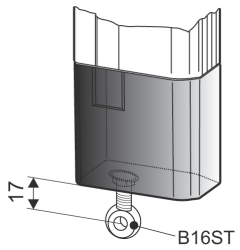

Die **hintere Aufhängung** wird **werkseitig** montiert.

Nur bis 500 mm Hub möglich.

TECHNISCHE DATEN

U_N	Bemessungsspannung	230V AC (50 Hz)
I_N	Bemessungsstrom	0,12 A
I_A	Abschaltstrom	0,2 A
P_N	Bemessungsaufnahme	5 W
ED	Einschaltdauer	30 % (ON: 3 min./OFF: 7 min.)
	Schutzart	IP 54
	Umgebungstemperatur	-5 °C ... +75 °C
F_Z	Zugkraft max.	800 N
F_A	Schubkraft	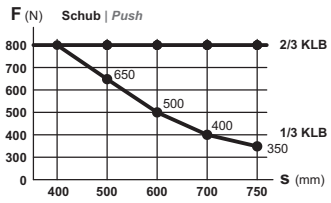
F_H	Zuhaltekraft	3000 N (befestigungsabhängig)
	Schubrohr	Aluminium
	Anschlusskabel	Halogenfrei, grau – 6 x 0,75 mm², ~ 1 m
v	Geschwindigkeit	7,0 mm/s 7,0 mm/s
s	Hub	300 – 750 mm (± 5 %)
L	Gesamtlänge	s + 190 mm (siehe Bestelldaten)
	Mindestlänge	490 mm (s 300 mm)
A-bewerteter Emissions-Schalldruckpegel		≤ 70 dB (A)

BESTELLDATEN

s [mm]	L [mm]	Version	Farbe	VE/Stck.	Art.-Nr.
300	490	SP8-Z 300 S2 230V	E6/C-0	1	**496231**
400	590	SP8-Z 400 S2 230V	E6/C-0	1	**496241**
500	690	SP8-Z 500 S2 230V	E6/C-0	1	**496251**
600	790	SP8-Z 600 S2 230V	E6/C-0	1	**496261**
750	940	SP8-Z 750 S2 230V	E6/C-0	1	**496276**

OPTIONEN

Sonderanfertigung	VE/Stck.	Art.-Nr.
Hintere Aufhängung		
Bodenstück für hintere Aufhängung (nur bis 500 mm Hub) inkl. Augenschraube B16ST M8x40 mm verzinkt mit Bohrung Ø8 mm	1	**512002**
Schutzart IP65		
Antrieb mit zusätzlichen Dichtungen für IP65		**512005**
Mechanische Hubverkürzung		
Hubverkürzung ohne Baulänge - mechanisch		**516000**
Lackierung Antriebsgehäuse in RAL-Farben		
Lackierpauschale		**516030**
bei Bestellung von:	1 – 20	**516004**
	21 – 50	**516004**
	51 – 100	**516004**
	ab 101	**516004**
Verlängerung der Standard-Anschlusskabellänge auf:		
3 m – halogenfrei, grau – 6 x 0,75 mm²		**501163**
5 m – halogenfrei, grau – 6 x 0,75 mm²		**501164**
10 m – halogenfrei, grau – 6 x 0,75 mm²		**501166**

ÜBERSICHT KONSOLEN

Anwendungsbeispiel					1	2	3	4	5	6	7
Konsole					K4L	K7	K57, K57.2, K57.3	K59	K57, K57.2, K57.3, K59	K92	K82
Montagehilfe									K9		
Befestigungszubehör					B11	B13	B10 inkl.				B13
Flügelbock					F2	F12	F1, F1V, F1.1, F10.6				
Verwendungshinweis					Lichtkup. Eternit	Lichtkup. Essmann				Lichtkup. Lamilux	
Platzbedarf			min.	[mm]	140	120	40	35	50	60	45
Flügelmaterial			Alu				●	●	●	●	●
			Holz				●	●	●	●	●
			PVC		●	●	●	●	●	●	●
Flügel- und Montageart	Kipp	einw	HSK	FM					■		■
				RM							
			NSK	FM							
				RM							
		ausw	HSK	RM					●		●
				PR			●	●		●	
			NSK	RM							
				PR							
	Klapp (Senk-Klapp)	einw	HSK	FM					■		■
				RM							
			NSK	FM							
				RM							
		ausw	HSK	RM					●		●
				PR			●	●		●	
			NSK	RM							
				PR							
	Dreh	einw	HSK	FM					■		■
				RM							
			NSK	FM							
				RM							
	Dach	ausw	HSK	RM					●		●
				PR			●	●		●	
			NSK	RM							
				PR			●	●		●	
	Liku	ausw	HSK	RM	●	●	●	●		●	●
			NSK	RM							
FAB (*1			Solo	[mm]	1200	1200	450 – 1300				
FAH (*1			Solo	[mm]	1200	1200	450 – 1500				

LEGENDE

● geeignet ■ weniger geeignet

(*1 Orientierende Angaben – abhängig von Flügelstatik, Antriebshub und Anbaumaße bezogen auf den Drehpunkt des Flügels.
Die Angaben für FAB/FAH sind für Drehflügel entsprechend anzuwenden.

ANWENDUNGSBEISPIELE

1 RM, HSK, Lichtkuppel

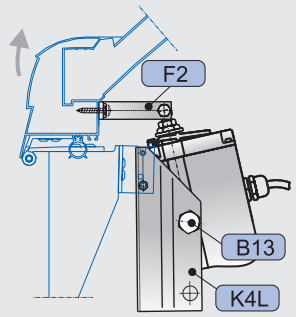

Darstellung an Lichtkuppel Eternit

2 LRM, HSK, Lichtkuppel

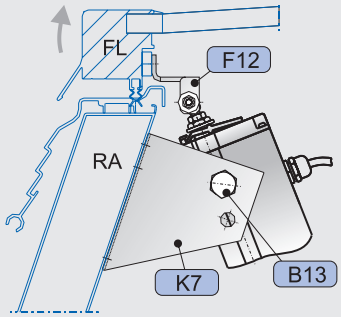

Darstellung an Lichtkuppel Essmann

3 RM, HSK, Klappflügel auswärts

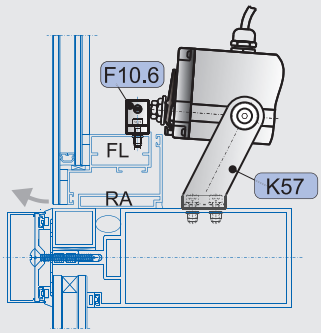

Darstellung am Alu-Fenster

4 RM, HSK, Dachflügel

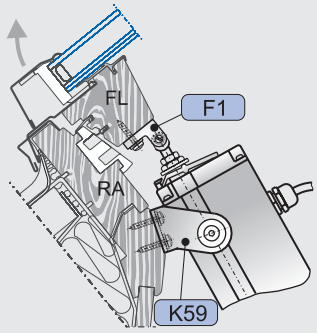

Darstellung am Holz Dachfenster

5 RM, HSK, Klappflügel auswärts

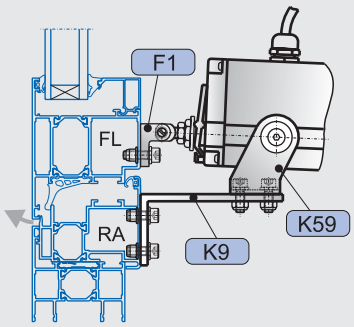

Darstellung am Alu-Fenster

5 RM, HSK, Klappflügel auswärts

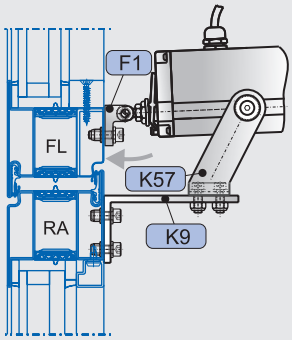

Darstellung am Stahl-Fenster

6 RM, HSK, Lichtkuppel

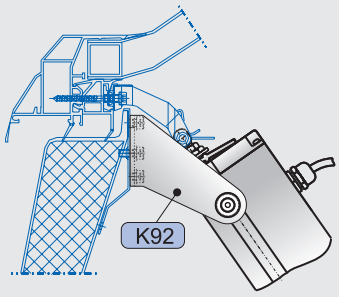

Darstellung an Lichtkuppel Lamilux

7 RM, HSK, Dachflügel

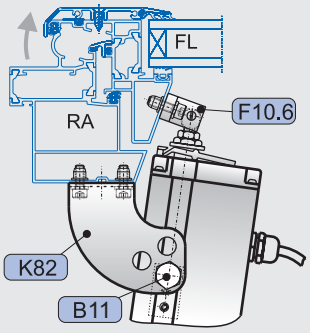

Darstellung am Alu-Fenster

7 RM, HSK, Klappflügel auswärts

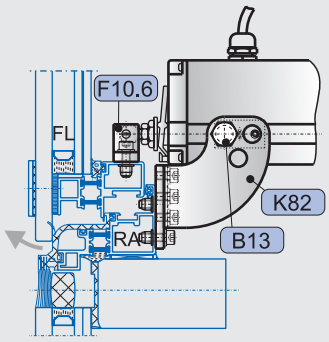

Darstellung am Alu-Fenster

FLÜGELBÖCKE

F1

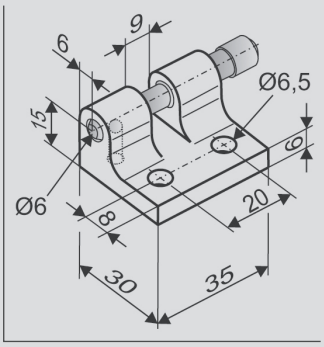

Anwendung

Aufliegende Montage an der **Hauptschließkante** von Flügeln auswärts öffnender Fenster oder Lichtkuppeln, für Antriebe mit vorderer oder hinterer Aufhängung mit Bohrung **Ø6 mm**, manuelles Aushängen des Antriebs möglich

Art.-Nr. 150102

Werkstoff/Oberfläche
Aluminium, Druckguß
Merkmal/Ausstattung
1x Verriegelungsbolzen Ø6 mm
Belastung
max. 1000 N

F1.1

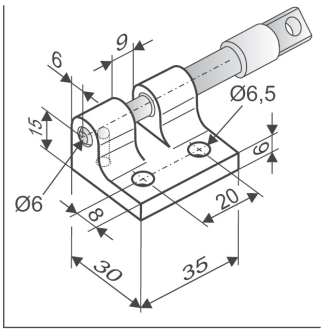

Anwendung

Aufliegende Montage an der **Hauptschließkante** von Flügeln auswärts öffnender Fenster oder Lichtkuppeln, für Antriebe mit vorderer oder hinterer Aufhängung mit Bohrung **Ø6 mm**, manuelles Aushängen des Antriebs möglich.

Art.-Nr. 150110

Werkstoff/Oberfläche
Aluminium, Druckguß
Merkmal/Ausstattung
1x Schnappverschlussbolzen Ø6 mm
Belastung
max. 600 N

F1V

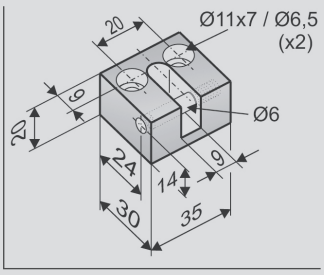

Anwendung

Aufliegende Montage an der **Hauptschließkante** von Flügeln auswärts öffnender Fenster oder Lichtkuppeln, für Antriebe mit vorderer oder hinterer Aufhängung mit Bohrung **Ø6 mm**, Stiftbolzen schraubbar

Art.-Nr. 150101

Werkstoff/Oberfläche
Aluminium
Merkmal/Ausstattung
1x Gewindestift Ø6 mm
Belastung
max. 1600 N

F10.6

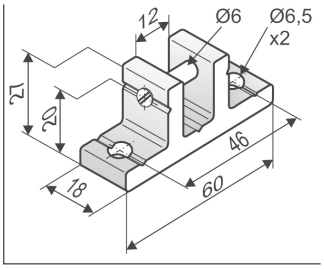

Anwendung

Aufliegende Montage an der **Hauptschließkante** von Flügeln auswärts öffnender Fenster oder Lichtkuppeln, für Antriebe mit vorderer oder hinterer Aufhängung mit Bohrung **Ø6 mm**, Stiftbolzen schraubbar

Art.-Nr. 151000

Werkstoff/Oberfläche
Aluminium
Merkmal/Ausstattung
1x Stiftbolzen Ø6 mm
Belastung
max. 1600 N

KONSOLEN

K5

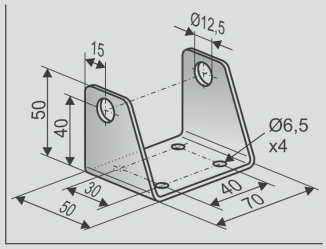

Anwendung

Aufliegende Montage an der **Hauptschließkante** von Blendrahmen oder Pfosten/Riegeln auswärts öffnender (Dach-)Fenster, zur **schwenkbaren Aufhängung** von Antrieben
PLA mit Klemmring **B4**
SP8 mit Klemmsteinen **B13**
LKS mit Klemmring **B7**

Art.-Nr. 155800

Werkstoff/Oberfläche
Stahl verzinkt
Merkmal/Ausstattung
Bohrungen Ø12,5 mm

Zubehör

B13 Klemmstein SP (12 mm, G1/8)	**Art.-Nr. 513901**
K21K Konsole	**Art.-Nr. 159900**
K21L Konsole	**Art.-Nr. 159905**

K17

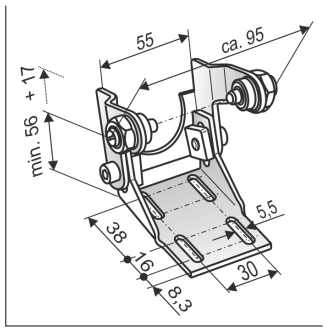

Anwendung

Aufliegende Montage an der **Hauptschließkante** von Blendrahmen (oder Pfosten/Riegeln) auswärts öffnender (Dach-) Fenster, zur **schwenkbaren Aufhängung** von Antrieben
PLA mit Klemmring **B5**
SP8 mit Klemmsteinen **B12**

Art.-Nr. 159200

Werkstoff/Oberfläche
Stahl verzinkt
Merkmal/Ausstattung
verstellbare Könsolenhöhe

Zubehör

B12 Klemmstein SP (7 mm stark, Ø8 mm)	**Art.-Nr. 513903**

KONSOLEN

K57

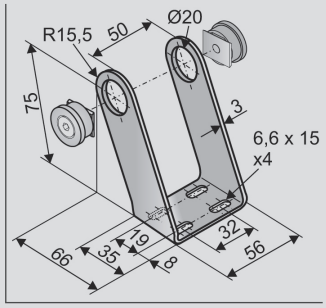

Anwendung

Aufliegende Montage an der **Hauptschließkante** von Blendrahmen (oder Pfosten/Riegeln) auswärts öffnender (Dach-) Fenster oder Lichtkuppeln zur **schwenkbaren Aufhängung** von Antrieben **SP**.
Abstand Klemmachse zur Befestigungsebene **75 mm**

Art.-Nr. 160930

Werkstoff/Oberfläche
Stahl, verzinkt
Merkmal/Ausstattung
2x B10 Klemmverschraubung

Zubehör

K9 Konsole — **Art.-Nr. 158501**

K57.2 ST

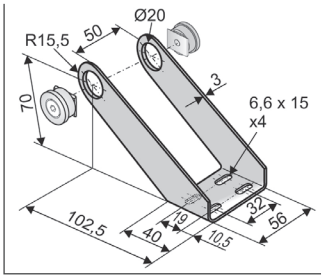

Anwendung

Aufliegende Montage an der **Hauptschließkante** von Blendrahmen (oder Pfosten/Riegeln) auswärts öffnender (Dach-) Fenster oder Lichtkuppeln zur **schwenkbaren Aufhängung** von Antrieben **SP**.
Abstand Klemmachse zur Befestigungsebene **70 mm**

Art.-Nr. 160931

Werkstoff/Oberfläche
Stahl, verzinkt
Merkmal/Ausstattung
2x B10 Klemmverschraubung

Zubehör

K9 Konsole — **Art.-Nr. 158501**

K57.3

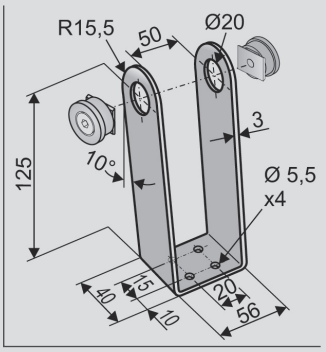

Anwendung

Aufliegende Montage an der **Hauptschließkante** von Blendrahmen (oder Pfosten/Riegeln) auswärts öffnender (Dach-) Fenster oder Lichtkuppeln zur **schwenkbaren Aufhängung** von Antrieben **SP**.
Abstand Klemmachse zur Befestigungsebene **125 mm**

Art.-Nr. 160935

Werkstoff/Oberfläche
Stahl, verzinkt
Merkmal/Ausstattung
2x B10 Klemmverschraubung

Zubehör

K9 Konsole — **Art.-Nr. 158501**

KONSOLEN

K59

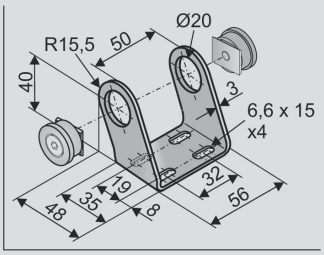

Anwendung

Aufliegende Montage an der **Hauptschließkante** von Blendrahmen (oder Pfosten/Riegeln) auswärts öffnender (Dach-) Fenster oder Lichtkuppeln zur **schwenkbaren Aufhängung** von Antrieben **SP**.
Abstand Klemmachse zur Befestigungsebene **40 mm**

Art.-Nr. 160934

Werkstoff/Oberfläche
Stahl, pulverb. (RAL 9006-silber)
Merkmal/Ausstattung
2x B10 Klemmverschraubung

Zubehör

K9 Konsole — **Art.-Nr. 158501**

K82

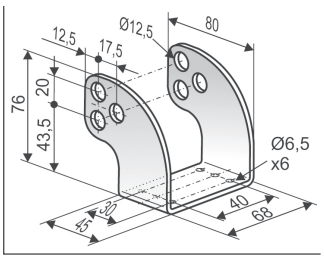

Anwendung

Aufliegende Montage an der **Hauptschließkante** von Blendrahmen (oder Pfosten/Riegeln) auswärts öffnender (Dach-) Fenster, zur **schwenkbaren Aufhängung** von Antrieben
PLA mit Klemmring **B4**
SP8 mit Klemmsteinen **B13**
LKS mit Klemmring **B7**

Art.-Nr. 151320

Werkstoff/Oberfläche
Edelstahl
Merkmal/Ausstattung
Bohrungen Ø12,5 mm

Zubehör

B13 Klemmstein SP (12 mm, G1/8), dick — **Art.-Nr. 513901**

ZUBEHÖR

Fensterkonsole

K9

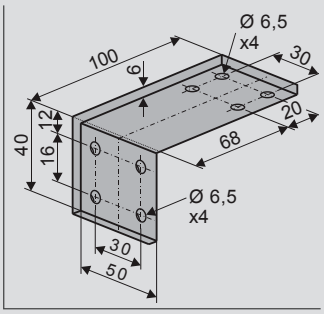

Anwendung

Verlagerung der Befestigungsebene der Konsolen **K57, K59** aus der Horizontalen in die Vertikale zur Montage an der **Hauptschließkante** von Blendrahmen

Art.-Nr. 158501

Werkstoff/Oberfläche
Aluminium (E6/C-0)

Augenschraube

B16ST

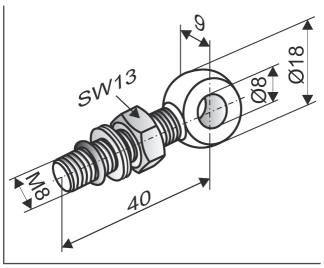

Anwendung

Hintere oder vordere Aufhängung von Spindelantrieben mit **Gewinde M8** im Bodenstück oder im Schubrohr

Art.-Nr. 100044

Werkstoff/Oberfläche
Stahl, verzinkt
Merkmal/Ausstattung
M8x40 (Auge Ø8 mm), 1x Mutter M8 + Nordlock-Sicherungsscheibe + Dichtungsring max. Einschraubtiefe in Antrieb 25 mm

B16VA

Art.-Nr. 100144

Werkstoff/Oberfläche
Edelstahl (V2A)

Klemmsteine

B11

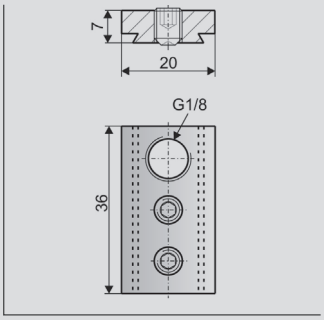

Anwendung

Schwenkbare Aufhängung der Antriebe **SP8** an Konsolen **K4L** mit Bundschraube **B8**

Art.-Nr. 513902

Werkstoff/Oberfläche
Aluminium
Merkmal/Ausstattung
7,0 mm stark
Gewinde G1/8“
2 Stück (inkl. Bundschrauben B8 Ø12mm)

B12

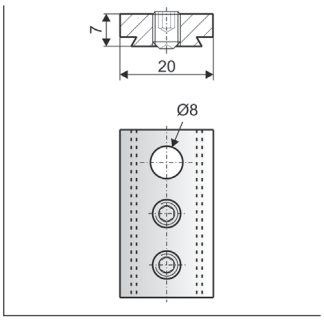

Anwendung

Schwenkbare Aufhängung der Antriebe **SP8** an Konsolen **K17**

Art.-Nr. 513903

Werkstoff/Oberfläche
Aluminium
Merkmal/Ausstattung
7,0 mm stark
Bohrung Ø8,2 mm
2 Stück

ZUBEHÖR

B13

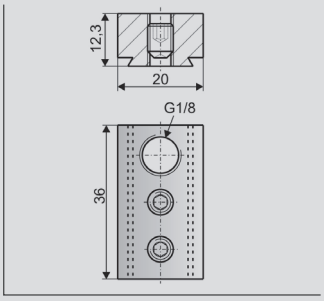

Anwendung

Schwenkbare Aufhängung der Antriebe **SP8** an Konsolen **K5, K7, K82** mit Bundschraube **B8**

Art.-Nr. 513901

Werkstoff/Oberfläche
Aluminium
Merkmal/Ausstattung
12,3 mm stark
Gewinde G1/8"
2 Stück (inkl. Bundschrauben B8 Ø12mm)

SPEZIFISCHE ANWENDUNGEN

LICHTKUPPEL ETERNIT

F2

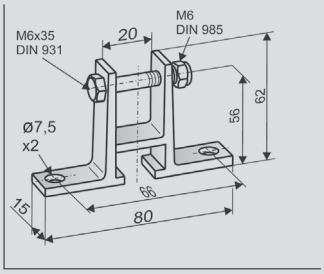

Anwendung

Aufliegende Montage an der **Hauptschließkante** von Lichtkuppeln **ETERNIT-Fumilux**, für Antriebe mit vorderer Aufhängung mit Bohrung **Ø6 mm**

Art.-Nr. 150303

Werkstoff/Oberfläche
Aluminium
Merkmal/Ausstattung
1x Mutter M6,
1x Schraube M6x35
Belastung
max. 800 N

K4-L

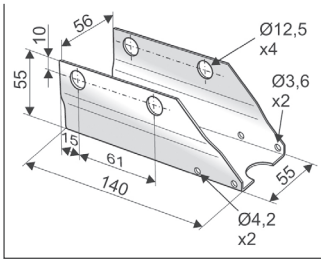

Anwendung

Aufliegende Montage an der **Hauptschließkante** des Aufsatzkranzes von Lichtkuppeln **Eternit** zur **schwenkbaren Aufhängung** von Antrieben
PLA mit Klemmring **B4**
SP mit Klemmsteinen **B11**

Art.-Nr. 155610

Werkstoff/Oberfläche
Stahl verzinkt
Merkmal/Ausstattung
2x Schraube Taptite M4x10,
1x Mutter M4,
1x Schraube M4x65

Zubehör

B11 Klemmstein SP (7 mm, G1/8)

LICHTKUPPEL LAMILUX

K92

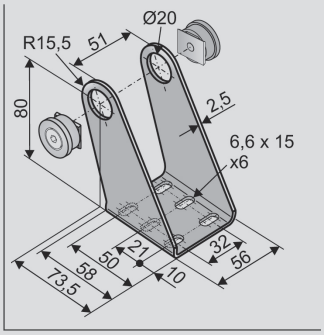

Anwendung

Aufliegende Montage an der **Hauptschließkante** des Aufsatzkranzes von Lichtkuppeln **Lamilux** zur **schwenkbaren Aufhängung** von Antrieben **SP**. Als vordere Aufhängung wird der systemspezifische lichtkuppeleigene **Flügelbock von Lamilux** verwendet.

Art.-Nr. 160937

Werkstoff/Oberfläche
Stahl, pulverb. (RAL 9010-weiß)
Merkmal/Ausstattung
2x B10 Klemmverschraubung

SPEZIFISCHE ANWENDUNGEN

LICHTKUPPEL ESSMANN Typ 810

F12

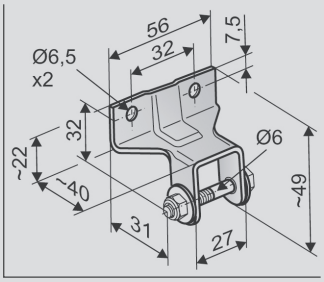

Anwendung

Montage von Antrieben mit vorderer Aufhängung **Ø6 mm** an Lichtkuppeln **Essmann 810**

Art.-Nr. 151500

Werkstoff/Oberfläche
Stahl verzinkt
Merkmal/Ausstattung
1x Schraube M6, Scheibe, Mutter
Belastung
max. 800 N

K7

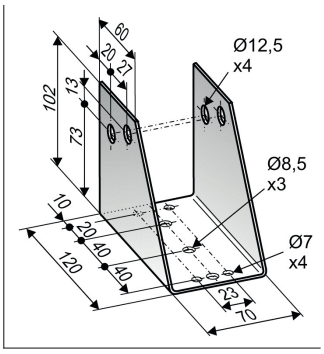

Anwendung

Aufliegende Montage an der **Hauptschließkante** des Aufsatzkranzes von Lichtkuppeln **Essmann 810** zur **schwenkbaren Aufhängung** von Antrieben
PLA mit Klemmring **B4**
SP mit Klemmsteinen **B13**
LKS mit Klemmring **B7**

Art.-Nr. 157500

Werkstoff/Oberfläche
Stahl verzinkt
Merkmal/Ausstattung
Bohrungen Ø12,5 mm

Zubehör

B13 Klemmstein SP (12 mm, G1/8) **Art.-Nr. 513901**

OPTIONALES ZUBEHÖR

B8

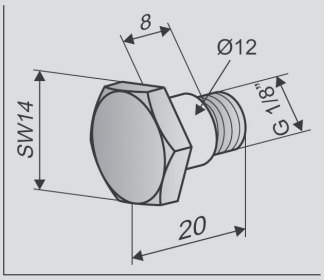

Anwendung

Schwenkbare Aufhängung der Klemmringe
B4 für **PLA**,
B7 für **LKS** oder der Klemmsteine **B11, B13** für **SP** an U-förmigen Konsolen mit Bohrung **Ø12,5 mm**

Art.-Nr. 172800

Werkstoff/Oberfläche
Edelstahl
Merkmal/Ausstattung
Bund Ø12 mm, G1/8"

B10

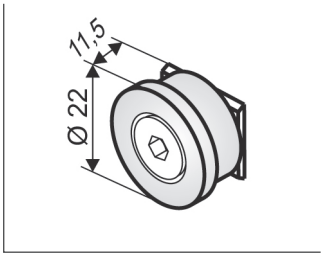

Anwendung

Schwenkbare Aufhängung der Antriebe **SP8** an Konsolen **K57, K 57.2, K57-3, K59, K92**

Art.-Nr. 155010

Werkstoff/Oberfläche
Stahlguss, vernickelt
Merkmal/Ausstattung
2 Stück (für Bohrungen Ø20 mm)

Sonderanfertigung	VE/Stck.	Art.-Nr.			
Flügelböcke lackiert/pulverbeschichtet in RAL-Farben					
Lackierpauschale		**516030**			
bei Bestellung von:	1 – 20	**516032**			
	21 – 50	**516032**			
	51 – 100	**516032**			
	ab 101	**516032**			
Konsolen lackiert/pulverbeschichtet in RAL-Farben					
Lackierpauschale		**516030**			
bei Bestellung von:	1 – 20	**516031**			
	21 – 50	**516031**			
	51 – 100	**516031**			
	ab 101	**516031**			

aumüller

3 Zahnstangenantriebe

ÜBERSICHT ZAHNSTANGENANTRIEBE

Bau-reihe	Version	Aus-führung		Hublänge	Kraft		Geschwindig-keit		Hub in	Ab-schalt-strom	Anwendung			Einsatz-bereich		Einsatz in Systemen mit		
		Abschaltelektronik	Bemessungs-spannung	von-bis	Schub	Zug	AUF	ZU	60 s	Max.	Lüftung	RWA	NRWG	Fassade	Dach	Laufüberwachung	Synchronlauf	Schließfolge
			[VDC]	[mm]	[N]	[N]	[mm/s]	[mm/s]	[mm]	[A]								
LKS	LKS (Solo)	S2	24	100–1000	550	550	6,0	6,0	350	0,8	●	●		●	●	○		○
	LKS-T			300–1000	550	550				0,8	●	●		■	●		●	○
	LKS-TV			300–1000	1100	1100				1,6	●	●		■	●		●	○

LEGENDE

● geeignet ■ weniger geeignet

S2 Lastabschaltelektronik

○ nur mit externem Abschalt- und Kontrollmodul USKM

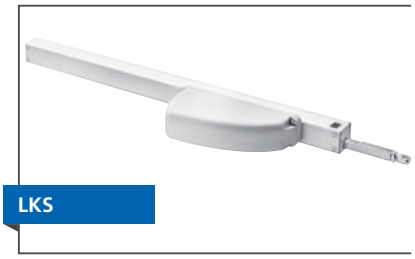

LKS ZAHNSTANGENANTRIEBE

- Ausführung 24V DC, S2
- Schub-/Zugkraft 550 N
- Hublänge 100 – 1000 mm
- Geschwindigkeit 6,0 mm/s
- Gehäuserohr (B x T x H) 30 x 30 mm x Länge hubabhängig
- Motor-Getriebe-Einheit 40 x 113 x 156 mm
- Ausstellmechanismus Zahnstange aus chromatiertem Stahl
- Varianten Solo
- Schutzart IP 54

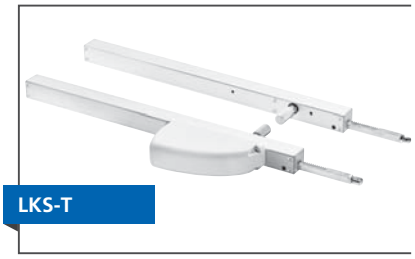

LKS-T ZAHNSTANGENANTRIEBE

- Ausführung 24V DC, S2
- Schub-/Zugkraft 550 N
- Hublänge 100 – 1000 mm
- Geschwindigkeit 6,0 mm/s
- Gehäuserohr (B x T x H) 30 x 30 mm x Länge hubabhängig
- Ausstellmechanismus Zahnstange aus chromatiertem Stahl
- Varianten Solo mit Mitläufer über Verbindungswelle
- Schutzart IP 54

LKS-TV ZAHNSTANGENANTRIEBE

- Ausführung 24V DC, S2
- Schub-/Zugkraft 1100 N
- Hublänge 100 – 1000 mm
- Geschwindigkeit 6,0 mm/s
- Gehäuserohr (B x T x H) 30 x 30 mm x Länge hubabhängig
- Ausstellmechanismus Zahnstange aus chromatiertem Stahl
- Varianten Tandem über Verbindungswelle
- Schutzart IP 54

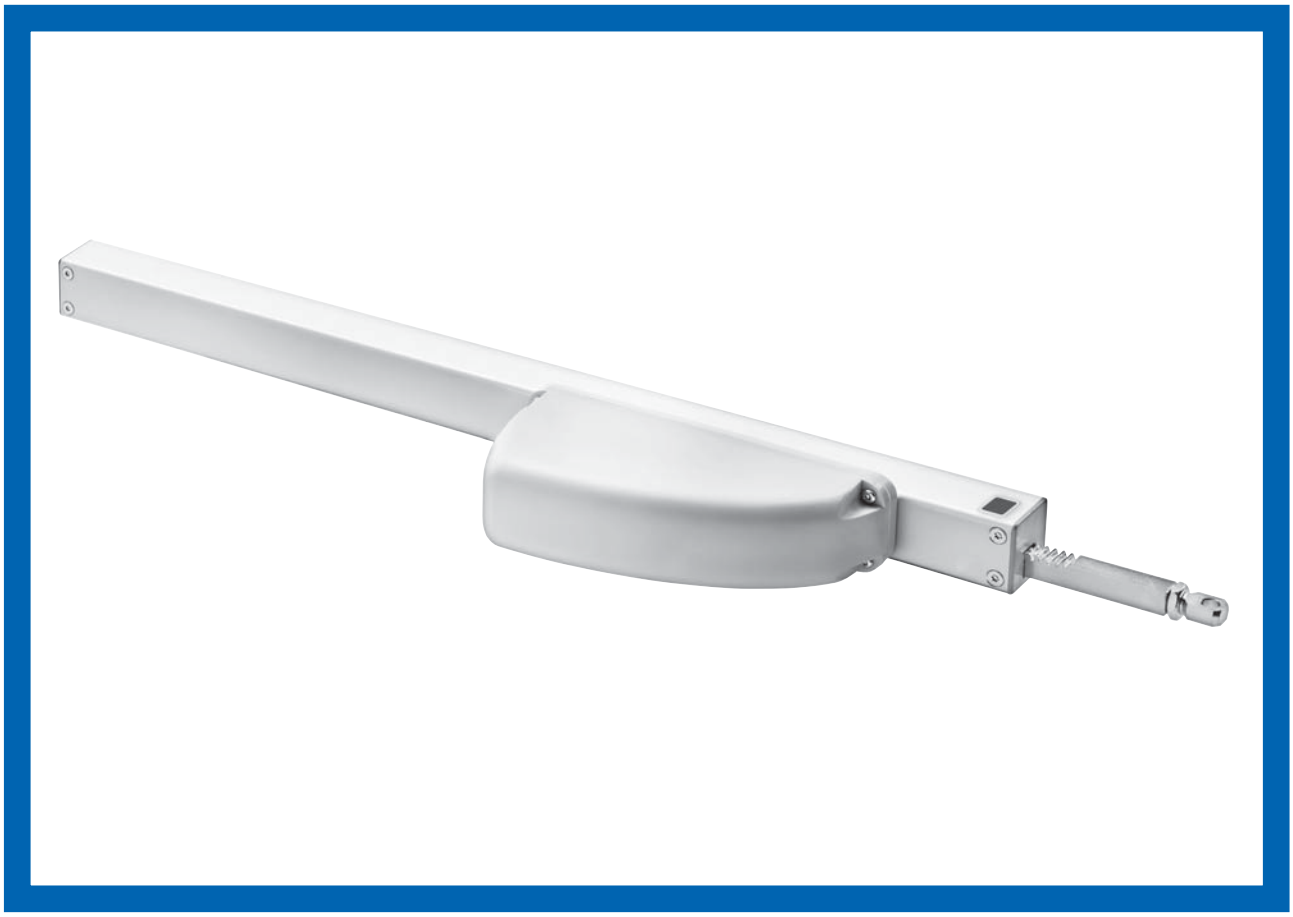

PRODUKTMERKMALE LKS

- Für kontrollierte natürliche Lüftung und RWA
- Robuste korrosionsbeständige Ausführung
- Schlankes eloxiertes Aluminiumgehäuse (30 x 30 mm)
- Gehäuse der Motorgetriebeeinheit aus grauem Kunststoff
- Montagefreundlich durch verstellbaren Klemmring oder vordere/hintere Aufhängung am Gehäuse
- Zahnstange aus chromatiertem Stahl, mit Endlagendämpfung

Für diese Produktbaureihe wurde eine Typ III Umweltproduktdeklaration (EPD - Environmental Product Declaration) nach ISO 14025 und EN 15804 erstellt.
Die Ergebnisse der Ökobilanz der einzelnen Produkttypen sind am Ende dieses Produktkatalogs gelistet.
Die EPDs können auf unserer Homepage **www.aumueller-gmbh.de** eingesehen bzw. heruntergeladen werden.

FASSADE

Kippflügel

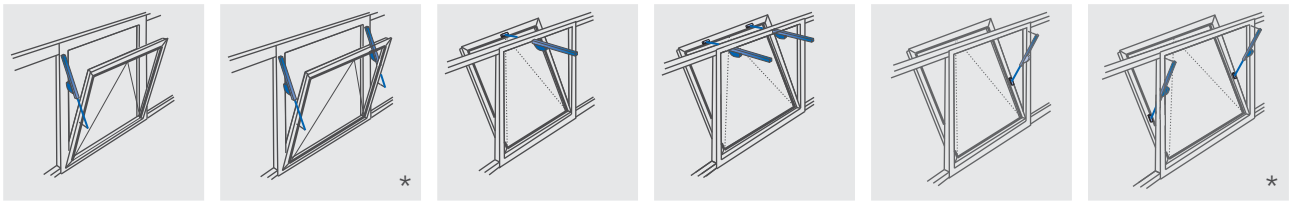

Klappflügel

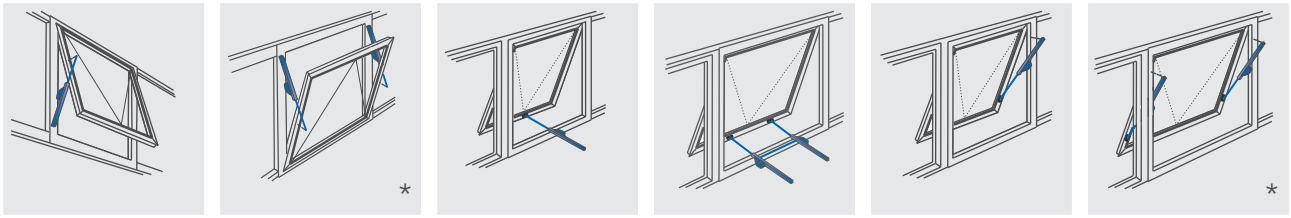

Drehflügel

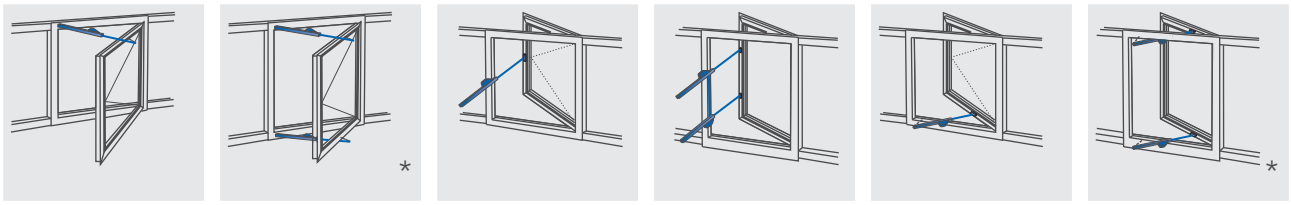

DACH

Dach-Kippflügel

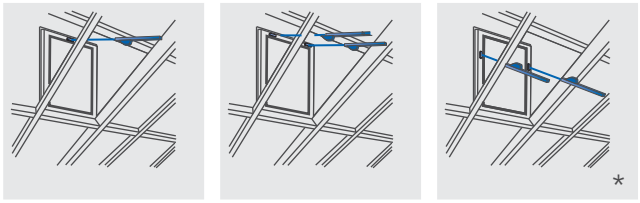

Dach-Klappflügel

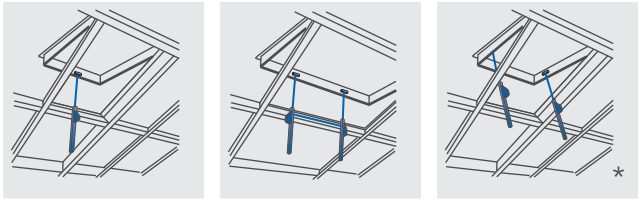

Lichtkuppel

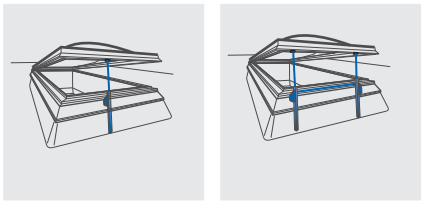

Glaspyramide

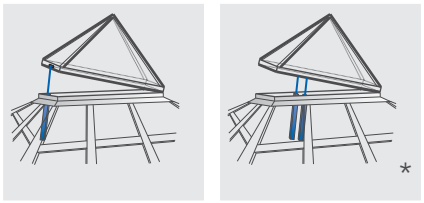

*Laufüberwachter Tandembetrieb bis s < 300 mm mit USKM (Kontrollmodul Art.-Nr.: 512140)

- Anwendung: Lüftung und RWA im Solo-Betrieb,
- Integrierte Lastabschaltelektronik S2

Optionen

- Bohrungen für vordere/hintere Aufhängung
- Laufüberwachter Tandembetrieb (Hub max. 300 mm) und Fogesteuerung über USKM

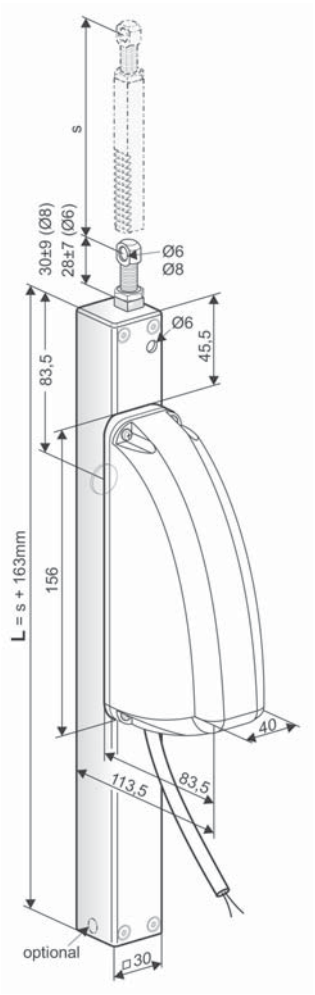

TECHNISCHE DATEN

U_N	Bemessungsspannung	24V DC (± 20 %), max. 2 Vpp
I_N	Bemessungsstrom	0,6 A
I_A	Abschaltstrom	0,8 A
P_N	Bemessungsaufnahme	15 W
ED	Einschaltdauer	30 % (ON: 3 min./OFF: 7 min.)
	Schutzart	IP 54
	Umgebungstemperatur	-5 °C ... +75 °C
F_Z	Zugkraft max.	550 N
F_A	Schubkraft	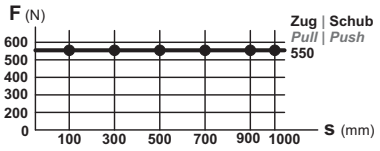
F_H	Zuhaltekraft	3000 N (befestigungsabhängig)
	Zahnstange	chromatierter Stahl
	Anschlusskabel	Halogenfrei, grau 2 x 0,75 mm², ~ 1 m
v	Geschwindigkeit	6,0 mm/s 6,0 mm/s
s	Hub	100 – 1000 mm (± 5 %)
L	Gesamtlänge	s + 163 mm (siehe Bestelldaten)
A-bewerteter Emissions-Schalldruckpegel		≤ 70 dB (A)

BESTELLDATEN

s [mm]	L [mm]	Version	Farbe	VE/Stck.	Art.-Nr.
100	263	LKS 100 S2	E6/C-0	1	**513100.N**
200	363	LKS 200 S2	E6/C-0	1	**513200.N**
300	463	LKS 300 S2	E6/C-0	1	**513300.N**
400	563	LKS 400 S2	E6/C-0	1	**513400.N**
500	663	LKS 500 S2	E6/C-0	1	**513500.N**
600	763	LKS 600 S2	E6/C-0	1	**513600.N**
750	913	LKS 750 S2	E6/C-0	1	**513800.N**
1000	1163	LKS 1000 S2	E6/C-0	1	**513805.N**

OPTIONEN

Sonderanfertigung	VE/Stck.	Art.-Nr.
Lackierung Antriebsgehäuse in RAL-Farben		
Lackierpauschale		**516030**
bei Bestellung von:	1 – 20	**516004**
	21 – 50	**516004**
	51 – 100	**516004**
	ab 101	**516004**
Verlängerung der Standard-Anschlusskabellänge auf:		
3 m – halogenfrei, grau – 2 x 0,75 mm²		**501023**
5 m – halogenfrei, grau – 2 x 0,75 mm²		**501024**
10 m – halogenfrei, grau – 2 x 0,75 mm²		**501039**
Hintere Aufhängung		
2 zusätzliche Bohrungen Ø6 mm im unteren Gehäuseteil für hintere Aufhängung mit K28, K29	1	**520901**
Mechanische Hubverkürzung		
Hubverkürzung ohne Baulänge - mechanisch	1	**516000**
Weitere Baulängen auf Anfrage		
Tandembetrieb mit / ohne Folgesteuerung		
USKM (bis s ≤ 300mm)	1	**512140**

- Anwendung: Lüftung und RWA,
- Integrierte Lastabschaltelektronik S2
- Antrieb mit Mitläufer über Verbindungswelle zur Lastverteilung auf 2 Punkte

Optionen

- Bohrungen für vordere/hintere Aufhängung
- Verbindungswellen in verschiedenen Längen

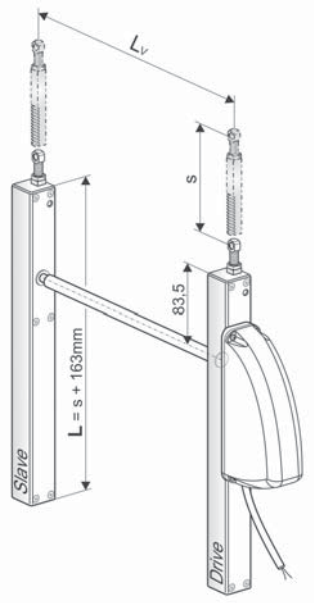

TECHNISCHE DATEN

U_N	Bemessungsspannung	24V DC (± 20 %), max. 2 Vpp
I_N	Bemessungsstrom	0,6 A
I_A	Abschaltstrom	0,8 A
P_N	Bemessungsaufnahme	15 W
ED	Einschaltdauer	30 % (ON: 3 min./OFF: 7 min.)
	Schutzart	IP 54
	Umgebungstemperatur	-5 °C ... +75 °C
F_Z	Zugkraft max.	550 N
F_A	Schubkraft	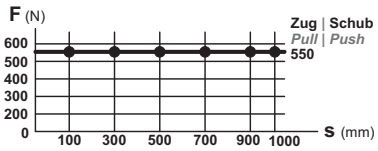
F_H	Zuhaltekraft	3000 N (befestigungsabhängig)
	Zahnstange	chromatierter Stahl
	Anschlusskabel	Halogenfrei, grau 2 x 0,75 mm², ~ 1 m
v	Geschwindigkeit	6,0 mm/s 6,0 mm/s
s	Hub	300 – 1000 mm (± 5 %)
L	Gesamtlänge	s + 163 mm (siehe Bestelldaten)
L_V	Verbindungswelle	Standardlänge siehe Bestelldaten
A-bewerteter Emissions-Schalldruckpegel		≤ 70 dB (A)

BESTELLDATEN

s [mm]	L [mm]	Version	Farbe	VE/Stck.	Art.-Nr.
300	463	LKS T 300 S2	E6/C-0	1	**513300.T**
500	563	LKS T 500 S2	E6/C-0	1	**513500.T**
600	663	LKS T 600 S2	E6/C-0	1	**513600.T**
750	913	LKS T 750 S2	E6/C-0	1	**513800.T**
1000	1163	LKS T 1000 S2	E6/C-0	1	**513805.T**

OPTIONEN

Sonderanfertigung		VE/Stck.	Art.-Nr.
Lackierung Antriebsgehäuse in RAL-Farben			
Lackierpauschale			**516030**
bei Bestellung von:		1 – 20	**516004**
		21 – 50	**516004**
		51 – 100	**516004**
		ab 101	**516004**
Verlängerung der Standard-Anschlusskabellänge auf:			
3 m – halogenfrei, grau – 2 x 0,75 mm²			**501023**
5 m – halogenfrei, grau – 2 x 0,75 mm²			**501024**
10 m – halogenfrei, grau – 2 x 0,75 mm²			**501039**
Hintere Aufhängung			
2 zusätzliche Bohrungen Ø6 mm im unteren Gehäuseteil für hintere Aufhängung mit K28, K29		1	**520901**
Mechanische Hubverkürzung			
Hubverkürzung ohne Baulänge - mechanisch		1	**516000**
Weitere Baulängen auf Anfrage			

Zubehör	Lv [mm]	VE/Stck.	Art.-Nr.
Verbindungswelle			
B17-1	1000	1	**513050**
B17-2	1500	1	**513052**
B17-3	2000	1	**513054**

- Anwendung: Lüftung und RWA,
- Integrierte Lastabschaltelektronik S2
- 2 Antriebe mechanisch synchronisiert über Verbindungswelle

Optionen

- Bohrungen für vordere/hintere Aufhängung
- Verbindungswellen in verschiedenen Längen

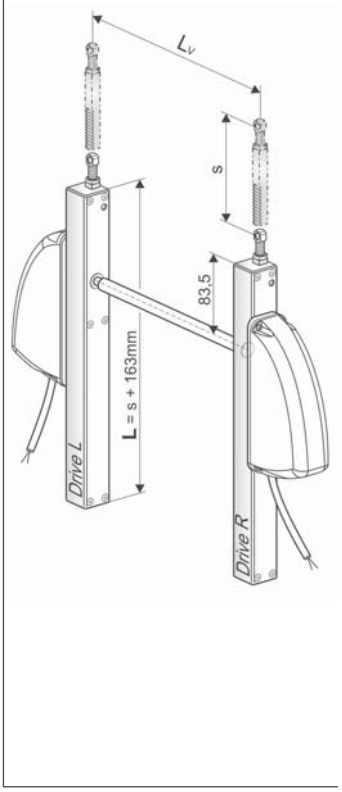

TECHNISCHE DATEN

U_N	Bemessungsspannung	24V DC (± 20 %), max. 2 Vpp
I_N	Bemessungsstrom	1,2 A
I_A	Abschaltstrom	1,6 A
P_N	Bemessungsaufnahme	30 W
ED	Einschaltdauer	30 % (ON: 3 min./OFF: 7 min.)
	Schutzart	IP 54
	Umgebungstemperatur	-5 °C ... +75 °C
F_Z	Zugkraft max.	1100 N
F_A	Schubkraft	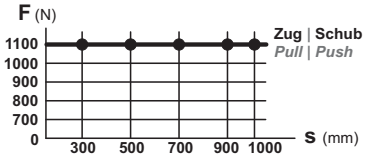
F_H	Zuhaltekraft	3000 N (befestigungsabhängig)
	Zahnstange	chromatierter Stahl
	Anschlusskabel	Halogenfrei, grau 2 x 0,75 mm², ~ 1 m
v	Geschwindigkeit	6,0 mm/s 6,0 mm/s
s	Hub	300 – 1000 mm (± 5 %)
L	Gesamtlänge	s + 163 mm (siehe Bestelldaten)
L_V	Verbindungswelle	Standard-Montagemaß siehe Bestelldaten
A-bewerteter Emissions-Schalldruckpegel		≤ 70 dB (A)

BESTELLDATEN

s [mm]	L [mm]	Version	Farbe	VE/Stck.	Art.-Nr.
300	463	LKS TV 300 S2	E6/C-0	1	**513300.TV**
500	563	LKS TV 500 S2	E6/C-0	1	**513500.TV**
600	463	LKS TV 600 S2	E6/C-0	1	**513600.TV**
750	913	LKS TV 750 S2	E6/C-0	1	**513800.TV**
1000	1163	LKS TV 1000 S2	E6/C-0	1	**513805.TV**

OPTIONEN

Sonderanfertigung		VE/Stck.	Art.-Nr.
Lackierung Antriebsgehäuse in RAL-Farben			
Lackierpauschale			**516030**
bei Bestellung von:		1 – 20	**516004**
		21 – 50	**516004**
		51 – 100	**516004**
		ab 101	**516004**
Verlängerung der Standard-Anschlusskabellänge auf:			
3 m – halogenfrei, grau – 2 x 0,75 mm²			**501023**
5 m – halogenfrei, grau – 2 x 0,75 mm²			**501024**
10 m – halogenfrei, grau – 2 x 0,75 mm²			**501039**
Hintere Aufhängung			
2 zusätzliche Bohrungen Ø6 mm im unteren Gehäuseteil für hintere Aufhängung mit K28, K29		1	**520901**
Mechanische Hubverkürzung			
Hubverkürzung ohne Baulänge - mechanisch		1	**516000**
Weitere Baulängen auf Anfrage			

Zubehör	Lv [mm]	VE/Stck.	Art.-Nr.
Verbindungswelle			
B17-1	1000	1	**513050**
B17-2	1500	1	**513052**
B17-3	2000	1	**513054**

ÜBERSICHT KONSOLEN

Anwendungsbeispiel					1	2	3	4	5	6
Konsole					K5, K82	K5	K28	K29	K29	K41
Montagehilfe						K21	K15, K16		K21	
Befestigungszubehör					B7		Bohrung hinten	Bohrung vorne	Bohrung vorne	Bohrung vorne
Flügelblock					F1, F1V, F1.1, F2, F10.6		F1, F1V, F2, F10.6			F12
Verwendungshinweis										Lichtkuppel Essmann
Platzbedarf			min.	[mm]	50	40 – 50	40	40	40 – 50	90
Flügelmaterial			Alu		●	●	●	●	●	
			Holz		●	●	●	●	●	
			PVC		●	●	●	●	●	●
Flügel- und Montageart	Kipp	einw	HSK	FM		■			■	
				RM						
			NSK	FM			●			
				RM						
		ausw	HSK	RM		●			●	
				PR	●			●		
			NSK	RM			●			
				PR						
	Klapp (Senk-Klapp)	einw	HSK	FM		■			■	
				RM						
			NSK	FM						
				RM			●			
		ausw	HSK	RM		●			●	
				PR	●			●		
			NSK	RM			●			
				PR						
	Dreh	einw	HSK	FM		■			■	
				RM						
			NSK	FM			●			
				RM						
	Dach	ausw	HSK	RM		●			●	
				PR	●			●		
			NSK	RM		●			●	
				PR	●			●		
	Liku	ausw	HSK	RM	●			●		●
			NSK	RM						
FAB (*1			Solo	[mm]	700 – 1300					
			Sync2	[mm]	1200 – 2500					
FAH (*1			Solo	[mm]	450 – 1500					
			Sync2	[mm]	450 – 2500					

LEGENDE

● geeignet ■ weniger geeignet

(*1 Orientierende Angaben – abhängig von Flügelstatik, Antriebshub und Anbaumaße bezogen auf den Drehpunkt des Flügels.
Die Angaben für FAB/FAH sind für Drehflügel entsprechend anzuwenden.

ANWENDUNGSBEISPIELE

1 RM, HSK, Dachflügel auswärts

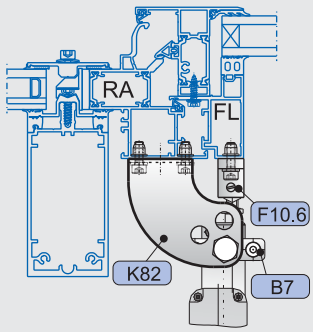

Darstellung am Alu-Fenster

2 RM, HSK, Klappflügel auswärts

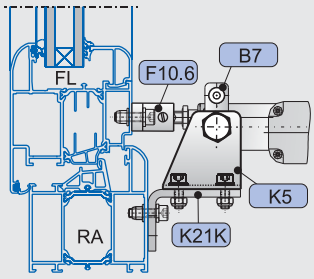

Darstellung am Kunststoff-Fenster

2 RM, NSK, Drehflügel einwärts

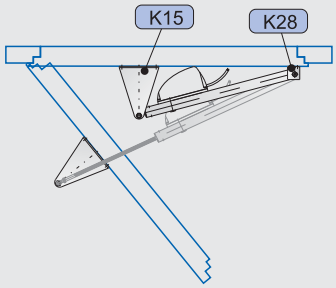

Darstellung beispielhaft

3 RM, HSK, Dachflügel auswärts

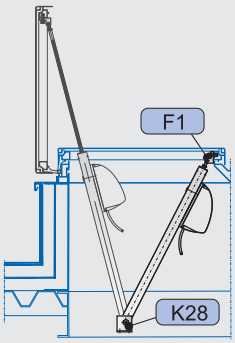

Darstellung an Dachklappe

4 RM, HSK, Dachflügel auswärts

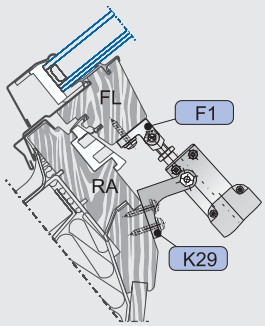

Darstellung am Holz-Fenster

5 RM, HSK, Klappflügel auswärts

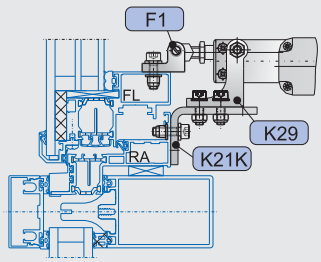

Darstellung am Alu-Fenster

6 RM, HSK, Lichtkuppel

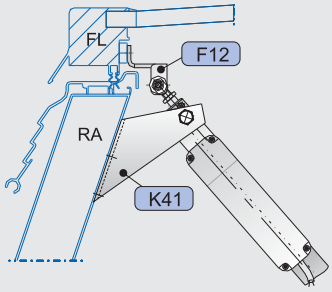

Darstellung an Lichtkuppel Essmann

FLÜGELBÖCKE

F1

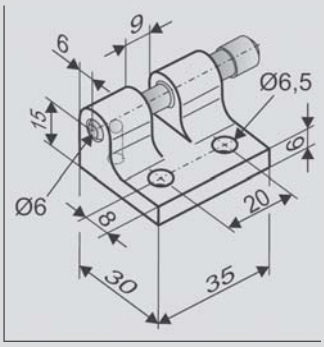

Anwendung

Aufliegende Montage an der **Hauptschließkante** von Flügeln auswärts öffnender Fenster oder Lichtkuppeln, für Antriebe mit vorderer oder hinterer Aufhängung mit Bohrung **Ø6 mm**, manuelles Aushängen des Antriebs möglich.

Art.-Nr. 150102

Werkstoff/Oberfläche
Aluminium, Druckguß
Merkmal/Ausstattung
1x Verriegelungsbolzen Ø6 mm
Belastung
max. 1000 N

F1.1

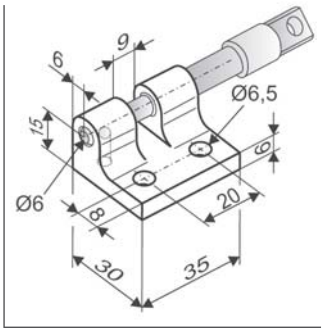

Anwendung

Aufliegende Montage an der **Hauptschließkante** von Flügeln auswärts öffnender Fenster oder Lichtkuppeln, für Antriebe mit vorderer oder hinterer Aufhängung mit Bohrung **Ø6 mm**, manuelles Aushängen des Antriebs möglich.

Art.-Nr. 150110

Werkstoff/Oberfläche
Aluminium, Druckguß
Merkmal/Ausstattung
1x Schnappverschlussbolzen Ø6 mm
Belastung
max. 600 N

F1V

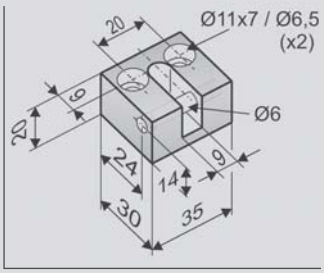

Anwendung

Aufliegende Montage an der **Hauptschließkante** von Flügeln auswärts öffnender Fenster oder Lichtkuppeln, für Antriebe mit vorderer oder hinterer Aufhängung mit Bohrung **Ø6 mm**, Stiftbolzen schraubbar

Art.-Nr. 150101

Werkstoff/Oberfläche
Aluminium
Merkmal/Ausstattung
1x Gewindestift Ø6 mm
Belastung
max. 1600 N

F10.6

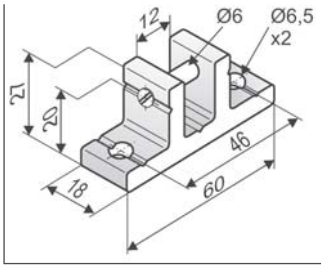

Anwendung

Aufliegende Montage an der **Hauptschließkante** von Flügeln auswärts öffnender Fenster oder Lichtkuppeln, für Antriebe mit vorderer oder hinterer Aufhängung mit Bohrung **Ø6 mm**, Stiftbolzen schraubbar

Art.-Nr. 151000

Werkstoff/Oberfläche
Aluminium
Merkmal/Ausstattung
1x Stiftbolzen Ø6 mm
Belastung
max. 1600 N

KONSOLEN

K5

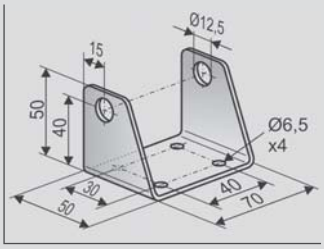

Anwendung

Aufliegende Montage an der **Hauptschließkante** von Blendrahmen oder Pfosten/Riegeln auswärts öffnender (Dach-)Fenster, zur **schwenkbaren Aufhängung** von Antrieben
PLA mit Klemmring **B4**,
SP8 mit Klemmsteinen **B13**,
LKS mit Klemmring **B7**

Art.-Nr. 155800

Werkstoff/Oberfläche
Stahl verzinkt
Merkmal/Ausstattung
Bohrungen Ø12,5 mm

Zubehör

B7 Klemmring LKS (30 x 30 mm, G1/8)	**Art.-Nr. 513900**
K21K Konsole	**Art.-Nr. 159900**
K21L Konsole	**Art.-Nr. 159905**

K82

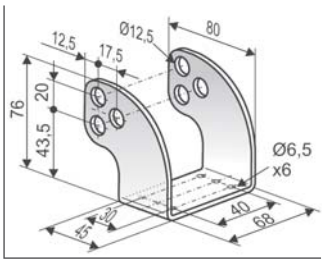

Anwendung

Aufliegende Montage an der **Hauptschließkante** von Blendrahmen (oder Pfosten/Riegeln) auswärts öffnender (Dach-) Fenster, zur **schwenkbaren Aufhängung** von Antrieben
PLA mit Klemmring **B4**,
SP8 mit Klemmsteinen **B13**
LKS mit Klemmring **B7**

Art.-Nr. 151320

Werkstoff/Oberfläche
Edelstahl
Merkmal/Ausstattung
Bohrungen Ø12,5 mm

Zubehör

B7 Klemmring LKS (30 x 30 mm, G1/8)	**Art.-Nr. 513900**

K28

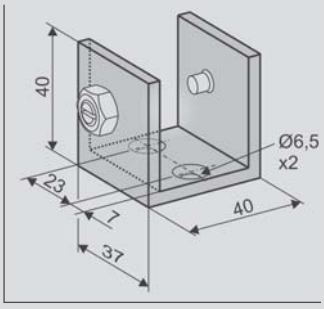

Anwendung

Aufliegende Montage an Blendrahmen (oder Pfosten/Riegeln) der **Hauptschließkante** auswärts öffnender (Dach-)Fenster, zur **schwenkbaren Aufhängung** von Antrieben LKS mit vorderer oder hinterer Bohrung **Ø6,0 mm**

Art.-Nr. 160800

Werkstoff/Oberfläche
Aluminium natur
Merkmal/Ausstattung
2x Gewindestift M8, Mutter M8
Belastung
max. 600 N

Zubehör

2 hintere Bohrungen Ø6 mm	**Art.-Nr. 520901**

K7

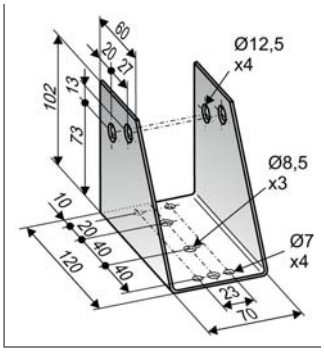

Anwendung

Aufliegende Montage an der **Hauptschließkante** des Aufsatzkranzes von Lichtkuppeln **Essmann 810** zur **schwenkbaren Aufhängung** von Antrieben
SP mit Klemmsteinen **B13**
LKS mit Klemmring **B7** oder
PLA mit Klemmring **B4**

Art.-Nr. 157500

Werkstoff/Oberfläche
Stahl verzinkt
Merkmal/Ausstattung
Bohrungen Ø12,5 mm

Zubehör

B4 Klemmring PLA (Ø36 mm, G1/8)	**Art.-Nr. 515900**

KONSOLEN

K29

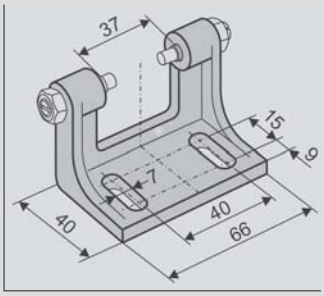

Anwendung

Aufliegende Montage am Blendrahmen (oder Pfosten/Riegel) der **Hauptschließkante** auswärts öffnender (Dach-)Fenster, zur **schwenkbaren Aufhängung** von Antrieben **LKS** mit vorderer oder hinterer Bohrung **Ø6,0 mm**

Art.-Nr. 160900

Werkstoff/Oberfläche
Aluminium, natur
Merkmal/Ausstattung
2x Gewindestift M8, Mutter M8
Belastung
max. 600 N

Zubehör

2 hintere Bohrungen Ø6 mm	**Art.-Nr. 520901**
K21K Konsole	**Art.-Nr. 159900**
K21L Konsole	**Art.-Nr. 159905**

ZUBEHÖR

Konsole

K21K

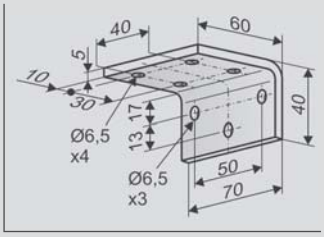

Anwendung

Verlagerung der Befestigungsebene der Konsolen **K5, K29** aus der Horizontalen in die Vertikale bei Montage an der **Hauptschließkante** des Blendrahmens

Art.-Nr. 159900

Werkstoff/Oberfläche
Stahl, verzinkt

K21L

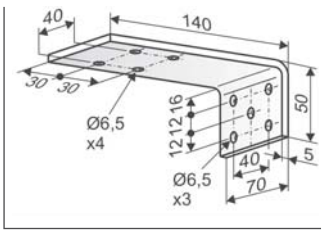

Anwendung

Verlagerung der Befestigungsebene der Konsolen **K5, K29** aus der Horizontalen in die Vertikale bei Montage an der **Hauptschließkante** des Blendrahmens

Art.-Nr. 159905

Werkstoff/Oberfläche
Stahl, verzinkt

Klemmring

B7

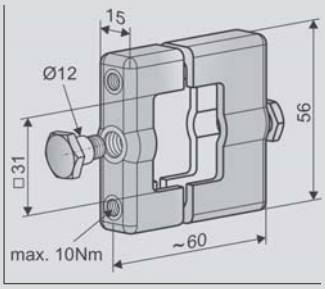

Anwendung

Verstellbare Klemmbefestigung am **LKS** Antriebsgehäuse zur aufliegenden Montage mit schwenkbarer Aufhängung an Konsolen **K5, K7, K82** (vorzugsweise an auswärts öffnenden Fenstern).

Art.-Nr. 513900

Werkstoff/Oberfläche
Aluminium (E6/C-0), Edelstahl
Merkmal/Ausstattung
2x B8 Bundschraube Ø12 mm, G1/8
2x Zylinderkopfschraube M6x50

SPEZIFISCHE ANWENDUNGEN

LICHTKUPPEL ETERNIT

F2

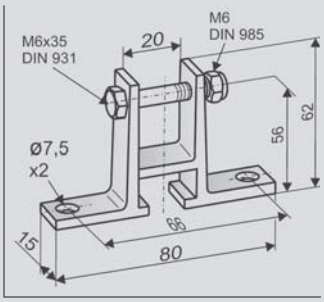

Anwendung

Aufliegende Montage an der **Hauptschließkante** von Lichtkuppeln **ETERNIT-Fumilux**, für Antriebe mit vorderer Aufhängung mit Bohrung **Ø6 mm**

Art.-Nr. 150303

Werkstoff/Oberfläche
Aluminium
Merkmal/Ausstattung
1x Mutter M6,
1x Schraube M6x35
Belastung
max. 800 N

LICHTKUPPEL ESSMANN Typ 810

F12

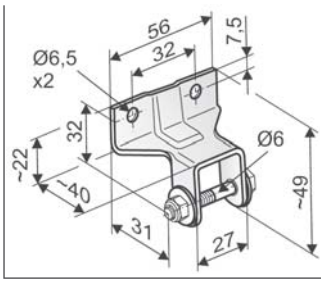

Anwendung

Montage von Antrieben mit vorderer Aufhängung **Ø6 mm** an Lichtkuppeln **Essmann 810**

Art.-Nr. 151500

Werkstoff/Oberfläche
Stahl verzinkt
Merkmal/Ausstattung
1x Schraube M6, Scheibe, Mutter
Belastung
max. 800 N

K41

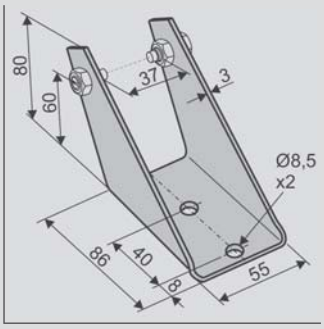

Anwendung

Aufliegende Montage an der **Hauptschließkante** des Aufsatzkranzes von Lichtkuppeln **Essmann 810** zur **schwenkbaren Aufhängung** von Antrieben **LKS**

Art.-Nr. 160910

Werkstoff/Oberfläche
Stahl verzinkt
Merkmal/Ausstattung
2x Gewindestift M8,
Mutter M8

OPTIONALES ZUBEHÖR

Bundschraube

B8

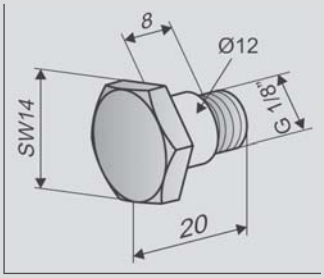

Anwendung

Schwenkbare Aufhängung der Klemmringe
B4 für **PLA**
B7 für **LKS**
oder der **Klemmsteine**
B11, B13 für **SP**
an U-förmigen Konsolen mit Bohrung **Ø12 mm**

Art.-Nr. 172800

Werkstoff/Oberfläche
Edelstahl
Merkmal/Ausstattung
Bund Ø12 mm, G1/8"

Sonderanfertigung	VE/Stck.	Art.-Nr.
Flügelböcke lackiert/pulverbeschichtet in RAL-Farben		
Lackierpauschale		**516030**
bei Bestellung von:	1 – 20	**516032**
	21 – 50	**516032**
	51 – 100	**516032**
	ab 101	**516032**
Konsolen lackiert/pulverbeschichtet in RAL-Farben		
Lackierpauschale		**516030**
bei Bestellung von:	1 – 20	**516031**
	21 – 50	**516031**
	51 – 100	**516031**
	ab 101	**516031**

aumüller

4 Klapphebelantriebe

ÜBERSICHT KLAPPHEBELANTRIEBE

Baureihe	Version	Ausführung		Öffnungswinkel	Drehmoment		Laufzeit		Abschaltstrom	Anwendung			Einsatzbereich		Einsatz in Systemen mit		
		Abschaltelektronik	Bemessungsspannung	von-bis	Öffnen	Schließen	AUF	ZU	Max.	Lüftung	RWA	NRWG	Fassade	Dach	Laufüberwachung	Synchronlauf	Schließfolge
			[VDC]	[mm]	[Nm]	[Nm]	[mm/s]	[mm/s]	[A]								
FTA	FTA R	S12	24	0 – 93	215	215	45,0	45,0	1,4	●	●	●	●		●	●	●
	FTA DF					215				●	●	●	●		●	●	●
	FTA GF					215				●	●	●	●	■	●	●	●

LEGENDE

● geeignet ■ weniger geeignet

S12 intelligente Regelelektronik programmierbar für Synchronlauf und Sonderfunktionen

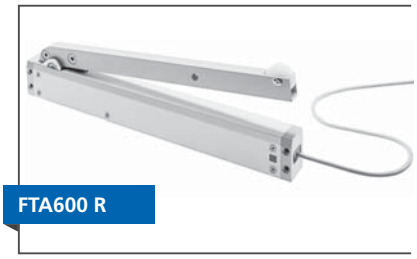

FTA600 R

FTA600 R KLAPPHEBELANTRIEBE

- Ausführung 24V DC, S12
- Drehmoment AUF/ZU 215 Nm / 215 Nm
- Öffnungswinkel 0 – 93 Grad
- Geschwindigkeit 2,0 Grad/s (45 s für 90°)
- Gehäuserohr (B x T x L) 40 x 56 x 421 mm, Aluminium
- Ausstellmechanismus Hebel 20 x 30 x 380 mm, Aluminium
- Varianten Solo mit Rolle für Nachströmöffnungen
- Schutzart IP32

FTA600 DF

FTA600 DF KLAPPHEBELANTRIEBE

- Ausführung 24V DC, S12
- Drehmoment AUF/ZU 215 Nm / 215 Nm
- Öffnungswinkel 0 – 93 Grad
- Geschwindigkeit 2,0 Grad/s (45 s für 93°)
- Gehäuserohr (B x T x L) 40 x 56 x 421 mm, Aluminium
- Ausstellmechanismus Hebel 20 x 30 x 380 mm, Aluminium
- Varianten Solo mit Anlenkhebel für einwärts öffnende Drehflügel
- Schutzart IP32

FTA600 GF

FTA600 GF KLAPPHEBELANTRIEBE

- Ausführung 24V DC, S12
- Drehmoment AUF/ZU 215 Nm / 215 Nm
- Öffnungswinkel 0 – 93 Grad
- Geschwindigkeit 3,0 Grad/s (45 s für 93°)
- Gehäuserohr (B x T x L) 40 x 56 x 421 mm, Aluminium
- Ausstellmechanismus Hebel 20 x 30 x 380 mm, Aluminium
- Varianten Solo mit Gleitschiene für auswärts öffnende Drehflügel
- Schutzart IP32

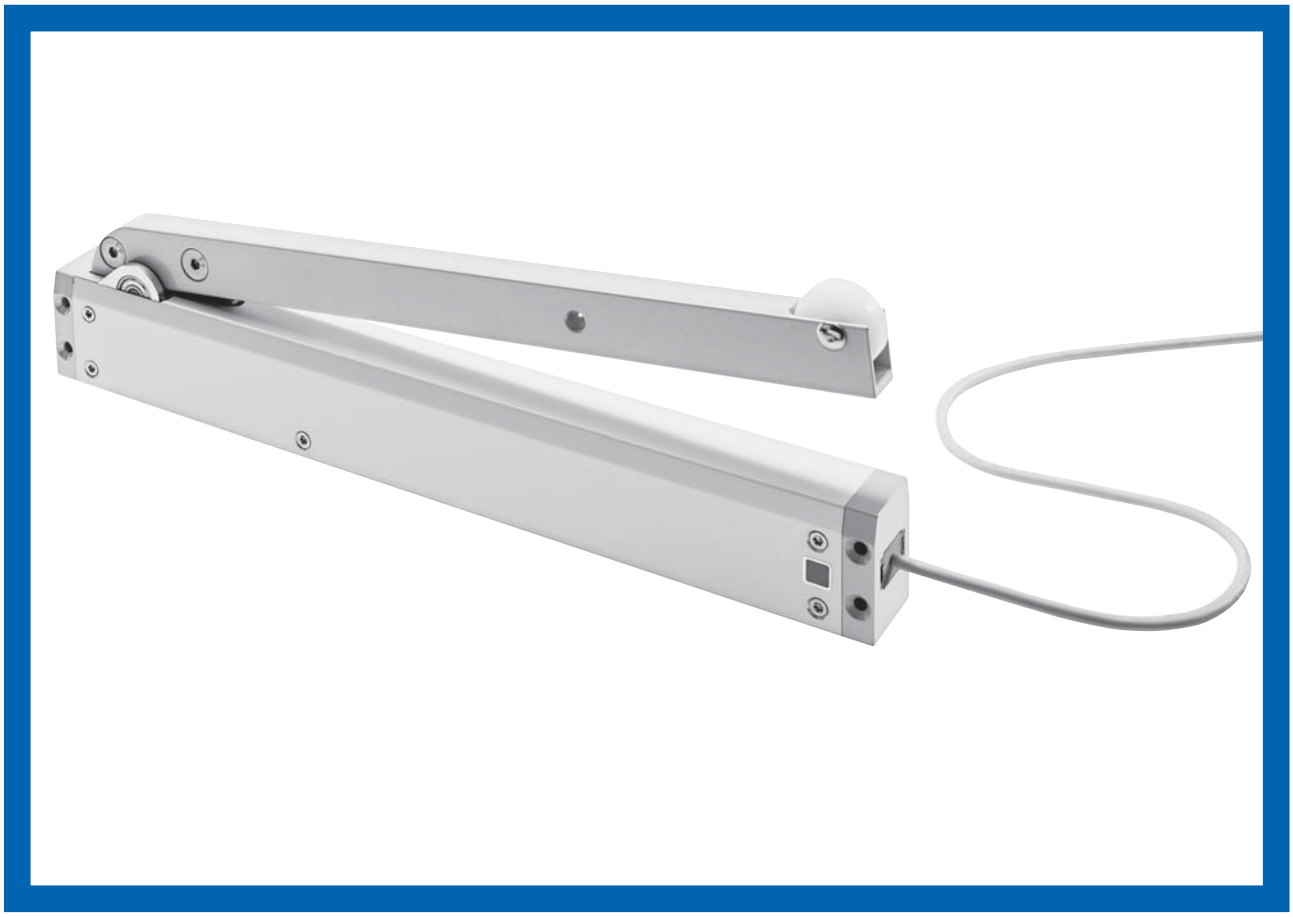

PRODUKTMERKMALE FTA600

- Für kontrollierte natürliche Lüftung, RWA und ferralux® NRWG nach EN12101-2
- Ausführung:
  - R – mit Rolle - Klapphebel öffnet über die Rolle freigängige Türen zur Nachströmung auf 90°
  - DF – mit Anlenkhebel zum Öffnen/Schließen von einwärts öffnenden Drehfenstern auf 90°
  - GF – mit Gleitschiene zum Öffnen/Schließen von auswärts öffnenden Drehfenstern auf 90°
- Öffnungzeit von ca. 45 s für ca. 93° Öffnungswinkel
- Programmierbarer potenzialfreier Kontakt, Endlage oder Tür öffnen
- Robuste korrosionsbeständige Ausführung
- Montagefreundliche Befestigung über Bohrungen in den Gehäuseendstücken
- Pogrammierbare Parameter der intelligenten S12 Regelelektronik
  - Synchronisierter Mehrfachbetrieb und Folgesteuerung von max. 4 Antrieben
  - Softanlauf und Softabschaltung in den Endlagen
  - Öffnungswinkel, Schließkraft, Geschwindigkeit einstellbar
  - Reversierung bei Überlastabschaltung während des Schließvorgangs
- Integrierte Steckerlösung
- Geeignet für den Betrieb mit M-COM zur automatischen Konfiguration von Synchronlauf und Folgesteuerungen

Für diese Produktbaureihe wurde eine Typ III Umweltproduktdeklaration (EPD - Environmental Product Declaration) nach ISO 14025 und EN 15804 erstellt.

Die Ergebnisse der Ökobilanz der einzelnen Produkttypen sind am Ende dieses Produktkatalogs gelistet.
Die EPDs können auf unserer Homepage **www.aumueller-gmbh.de** eingesehen bzw. heruntergeladen werden.

FASSADE

Drehflügel (FTA600 DF/GF)

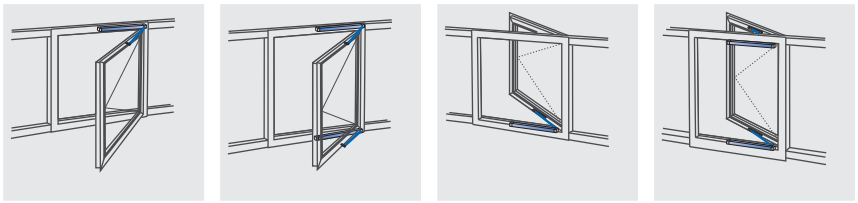

ZULUFTÖFFNUNGEN

Türen (FTA600 R)

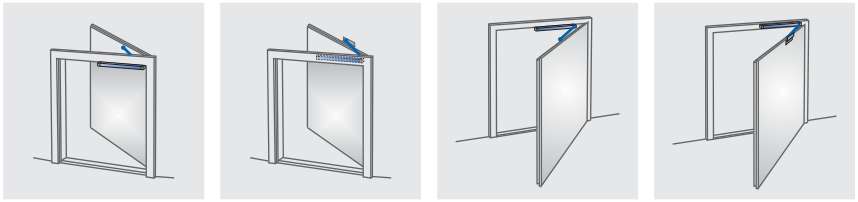

DACH

Dach-Kippflügel (FTA600 GF)

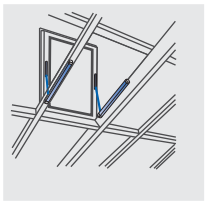

Lichtkuppel (FTA600 GF)

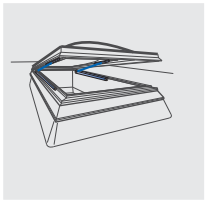

- Anwendung: Lüftung, RWA
- Hauptsächlich zur Öffnung von Türen als Zuluftöffnungen
- Integrierte intelligente Regelelektronik S12
- Programmierbarer Kontakt zur Ansteuerung eines bauseitigen Türöffners
- Einheitliche Steckerlösung für alle **Aumüller**-Kettenantriebe und **Aumüller**-Klapphebelantriebe

Optionen

- Programmierung von Sonderfunktionen
- M-COM zur automatischen Konfiguration von Synchronlauf und Folgesteuerungen mit Verriegelungsantrieben (S3 / S12) in Antriebs-Verbundsystemen
- Diverse objektspezifische Programmierungen auf Anfrage

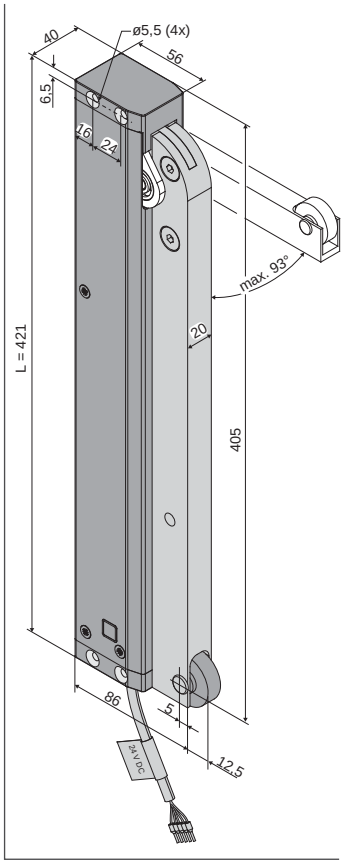

TECHNISCHE DATEN

U_N	Bemessungsspannung	24V DC (± 20 %), max. 2 Vpp
I_N	Bemessungsstrom	1,0 A
I_A	Abschaltstrom	1,4 A
P_N	Bemessungsaufnahme	24 W
ED	Einschaltdauer	30 % (ON: 3 min./OFF: 7 min.)
	Schutzart	IP 32
	Umgebungstemperatur	-5 °C ... +75 °C
M_A	Drehmoment AUF	215 Nm (600 N)
M_Z	Drehmoment ZU	215 Nm (600 N)
F_H	Zuhaltekraft	Keine Verbindung zu beweglichen Teilen (Rolle)
	Hebel	Aluminium (RAL9006) mit Kunststoffrolle
	Anschlusskabel	Halogenfrei, grau 5 x 0,5 mm², ~ 3 m
t	Laufzeit (0° – 90°)	45 s (2,0°/s) 45 s (2,0°/s)
s	Öffnungswinkel	0 – 93 DEG (± 5%)
L	Gesamtlänge	421 mm
	Potenzialfreier Kontakt	max. 24VDC / 0,5A programmierbar
A-bewerteter Emissions-Schalldruckpegel		≤ 70 dB (A)

BESTELLDATEN

s [DEG]	L [mm]	Version	Farbe	VE/Stck.	Art.-Nr.
0° – 93°	421	FTA600 R S12 24V	E6/C-0	1	**524144**

Zubehör	VE/Stck.	Art.-Nr.
K88 Konsolensatz FTA600 R	1	**524156**

OPTIONEN

Sonderanfertigung	VE/Stck.	Art.-Nr.
Lackierung Antriebsgehäuse in RAL-Farben		
Lackierpauschale		**516030**
bei Bestellung von:	1 – 20	**516004**
	21 – 50	**516004**
	51 – 100	**516004**
	ab 101	**516004**
Programmierung Mikroprozessor S12		
Hubverkürzung elektronisch 24V S12	1	**524190**
Programmierung Antriebe 24V/230V S12		**524180**

Optionales Zubehör	VE/Stck.	Art.-Nr.
M-COM Konfigurationsmodul für Antriebs-Verbundsysteme	1	**524177**

OPTIONALES ZUBEHÖR

Hauptkontrolleinheit

M-COM

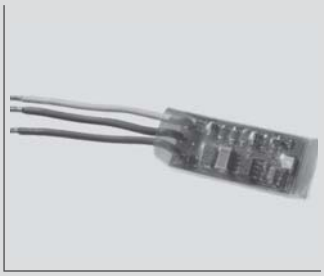

Anwendung

Konfigurationsmodul zur automatischen Konfiguration und Überwachung von max. 4 Öffner-/ 2 Verriegelungsantrieben in Ausführung S12 / S3 in Antriebs-Verbundsystemen

Bemessungsspannung:
24 V DC +/- 20%, (max. 2 Vss)
Stromverbrauch: <12 mA
Antriebsart: S12

Art.-Nr. 524177

Schutzart: IP30 Gummi-ummantelt
Umgebungstemperatur:
0 °C ... +70 °C
Abmessungen:
45 x 17 x 6 mm
Anschlussadern:
3 Adern 0,5 mm² x 50 mm
Merkmal/Ausstattung
Bestückte Leiterplatte mit Anschlussadern zum Einbau in bauseitige Anschlussdose

Steckerlösung

Aumüller-Click Steckerlösung

Aumüller-Click Steckerlösung:
Einheitliche Stecker-Lösung für alle AUMÜLLER Kettenantriebe und AUMÜLLER Klapphebel-Antriebe.

Bemessungsspannung:
24 V DC +/- 20 %, (max. 2 Vss)
Anschlusskabel:
halogenfrei, grau 5 x 0,5 mm²
Klemmen:
bis 1,5 mm² - 5 Stück

Merkmal/Ausstattung
- Flexible Kabellänge
- Verbindung mehrerer Antriebe
- Verdrehsicherer Stecker
- Rasthaken verhindern ein Abziehen des Steckers unter Zug
- Zugentlastung durch Verschrauben der Gehäusehälften nach DIN EN 60335-1

VARIANTEN:	
1 m Kabellänge - 24 V DC	**Art.-Nr. 501250**
2 m Kabellänge - 24 V DC	**Art.-Nr. 501258**
3 m Kabellänge - 24 V DC	**Art.-Nr. 501251**
5 m Kabellänge - 24 V DC	**Art.-Nr. 501252**
10 m Kabellänge - 24 V DC	**Art.-Nr. 501253**

ZUBEHÖR

Konsolensatz

K88

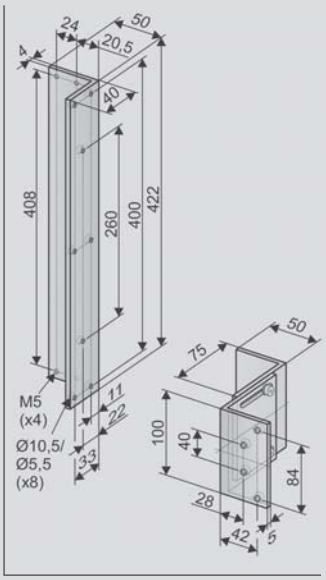

Anwendung

Aufliegende Montage am Rahmen der **Nebenschließkante** einwärts öffnender Nachströmungsöffnungen als freilaufende Türen.
Winkel 422 mm zur Montage des FTA600-R an der Türzarge.
Zwei Winkel 100 mm zur Montage am Türblatt als Gleitführung der Mitnehmerrolle, mit Einstellmöglichkeit zum Ausgleich des Türblattüberschlags.

Art.-Nr. 524156

Werkstoff/Oberfläche
Aluminium (E6/C-0)
Merkmal/Ausstattung
1x Winkel 50x40x422 (t = 4) mm
2x Winkel 50x75x100 (t = 5) mm
Befestigungsschrauben / Muttern
Belastung
max. 600 N

Sonderanfertigung	VE/Stck.	Art.-Nr.			
Konsolen lackiert/pulverbeschichtet in RAL-Farben					
Lackierpauschale		**516030**			
bei Bestellung von:	1 – 20	**516031**			
	21 – 50	**516031**			
	51 – 100	**516031**			
	ab 101	**516031**			

Anbaubeispiele

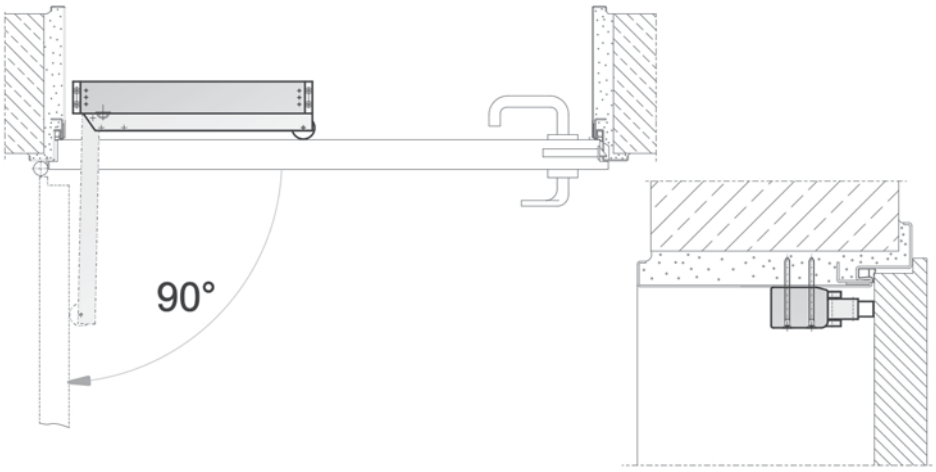

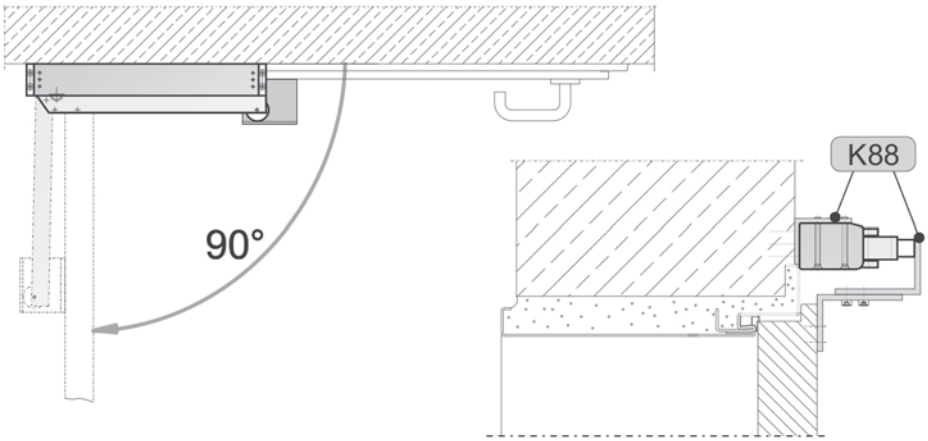

Ablaufdiagramm FTA600 R

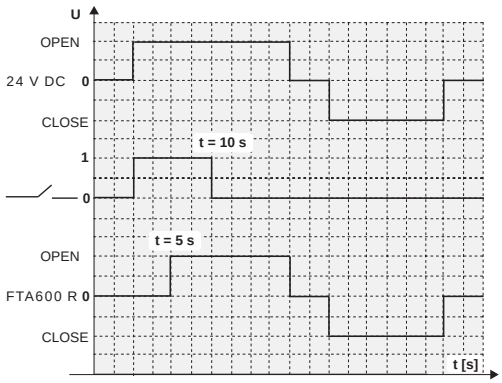

Nach Anliegen der Spannung wird der Türriegelkontakt für 10 Sekunden aktiviert. Mit einer Zeitverzögerung von ca. 5 Sekunden setzt sich der Antriebsarm des Klapphebelantriebs **FTA600 R** in Bewegung und öffnet sich bis zu einem Winkel von max. 93°.

Beim **Schließvorgang** wird der Türriegelkontakt nicht betätigt.

- Anwendung: Lüftung, RWA, ferralux®-NRWG
- Hauptsächlich zum Öffnen/Schließen von einwärts öffnenden Drehflügeln auf 90°
- Integrierte intelligente Regelelektronik S12
- Programmierbarer Rückmeldekontakt
- Einheitliche Steckerlösung für alle **Aumüller**-Kettenantriebe und **Aumüller**-Klapphebelantriebe

Optionen

- Programmierung von Sonderfunktionen
- M-COM zur automatischen Konfiguration von Synchronlauf und Folgesteuerungen mit Verriegelungsantrieben (S3 / S12) in Antriebs-Verbundsystemen
- Diverse objektspezifische Programmierungen

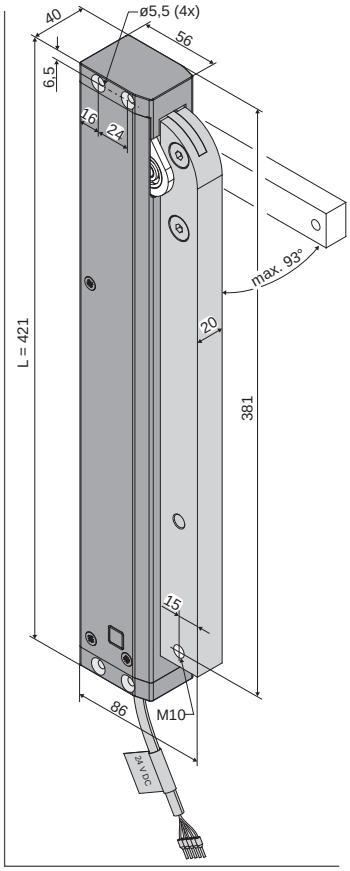

TECHNISCHE DATEN

U_N	Bemessungsspannung	24V DC (± 20 %), max. 2 Vpp
I_N	Bemessungsstrom	1,0 A
I_A	Abschaltstrom	1,4 A
P_N	Bemessungsaufnahme	20 W
ED	Einschaltdauer	30 % (ON: 3 min./OFF: 7 min.)
	Schutzart	IP 32
	Umgebungstemperatur	-5 °C ... +75 °C
M_A	Drehmoment AUF	215 Nm (600 N)
M_Z	Drehmoment ZU	215 Nm (600 N)
F_H	Zuhaltekraft	3000 N (befestigungsabhängig)
	Hebel	Aluminium (RAL9006)
	Anschlusskabel	Halogenfrei, grau 5 x 0,5 mm², ~ 3 m
t	Laufzeit (0° – 90°)	45 s (2,0°/s) 45 s (2,0°/s)
s	Öffnungswinkel	0 – 93 DEG (± 5%)
L	Gesamtlänge	421 mm
	Potenzialfreier Kontakt	max. 24VDC / 0,5A programmierbar
A-bewerteter Emissions-Schalldruckpegel		≤ 70 dB (A)

BESTELLDATEN

s [DEG]	L [mm]	Version	Farbe	VE/Stck.	Art.-Nr.
0° – 93°	421	FTA600 DF S12 24V	E6/C-0	1	**524145**

Zubehör	VE/Stck.	Art.-Nr.
K103 Konsolensatz FTA600 DF	1	**524172**

OPTIONEN

Sonderanfertigung	VE/Stck.	Art.-Nr.
Lackierung Antriebsgehäuse in RAL-Farben		
Lackierpauschale		**516030**
bei Bestellung von:	1 – 20	**516004**
	21 – 50	**516004**
	51 – 100	**516004**
	ab 101	**516004**
Programmierung Mikroprozessor S12		
Hubverkürzung elektronisch 24V S12	1	**524190**
Programmierung Antriebe 24V/230V S12		**524180**

Optionales Zubehör	VE/Stck.	Art.-Nr.
M-COM Konfigurationsmodul für Antriebs-Verbundsysteme	1	**524177**

OPTIONALES ZUBEHÖR

Hauptkontrolleinheit

M-COM

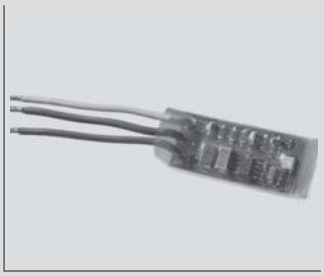

Anwendung

Konfigurationsmodul zur automatischen Konfiguration und Überwachung von max. 4 Öffner-/ 2 Verriegelungsantrieben in Ausführung S12 / S3 in Antriebs-Verbundsystemen

Bemessungsspannung:
24 V DC +/- 20%, (max. 2 Vss)
Stromverbrauch: <12 mA
Antriebsart: S12

Art.-Nr. 524177

Schutzart: IP30 Gummi-ummantelt
Umgebungstemperatur:
0 °C ... +70 °C
Abmessungen:
45 x 17 x 6 mm
Anschlussadern:
3 Adern 0,5 mm² x 50 mm
Merkmal/Ausstattung
Bestückte Leiterplatte mit Anschlussadern zum Einbau in bauseitige Anschlussdose

Steckerlösung

Aumüller-Click Steckerlösung

Aumüller-Click Steckerlösung:
Einheitliche Stecker-Lösung für alle AUMÜLLER Kettenantriebe und AUMÜLLER Klapphebel-Antriebe.

Bemessungsspannung:
24 V DC +/- 20 %, (max. 2 Vss)
Anschlusskabel:
halogenfrei, grau 5 x 0,5 mm²
Klemmen:
bis 1,5 mm² - 5 Stück

Merkmal/Ausstattung
- Flexible Kabellänge
- Verbindung mehrerer Antriebe
- Verdrehsicherer Stecker
- Rasthaken verhindern ein Abziehen des Steckers unter Zug
- Zugentlastung durch Verschrauben der Gehäusehälften nach DIN EN 60335-1

VARIANTEN:	
1 m Kabellänge - 24 V DC	**Art.-Nr. 501250**
2 m Kabellänge - 24 V DC	**Art.-Nr. 501258**
3 m Kabellänge - 24 V DC	**Art.-Nr. 501251**
5 m Kabellänge - 24 V DC	**Art.-Nr. 501252**
10 m Kabellänge - 24 V DC	**Art.-Nr. 501253**

ZUBEHÖR

Konsolensatz

K103

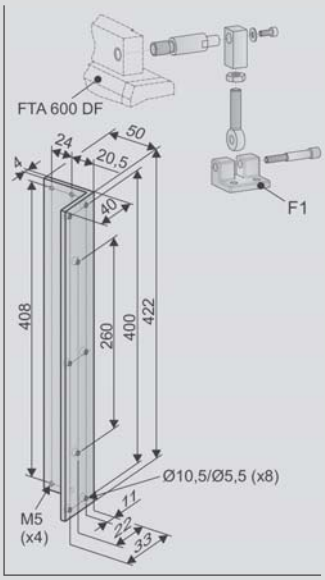

Anwendung

Aufliegende Montage am Blendrahmen der **Nebenschließkante** einwärts öffnender Drehflügel.
Winkel 422 mm zur Montage des FTA600-DF am Rahmen.
Flügelbock F1 zur Befestigung am Flügel und Aufnahme des Anlenkhebels mit Einstellmöglichkeit zum Ausgleich des Flügelüberschlags.

Art.-Nr. 524172

Werkstoff/Oberfläche
Aluminium (E6/C-0)
Merkmal/Ausstattung
1x Winkel 50x40x422 (t = 4) mm
1x Flügelbock F1
1x Anschlusszubehör
Belastung
max. 600 N

Sonderanfertigung	VE/Stck.	Art.-Nr.			
Konsolen lackiert/pulverbeschichtet in RAL-Farben					
Lackierpauschale		**516030**			
bei Bestellung von:	1 – 20	**516031**			
	21 – 50	**516031**			
	51 – 100	**516031**			
	ab 101	**516031**			

Anbaubeispiele

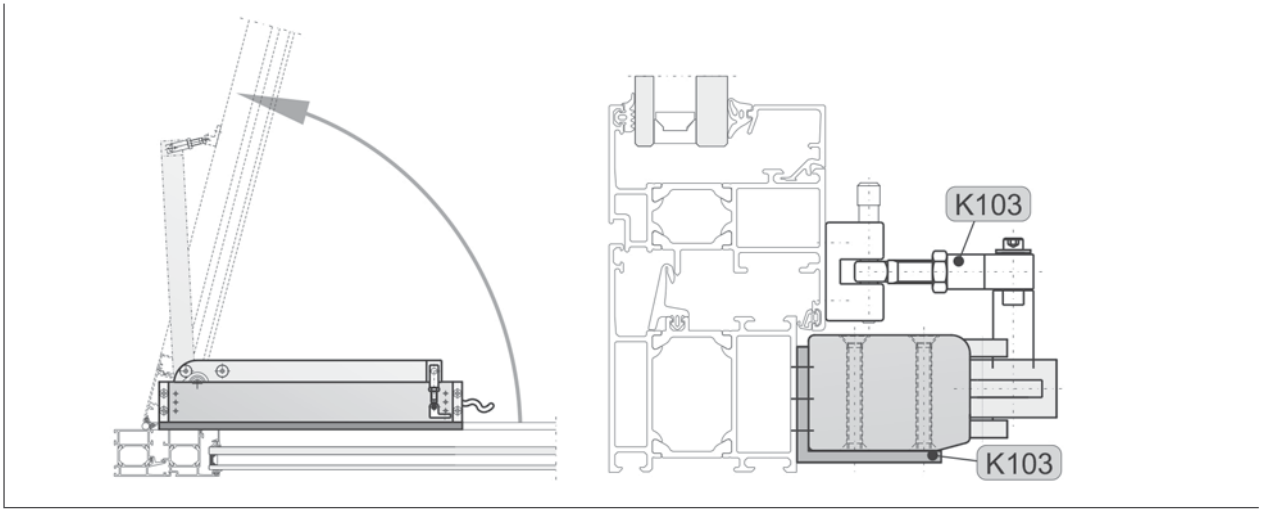

- Anwendung: Lüftung, RWA, ferralux®-NRWG
- Hauptsächlich zum Öffnen/Schließen von auswärts öffnenden Drehflügeln auf 90°
- Integrierte intelligente Regelelektronik S12
- Programmierbarer Rückmeldekontakt
- Einheitliche Steckerlösung für alle **Aumüller**-Kettenantriebe und **Aumüller**-Klapphebelantriebe

Optionen

- Programmierung von Sonderfunktionen
- M-COM zur automatischen Konfiguration von Synchronlauf und Folgesteuerungen mit Verriegelungsantrieben (S3 / S12) in Antriebs-Verbundsystemen
- Diverse objektspezifische Programmierungen

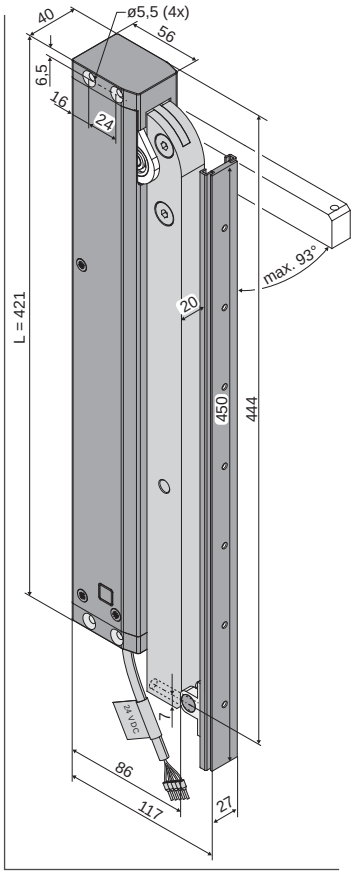

TECHNISCHE DATEN

U_N	Bemessungsspannung	24V DC (± 20 %), max. 2 Vpp
I_N	Bemessungsstrom	1,0 A
I_A	Abschaltstrom	1,4 A
P_N	Bemessungsaufnahme	20 W
ED	Einschaltdauer	30 % (ON: 3 min./OFF: 7 min.)
	Schutzart	IP 32
	Umgebungstemperatur	-5 °C ... +75 °C
M_A	Drehmoment AUF	215 Nm (600 N)
M_Z	Drehmoment ZU	215 Nm (600 N)
F_H	Zuhaltekraft	3000 N (befestigungsabhängig)
	Hebel	Aluminium (RAL9006)
	Anschlusskabel	Halogenfrei, grau 5 x 0,5 mm², ~ 3 m
t	Laufzeit (0° – 90°)	45 s (2,0°/s) 45 s (2,0°/s)
s	Öffnungswinkel	0 – 93 DEG (± 5%)
L	Gesamtlänge	455 mm
	Potenzialfreier Kontakt	max. 24VDC / 0,5A programmierbar
A-bewerteter Emissions-Schalldruckpegel		≤ 70 dB (A)

BESTELLDATEN

s [DEG]	L [mm]	Version	Farbe	VE/Stck.	Art.-Nr.
0° – 93°	455	FTA600 GF S12 24V	E6/C-0	1	**524146**

Zubehör	VE/Stck.	Art.-Nr.
K104 Konsolensatz FTA600 GF	1	**524173**

OPTIONEN

Sonderanfertigung	VE/Stck.	Art.-Nr.
Lackierung Antriebsgehäuse in RAL-Farben		
Lackierpauschale		**516030**
bei Bestellung von:	1 – 20	**516004**
	21 – 50	**516004**
	51 – 100	**516004**
	ab 101	**516004**
Programmierung Mikroprozessor S12		
Hubverkürzung elektronisch 24V S12	1	**524190**
Programmierung Antriebe 24V/230V S12		**524180**

Optionales Zubehör	VE/Stck.	Art.-Nr.
M-COM Konfigurationsmodul für Antriebs-Verbundsysteme	1	**524177**

OPTIONALES ZUBEHÖR

Hauptkontrolleinheit

M-COM

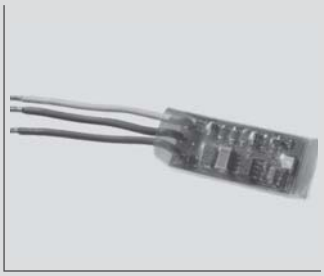

Anwendung

Konfigurationsmodul zur automatischen Konfiguration und Überwachung von max. 4 Öffner-/ 2 Verriegelungsantrieben in Ausführung S12 / S3 in Antriebs-Verbundsystemen

Bemessungsspannung:
24 V DC +/- 20%, (max. 2 Vss)
Stromverbrauch: <12 mA
Antriebsart: S12

Art.-Nr. 524177

Schutzart: IP30 Gummi-ummantelt
Umgebungstemperatur:
0 °C ... +70 °C
Abmessungen:
45 x 17 x 6 mm
Anschlussadern:
3 Adern 0,5 mm² x 50 mm
Merkmal/Ausstattung
Bestückte Leiterplatte mit Anschlussadern zum Einbau in bauseitige Anschlussdose

Steckerlösung

Aumüller-Click Steckerlösung

Aumüller-Click Steckerlösung:
Einheitliche Stecker-Lösung für alle AUMÜLLER Kettenantriebe und AUMÜLLER Klapphebel-Antriebe.

Bemessungsspannung:
24 V DC +/- 20 %, (max. 2 Vss)
Anschlusskabel:
halogenfrei, grau 5 x 0,5 mm²
Klemmen:
bis 1,5 mm² - 5 Stück

Merkmal/Ausstattung
- Flexible Kabellänge
- Verbindung mehrerer Antriebe
- Verdrehsicherer Stecker
- Rasthaken verhindern ein Abziehen des Steckers unter Zug
- Zugentlastung durch Verschrauben der Gehäusehälften nach DIN EN 60335-1

VARIANTEN:	
1 m Kabellänge - 24 V DC	**Art.-Nr. 501250**
2 m Kabellänge - 24 V DC	**Art.-Nr. 501258**
3 m Kabellänge - 24 V DC	**Art.-Nr. 501251**
5 m Kabellänge - 24 V DC	**Art.-Nr. 501252**
10 m Kabellänge - 24 V DC	**Art.-Nr. 501253**

ZUBEHÖR

Konsolensatz

K104

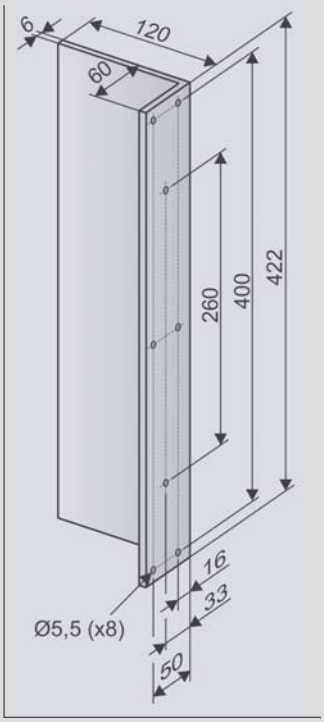

Anwendung

Aufliegende Montage am Blendrahmen der **Nebenschließkante** auswärts öffnender Drehflügel.
Winkel 422 mm zur Montage des FTA600-GF am Rahmen.
Gleitschiene des Antriebs wird am Flügel montiert.

Art.-Nr. 524173

Werkstoff/Oberfläche
Aluminium (RAL 9006)
Merkmal/Ausstattung
1x Winkel 120x60x422 (t = 6) mm
4x Senkschrauben, M5x45 mm
Belastung
max. 600 N

Sonderanfertigung	VE/Stck.	Art.-Nr.			
Konsolen lackiert/pulverbeschichtet in RAL-Farben					
Lackierpauschale		**516030**			
bei Bestellung von:	1 – 20	**516031**			
	21 – 50	**516031**			
	51 – 100	**516031**			
	ab 101	**516031**			
ACHTUNG: Gleitschiene mit Führung kann/darf nicht lackiert werden!					

Anbaubeispiele

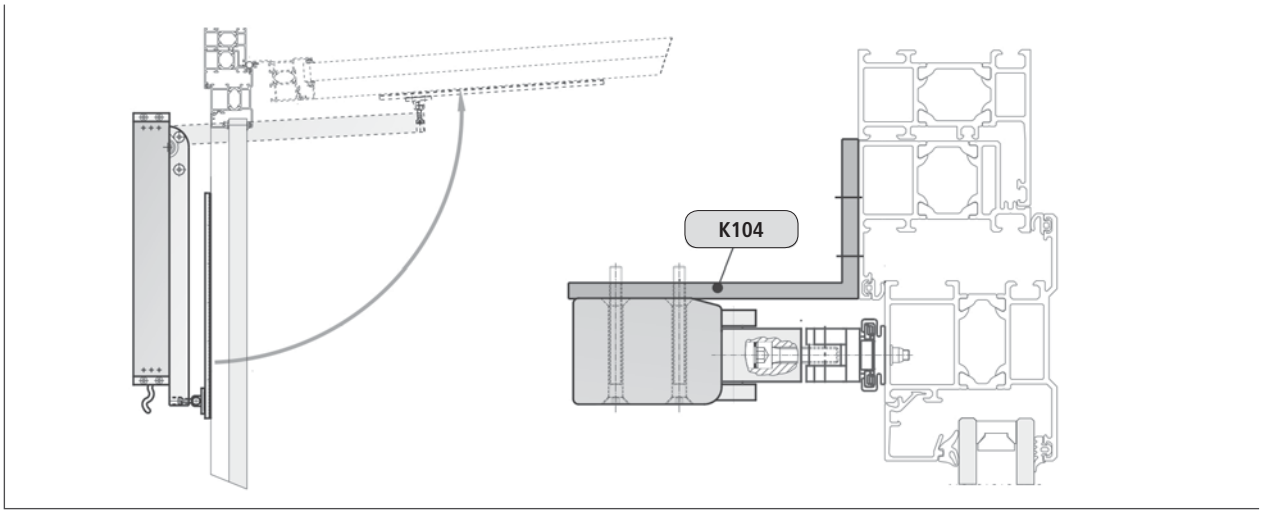

aumüller

5 Lamellenantriebe

ÜBERSICHT LAMELLENANTRIEBE

Bau-reihe	Version	Aus-führung		Hublänge	Kraft		Geschwindig-keit		Hub in	Ab-schalt-strom	Anwendung			Einsatz-bereich		Einsatz in Systemen mit		
		Abschaltelektronik	Bemessungs-spannungung	von-bis	Schub	Zug	AUF	ZU	60 s	Max.	Lüftung	RWA	NRWG	Fassade	Dach	Laufüberwachung	Synchronlauf	Schließfolge
			[VDC]	[mm]	[N]	[N]	[mm/s]	[mm/s]	[mm]	[A]								
LLA	LLA10	S12	24	60 – 200	1000	1000	4,0	4,0	200	1,0	●	●	●	●		■	●	●
	LLA16			60 – 200	1600	1600				1,2	●	●	●	●		■	●	●

LEGENDE

● geeignet ■ weniger geeignet

S12 intelligente Regelelektronik programmierbar für Synchronlauf und Sonderfunktionen

LLA10

LLA10 LAMELLENANTRIEBE

Ausführung	24V DC, S12
Schub-/Zugkraft	1000 N / 1000 N
Hublänge	60 – 200 mm
Geschwindigkeit	4 mm/s
Gehäuserohr (B x H)	35 x 35 mm, Länge hubabhängig
Mitnehmer	PA6 mit Ausfräsung (B x L x T): 13,8 x 19 x 8 mm
Varianten	Solo
Schutzart	IP40

LLA16

LLA16 LAMELLENANTRIEBE

Ausführung	24V DC, S12
Schub-/Zugkraft	1600 N / 1600 N
Hublänge	60 – 200 mm
Geschwindigkeit	4 mm/s
Gehäuserohr (B x H)	35 x 35 mm, Länge hubabhängig
Mitnehmer	PA6 mit Ausfräsung (B x L x T): 13,8 x 19 x 8 mm
Varianten	Solo
Schutzart	IP40

PRODUKTMERKMALE LLA

- Für kontrollierte natürliche Lüftung, RWA und NRWG nach EN12101-2
- DIP-Schalter zur Auswahl der Laufrichtung und des Solo-/Synchronbetriebs
- Reed-Kontakt zur Aktivierung des Notschließprogramms
- Selbstlernende Huberkennung
- Robuste korrosionsbeständige Ausführung
- Montagefreundlich durch verdeckt liegende Bohrungen unterhalb der schrägen Endkappen
- Doppelte Aufnahme Ø13,3 x 9,2 mm
- Pogrammierbare Parameter der intelligenten S12 Regelelektronik
  - Synchronisierter Mehrfachbetrieb und Folgesteuerung von max. 4 Antrieben
  - Softanlauf und Softabschaltung in den Endlagen
  - Hub, Kraft, Geschwindigkeit
  - Reversierung bei Überlastabschaltung während des Schließvorgangs

Anbaubeispiele

- Anwendung: Lüftung, RWA, NRWG
- Integrierte intelligente Regelelektronik S12
- Doppelte Aufnahme Ø13,3 x 9,2 mm

Optionen

- Programmierung Synchronlauf von bis zu 4 Antrieben und Sonderfunktionen
- Programmierung Folgesteuerung mit Verriegelungsantrieben (S3 / S12)
- Kundenspezifische Hübe und Mitnehmer auf Anfrage

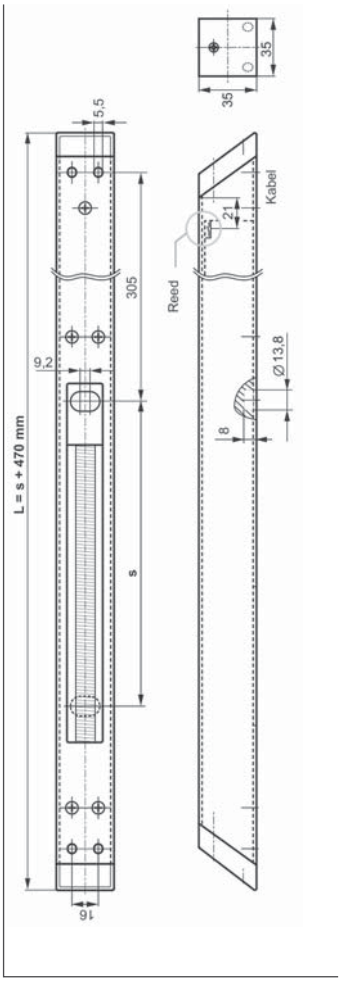

TECHNISCHE DATEN

U_N	Bemessungsspannung	24V DC (± 20 %), max. 2 Vpp
I_N	Bemessungsstrom	LLA10: 0,6 A LLA16: 0,9 A
I_A	Abschaltstrom	LLA10: 1,0 A LLA16: 1,2 A
P_N	Bemessungsaufnahme	LLA10: 15 W LLA16: 22 W
ED	Einschaltdauer	30 % (ON: 3 min./OFF: 7 min.)
	Schutzart	IP 40
	Umgebungstemperatur	-5 °C ... +75 °C
F_Z	Zugkraft max.	LLA10: 1000 N LLA16: 1600 N
F_A	Schubkraft	LLA10: 1000 N LLA16: 1600 N
F_H	Zuhaltekraft	5000 N (befestigungsabhängig)
	Mitnehmer	Polyamid PA6 mit Ausfräsung 13 x 22 x 8 mm
	Anschlusskabel	Halogenfrei, grau 3 x 1,0 mm², ~ 3 m
v	Geschwindigkeit	4,0 mm/s 4,0 mm/s
S	Hub	60 – 200 mm (± 5%)
L	Gesamtlänge	s + 470 mm (siehe Bestelldaten)
A-bewerteter Emissions-Schalldruckpegel:		≤ 70 dB (A)

BESTELLDATEN

s [mm]	L [mm]	Version	Farbe	VE/Stck.	Art.-Nr.
60	530	LLA10 60 S12	E6/C-0	1	**520306**
120	590	LLA10 120 S12	E6/C-0	1	**520312**
200	670	LLA10 200 S12	E6/C-0	1	**520343**
60	530	LLA16 60 S12	E6/C-0	1	**520406**
120	590	LLA16 120 S12	E6/C-0	1	**520412**
200	670	LLA16 200 S12	E6/C-0	1	**520423**

OPTIONEN

Sonderanfertigung	VE/Stck.	Art.-Nr.
Lackierung Antriebsgehäuse in RAL-Farben		
Lackierpauschale		**516030**
bei Bestellung von:	1 – 20	**516004**
	21 – 50	**516004**
	51 – 100	**516004**
	ab 101	**516004**
Verlängerung der Standard-Anschlusskabellänge auf:		
5 m – halogenfrei grau – grau 3 x 1,0 mm²		**501037**
10 m – halogenfrei, grau – grau 3 x 1,0 mm²		**501039**
Programmierung Mikroprozessor S12		
Programmierung Antriebe 24V / 230V S12	1	**524180**
Hubverkürzung elektronisch 24V S12	1	**524190**
Programmierung Antriebsverbund 24V S3 / S12	1	**524182**

aumüller

6 Verriegelungsantriebe

ÜBERSICHT VERRIEGELUNGSANTRIEBE

Baureihe	Version	Bemessungsspannung	Verriegelungshub	Kraft		Laufzeit	Ruhestrom	Öffnerantriebe		Anwendung			Einsatzbereich		Einsatz in Systemen mit		
				Ver-/Entriegeln	Losbrechen			Ausführung	Abschaltstrom	Lüftung	RWA	NRWG	Fassade	Dach	Laufüberwachung	Synchronlauf	Schließfolge
		[VDC]	[mm]	[N]	[N]	[s]	[A]		[A]								
FV	FV1	24		600	1000	5,0	0,3	○	○	●	●	●	●	■			●
	FV3							S1	0,8	●	●	●	●	■			●
	FV4							S2/S3/S12		●	●	●	●	■		●	●
FVR	FVR3	24	18	600	1000	5,0	0,3	S1	0,8	●	●	●	●	■			●
	FVR4							S2/S3/S12		●	●	●	●	■		●	●
FVB	FVB3	24	18	600	1000	5,0	0,3	S1	0,8	●	●	●	●	■			●
	FVB4							S2/S3/S12		●	●	●	●	■		●	●
FVM	FVM2	24	17 + 36	600	1000	9,0/19,0	0,3	S3/S12	0,4	●	●	●	●	■		●	●
OFV	OFV	24	0° – 180°	10 Nm	22 Nm	4,5/9,0	0,3	S1	0,9	●	●	●	●	■			●
								S2/S3/S12		●	●	●	●	■		●	●

LEGENDE

● geeignet ■ weniger geeignet

S1	ohne eigene Abschaltelektronik (diese muss extern vorhanden sein) zum Einsatz in RWA-Beschlägen
S2	Lastabschaltelektronik
S3	nachtaktsichere Lastabschaltelektronik mit programmierbarer Laufüberwachung (bis 300 mm Hub) und Folgesteuerung
S4	ohne Abschaltelektronik, mit Impulsgeber für Betrieb an externer Abschaltelektronik oder Gleichlaufregelung
S12	intelligente Regelelektronik programmierbar für Synchronlauf und Sonderfunktionen
○	nur mit externem Kontrollmodul USKM

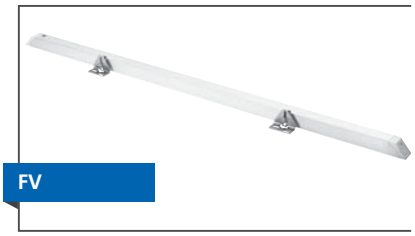

FV VERRIEGELUNGSANTRIEBE

- Ausführung 24V DC
- Kraft 600 N
- Hub 15 mm
- Laufzeit 5 s
- Gehäuserohr (B x H) Aluminium 35 x 35 mm, Länge variantenabhängig
- Mitnehmer Verriegelungswinkel
- Varianten FV1, FV3, FV4 mit 1 – 3 Verriegelungspunkten
- Schutzart IP 32

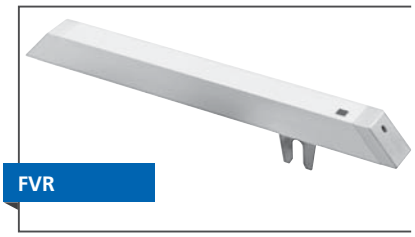

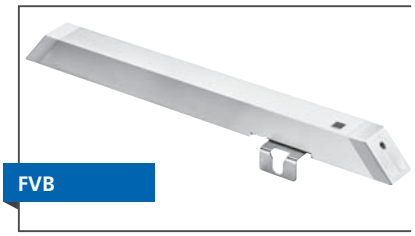

FVR/FVB VERRIEGELUNGSANTRIEBE

- Ausführung 24V DC, S3, M-COM taugliche Software
- Kraft 600 N
- Hub 16 – 22 mm
- Laufzeit 5 s
- Gehäuserohr (B x H x L) Aluminium 35 x 35 x 420 mm
- Mitnehmer Für Mehrpunkt-Verriegelungssysteme
- Varianten FVR3, FVB3/FVR4, FVB4
- Schutzart IP 32

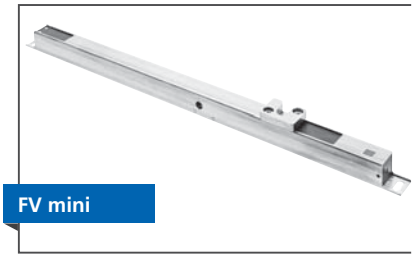

FVM VERRIEGELUNGSANTRIEBE

- Ausführung 24V DC, M-COM taugliche Software
- Kraft 600 N
- Hub 17 – 36 mm
- Laufzeit 9 – 19 s
- Gehäuserohr (B x H x L) Edelstahl 25 x 25 x 473 mm, für Profileinbau
- Mitnehmer Für Mehrpunkt-Verriegelungssysteme
- Schutzart IP 32

OFV VERRIEGELUNGSANTRIEBE

- Ausführung 24V DC, S3
- Drehmoment 10 Nm
- Drehwinkel 90° / 180°
- Laufzeit 4,5 - 9 s
- Gehäuserohr (B x H x L) Aluminium/ABS 40 x 156 x 83 mm, grau
- Mitnehmer Vierkant für Kammergetriebe
- Schutzart IP 32

PRODUKTMERKMALE FV1 / FV3 / FV4

- Für kontrollierte natürliche Lüftung, RWA und ferralux® NRWG nach EN12101-2
- Ausführung:
  - FV1 – ohne Abschaltelektronik und Folgesteuerung, für RWA-Beschläge mit USKM-Modul
  - FV3 – mit elektronischer Lastabschaltung und Folgesteuerung für Antriebe PL6 **S1** / PL10 **S1**
  - FV4 – mit M-COM tauglicher elektronischer Abschaltung und Folgesteuerung für Antriebe **S3**, **S12**
    (sternförmige Verdrahtung, Antriebsstrom läuft nicht über FV4 - Folgesteuerung über Kommunikationsader)
- Anzahl Verriegelungspunkte (VP):
  - 1 VP – Gehäuselänge 420 mm in rechter und linker Ausführung
  - 2 VP – Gehäuselänge 1200 mm oder 2000 mm
  - 3 VP – Gehäuselänge 2000 mm
- Schmaler Verrriegelungswinkel für 18 mm Platzbedarf am Blendrahmen
- Robuste korrosionsbeständige Ausführung im eloxierten Aluminiumgehäuse (Lx35x35 mm) oder optional in RAL Farben
- Montagefreundlich durch verdeckt liegende Bohrungen unterhalb schräger Endkappen
- Kabelanschlussklemmen unterhalb der Endkappe (bei FV3 und FV4)

Für diese Produktbaureihe wurde eine Typ III Umweltproduktdeklaration (EPD - Environmental Product Declaration) nach ISO 14025 und EN 15804 erstellt.
Die Ergebnisse der Ökobilanz der einzelnen Produkttypen sind am Ende dieses Produktkatalogs gelistet.
Die EPDs können auf unserer Homepage **www.aumueller-gmbh.de** eingesehen bzw. heruntergeladen werden.

ANWENDUNGSBEISPIELE

1 RM, Flügel einwärts öffnend

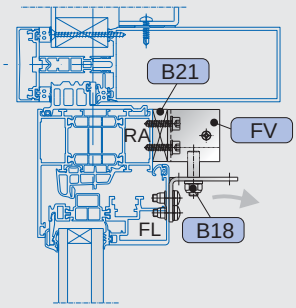

Darstellung am Alu-Fenster

2 RM, Flügel einwärts öffnend

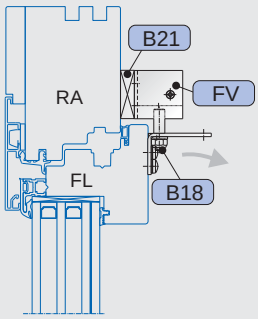

Darstellung am Holz-Fenster

3 RM, Flügel einwärts öffnend

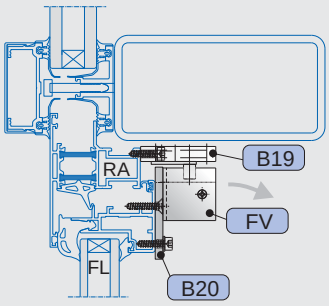

Darstellung am Alu-Fenster

4 FM, Flügel einwärts öffnend

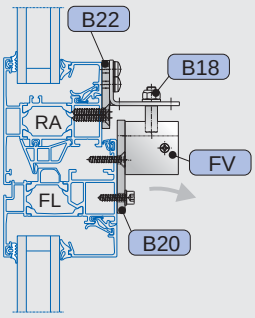

Darstellung am Alu-Fenster

5 RM, Flügel auswärts öffnend

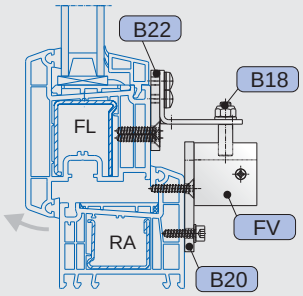

Darstellung am Kunststoff-Fenster

6 RM, Flügel auswärts öffnend

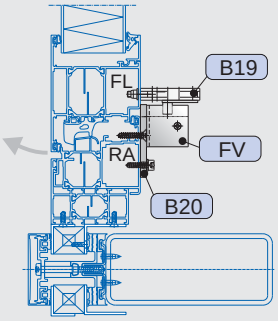

Darstellung am Alu-Fenster

7 RM, Flügel auswärts öffnend

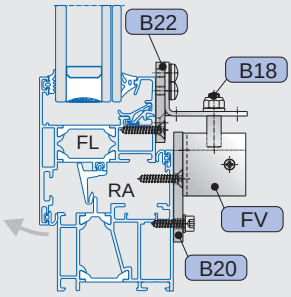

Darstellung am Alu-Fenster

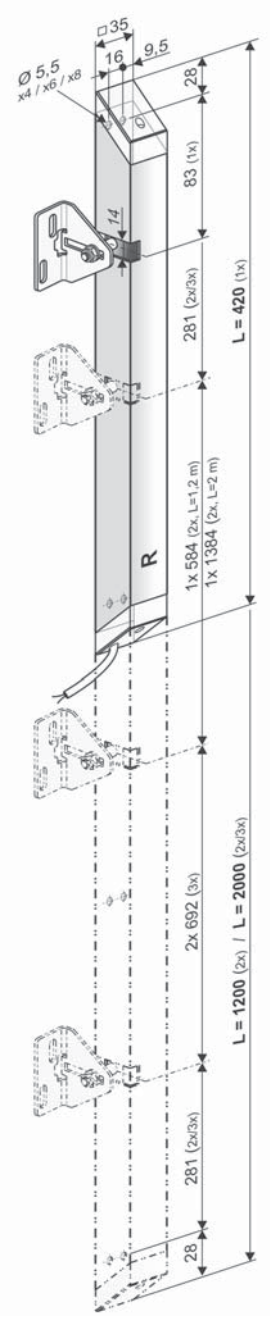

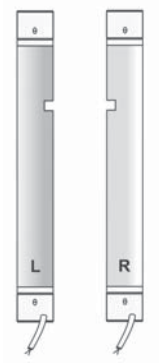

- Anwendung: Lüftung, RWA, ferralux®-NRWG
- Aufliegende Montage am Blend-/Flügelrahmen der Haupt-/Nebenschließkante (HSK/NSK) ein-/auswärts öffnender Flügel. Verriegelungswinkel am Flügel mitfahrend montiert.
- Platzbedarf 35 mm
- ohne Riegelstange einsetzbar

Optionen

- Anbauplatte für Rahmenmontage (RM) bei auswärts öffnenden Flügeln, oder für Flügelmontage (FM) auf einwärts öffnende Flügel
- Schmaler Verriegelungswinkel für 18 mm Platzbedarf am Blendrahmen bei FM

FV1

- Ohne integrierte Abschaltelektronik und ohne Folgesteuerung für RWA-Beschläge mit USKM

FV3

- Integrierte Lastabschaltelektronik und Folgesteuerung für RWA-Beschläge (Solo) mit Antrieben PL6 S1 / PL10 S1 (I_A= 0,8 A)

FV4

- M-COM taugliche integrierte Abschaltelektronik und Folgesteuerung für Antriebe in Ausführung S3 / S12 – Folgesteuerung über Kommunikationsader, sternförmige Verdrahtung mit Antrieben, Antriebsstrom läuft nicht über FV4

TECHNISCHE DATEN

U_N	Bemessungsspannung	24V DC (± 20 %), max. 2 Vpp
I_N	Bemessungsstrom	0,6 A
I_0	Ruhestrom	~ 30 mA
P_N	Bemessungsaufnahme	20 W
I_D	Strom Öffnerantriebe	FV1: USKM FV3: 0,8 A (PL 6/10 S1) FV4: S3 / S12 nicht relevant
ED	Einschaltdauer	30 % (ON: 3 min./OFF: 7 min.)
	Schutzart	IP 32
	Umgebungstemperatur	-5 °C ... + 75 °C
F	Schubkraft.	~ 600 N
t	Laufzeit	~ 5,0 s
	Anschlusskabel	FV1: Halogenfrei, grau 2 x 0,75 mm², ~ 3 m FV3: Halogenfrei, grau 2 x 0,75 mm², ~ 3 m FV4: Halogenfrei, grau 3 x 0,50 mm², ~ 3 m
	Gehäuse	Aluminium 35 x 35 mm
L	Gesamtlänge	siehe Bestelldaten
	Ausführungen	FV1: 1x R/L, 2x R, 3x R FV3: 1x R/L, 2x R, 3x R FV4: 1x R/L, 2x R, 3x R
	Ausführungsbezeichnung	1x = 1 Verriegelungspunkt 2x = 2 Verriegelungspunkte 3x = 3 Verriegelungspunkte R = rechte ausführung L = linke Ausführung
A-bewerteter Emissions-Schalldruckpegel		≤ 70 dB (A)

BESTELLDATEN

Ausführung	L [mm]	Version	Farbe	VE/Stck.	Art.-Nr.
1-fach rechts	420	FV1 R (1x)	E6/C-0	1	**515103**
		FV3 R (1x)		1	**515102**
		FV4 R (1x)		1	**515129**
1-fach links	420	FV1 L (1x)	E6/C-0	1	**515106**
		FV3 L (1x)		1	**515105**
		FV4 L (1x)		1	**515130**
2-fach rechts	1200	FV1 R (2x)	E6/C-0	1	**515111**
		FV3 R (2x)		1	**515110**
		FV4 R (2x)		1	**515131**
2-fach rechts	2000	FV1 R (2x)	E6/C-0	1	**515113**
		FV3 R (2x)		1	**515112**
		FV4 R (2x)		1	**515132**
3x rechts	2000	FV1 R (3x)	E6/C-0	1	**515116**
		FV3 R (3x)		1	**515114**
		FV4 R (3x)			**515136**

Sonderanfertigung	VE/Stck.	Art.-Nr.
Lackierung Antriebsgehäuse in RAL-Farben		
Lackierpauschale		**516030**
bei Bestellung von:	1 – 20	**516004**
	21 – 50	**516004**
	51 – 100	**516004**
	ab 101	**516004**
Verlängerung der Standard-Anschlusskabellänge auf:		
5 m –halogenfrei grau – 2 x 0,75 mm²		**501024**
10 m –halogenfrei, grau – 2 x 0,75 mm²		**501026**
5 m –halogenfrei, grau – 3 x 0,50 mm²		**501034**
10 m –halogenfrei, grau – 3 x 0,50 mm²		**501036**
Programmierung Mikroprozessor S12		
Programmierung Antriebe 24V / 230V S12		**524180**

Optionales Zubehör	VE/Stck.	Art.-Nr.
M-COM Konfigurationsmodul für Antriebs-Verbundsysteme (bei FV4)	1	**524177**

ZUBEHÖR

Verriegelungswinkel

B18

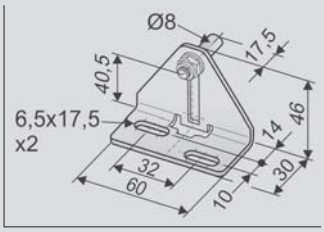

Anwendung

Aufliegende Montage am Flügel-/Blendrahmen der **Haupt-/Nebenschließkante** ein-/auswärts öffnender Flügel. Verstellbarer Verriegelungsbolzen zum Ausgleich von **Überschlagdicken FU <10 mm**. Platzbedarf **35 mm**.

Art.-Nr. 301595

Werkstoff/Oberfläche
Edelstahl (1.4301)
Merkmal/Ausstattung
1x Verriegelungsbolzen Ø 8x30, 1x Mutter M6, 1x Scheibe A6,4)

Zubehör

B21-1 Unterlage für FÜ>10 mm FV L = 420	**Art.-Nr. 515181**
B21-2 Unterlage für FÜ>10 mm FV L = 1200	**Art.-Nr. 515183**
B21-3 Unterlage für FÜ>10 mm FV L = 2000	**Art.-Nr. 515185**
B22 Unterlage für Glasleiste	**Art.-Nr. 301599**

B19

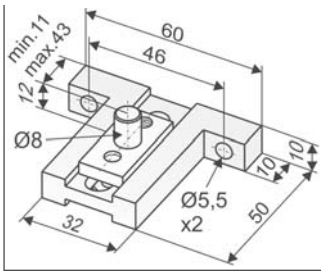

Anwendung

Aufliegende Montage am Flügel-/Blendrahmen der **Haupt-/Nebenschließkante** ein-/auswärts öffnender Flügel. Verstellbarer Verriegelungsbolzen zum Ausgleich von **Überschlagdicken FÜ<10 mm**. Platzbedarf **15 mm**.

Art.-Nr. 301597

Werkstoff/Oberfläche
Aluminium
Merkmal/Ausstattung
1x Verriegelungsbolzen Ø 8x10, 1x Sechskantschraube M6x10, 1x Scheibe A6,4

ZUBEHÖR

Anbauplatte

B20-1

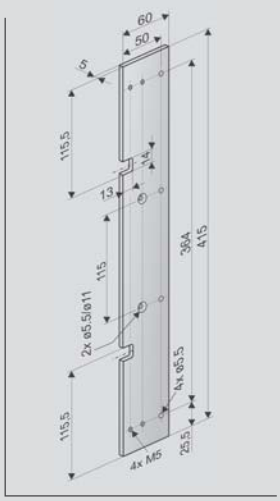

Anwendung

Montage FV1/FV3/FV4
L = 420 mm in rechter oder linker Ausführung am Blendrahmen (RM) auswärts öffnender Fenster oder am Flügelrahmen (FM) einwärts öffnender Flügel, **z.B: RWA 1100-Beschlag**

Art.-Nr. 515191

Werkstoff/Oberfläche
Aluminium (E6/C-0)
Merkmal/Ausstattung
415 x 60 x 5 mm

B20-2

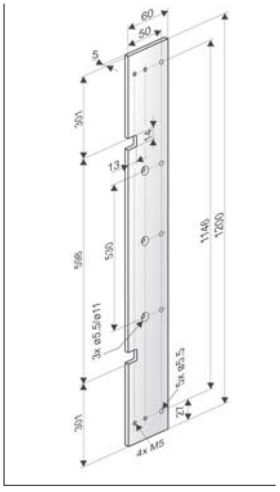

Anwendung

Montage FV1/FV3/FV4
L = 1200 mm am Blendrahmen (RM) auswärts öffnender Fenster oder am Flügelrahmen (FM) einwärts öffnender Flügel, **z.B: RWA 1100-Beschlag**

Art.-Nr. 515193

Werkstoff/Oberfläche
Aluminium (E6/C-0)
Merkmal/Ausstattung
1200 x 60 x 5 mm

B20-3

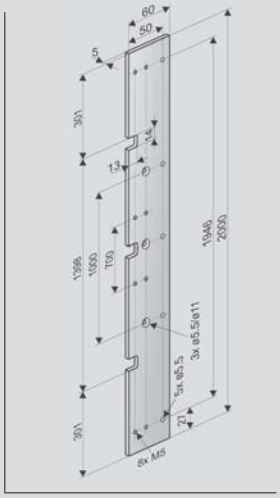

Anwendung

Montage FV1/FV3/FV4
L = 2000 mm am Blendrahmen (RM) auswärts öffnender Fenster oder am Flügelrahmen (FM) einwärts öffnender Flügel, **z.B: RWA 1100-Beschlag**

Art.-Nr. 515197

Werkstoff/Oberfläche
Aluminium (E6/C-0)
Merkmal/Ausstattung
2000 x 60 x 5 mm

OPTIONALES ZUBEHÖR

Unterlage

B21

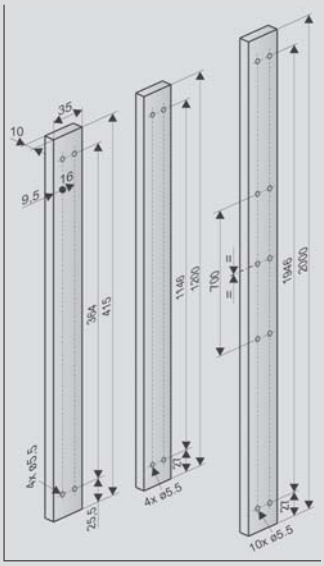

B21-1 FV L = 420 — **Art.-Nr. 515181**

B21-2 FV L = 1200 — **Art.-Nr. 515183**

B21-3 FV L = 2000 — **Art.-Nr. 515185**

Anwendung

Ausgleich von **Überschlagdicken FU >10 mm** bei Blendrahmenmontage (RM) von FV1/FV3/FV4 an **einwärts öffnenden Fenstern**.
1x für FÜ > 10 mm
2x für FÜ > 20 mm

Werkstoff/Oberfläche
Aluminium (E6/C-0)
Merkmal/Ausstattung
L x 35 x 10 mm
(L = 415, 1200, 2000) mm

B22

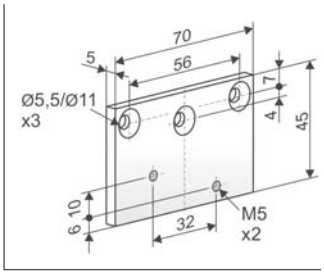

Anwendung

Verlagerung der Befestigungsbohrungen des Verriegelungswinkels außerhalb der Glasleiste bei Montage an **auswärts öffnenden Flügeln**.

Art.-Nr. 301599

Werkstoff/Oberfläche
Aluminium (E6/C-0)
Merkmal/Ausstattung
für Verriegelungswinkel B18

Sonderanfertigung	VE/Stck.	Art.-Nr.			
Flügelböcke lackiert/pulverbeschichtet in RAL-Farben					
Lackierpauschale		**516030**			
bei Bestellung von:	1 – 20	**516032**			
	21 – 50	**516032**			
	51 – 100	**516032**			
	ab 101	**516032**			
Konsolen lackiert/pulverbeschichtet in RAL-Farben					
Lackierpauschale		**516030**			
bei Bestellung von:	1 – 20	**516031**			
	21 – 50	**516031**			
	51 – 100	**516031**			
	ab 101	**516031**			

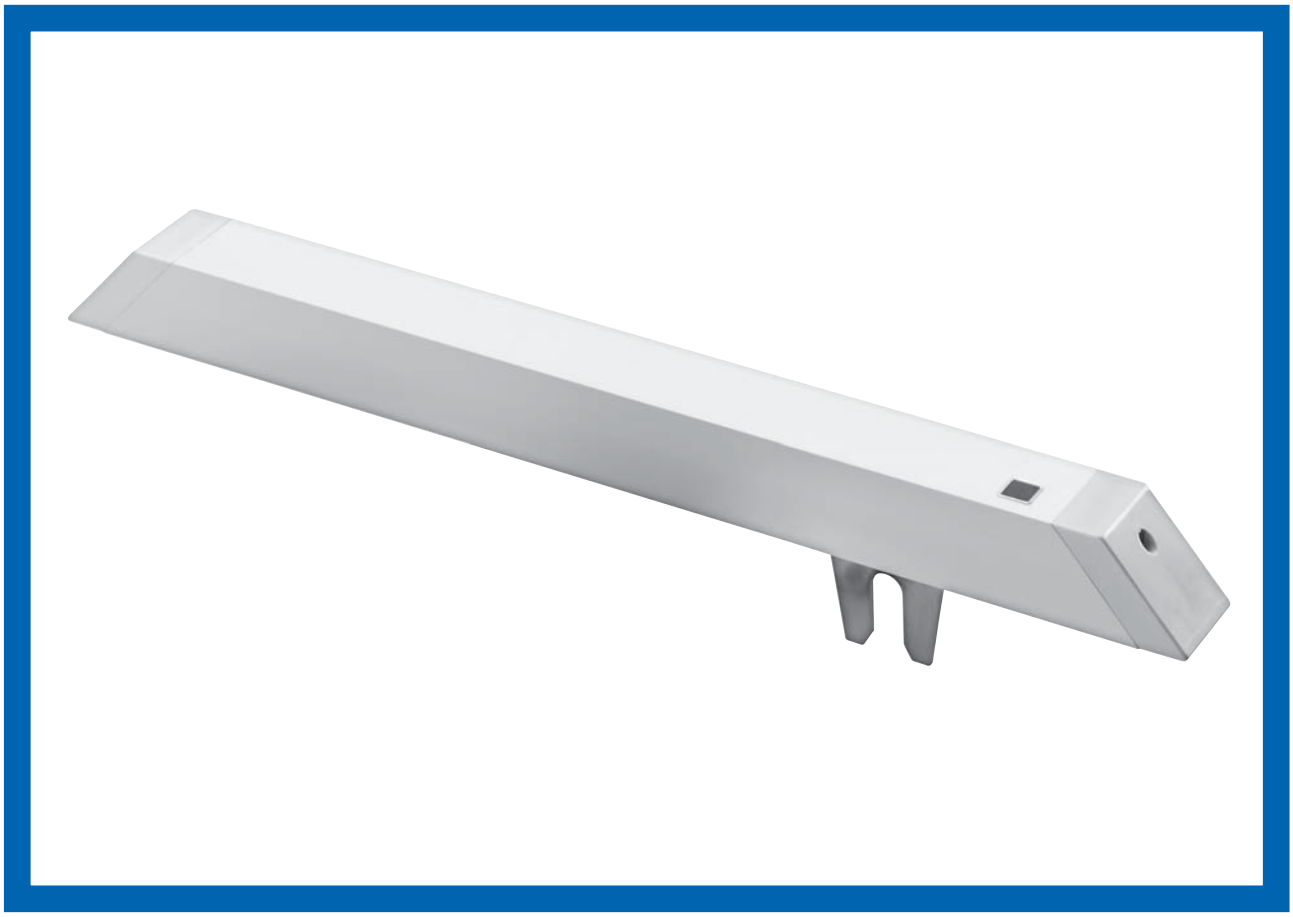

PRODUKTMERKMALE FVR3 / FVR4

- Für kontrollierte natürliche Lüftung, RWA und ferralux® NRWG nach EN12101-2
- Ausführung:
  - FVR3 – mit elektronischer Lastabschaltung und Folgesteuerung für Antriebe PL6 S1/PL10 S1
  - FVR4 – mit M-COM tauglicher elektronischer Abschaltung und Folgesteuerung für Antriebe S3, S12
    (sternförmige Verdrahtung, Antriebsstrom läuft nicht über FVR4 - Folgesteuerung über Kommunikationsader)
- Montage am Blendrahmen auswärts öffnender oder am Flügelrahmen einwärts öffnender Flügel
- Mitnehmer betätigt Mehrpunkt-Verriegelungssysteme über eine zusätzliche Schließrolle
- Robuste korrosionsbeständige Ausführung im eloxierten Aluminiumgehäuse (420x35x35 mm) oder optional in RAL Farben
- Montagefreundlich durch verdeckt liegende Bohrungen unterhalb schräger Endkappen
- Kabelanschlussklemmen und DIP-Schalter zur Einstellung der Laufrichtung unterhalb der Endkappe

Für diese Produktbaureihe wurde eine Typ III Umweltproduktdeklaration (EPD - Environmental Product Declaration) nach ISO 14025 und EN 15804 erstellt.
Die Ergebnisse der Ökobilanz der einzelnen Produkttypen sind am Ende dieses Produktkatalogs gelistet.
Die EPDs können auf unserer Homepage **www.aumueller-gmbh.de** eingesehen bzw. heruntergeladen werden.

ANWENDUNGSBEISPIELE

1 FM, Flügel einwärts öffnend

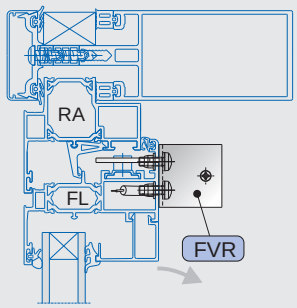

Darstellung am Alu-Fenster

2 FM, Flügel einwärts öffnend

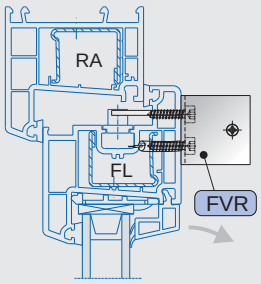

Darstellung am Kunststoff-Fenster

3 RM, Senk-Klappflügel auswärts

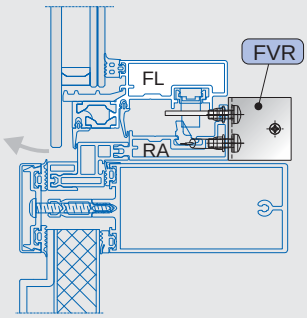

Darstellung am Alu-Fenster

4 RM, Flügel auswärts öffnend

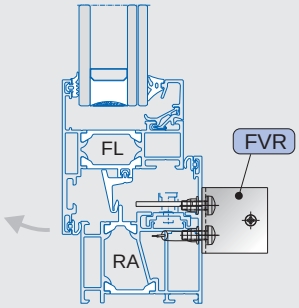

Darstellung am Alu-Fenster

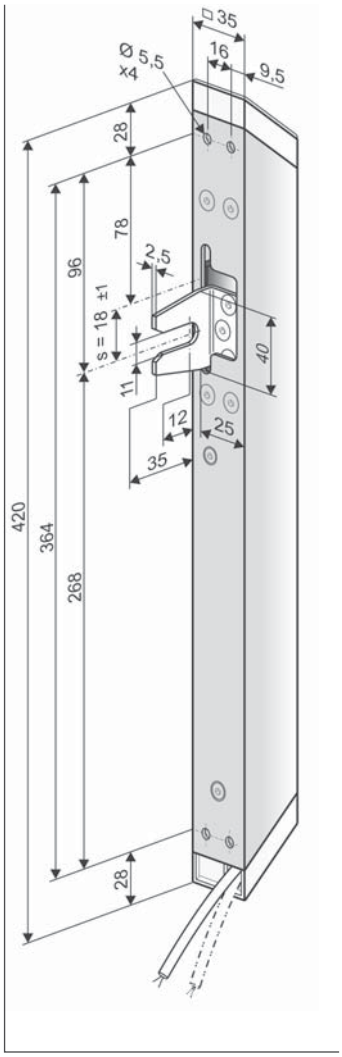

- Anwendung: Lüftung, RWA, ferralux®-NRWG
- Aufliegende Montage an der Haupt-/Nebenschließkante (HSK/NSK) der Blendrahmen (RM) auswärts / der Flügelrahmen (FM) einwärts öffnender Flügel,
- Platzbedarf 35 mm
- Flügel-Verriegelungsantrieb für vorhandene Riegelstange

Optionen

- Mitnehmer objekt-/profilspezifisch anpassbar

FVR3

- Integrierte Lastabschaltelektronik und Folgesteuerung für RWA-Beschläge (Solo) mit Antrieben PL6 S1 / PL10 S1 (I = 0,8 A)

FVR4

- M-COM taugliche integrierte Abschaltelektronik und Folgesteuerung für Antriebe in Ausführung S3 / S12 – Folgesteuerung über Kommunikationsader, sternförmige Verdrahtung mit Antrieben, Antriebsstrom läuft nicht über FVR4

TECHNISCHE DATEN

U_N	Bemessungsspannung	24V DC (± 20 %), max. 2 Vpp
I_N	Bemessungsstrom	0,6 A
I_0	Ruhestrom	~ 30 mA
P_N	Bemessungsaufnahme	20 W
I_D	Strom Öffnerantriebe	FVR3: 0,8 A (PL 6/10 S1) FVR4: 3 A, S3 / S12 nicht relevant
ED	Einschaltdauer	30 % (ON: 3 min./OFF: 7 min.)
	Schutzart	IP 32
	Umgebungstemperatur	-5 °C ... +75 °C
F	Schubkraft max.	~ 600 N
t	Laufzeit	~ 5,0 s
s	Hub	~ 18 mm (± 1)
	Anschlusskabel	FVR3: Halogenfrei, grau 2 x 0,75 mm², ~ 3 m FVR4: Halogenfrei, grau 3 x 0,50 mm², ~ 3 m
	Mitnehmer	Edelstahl
	Gehäuse	Aluminium (E6/C-O), 420 x 35 x 35 mm
L	Gesamtlänge	420 mm
A-bewerteter Emissions-Schalldruckpegel		≤70 dB (A)

FVR 4

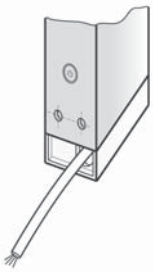

BESTELLDATEN

s [mm]	L [mm]	Version	Farbe	VE/Stck.	Art.-Nr.			
16	420	FVR3 16	E6/C-0	1	**514003**			
16	420	FVR4 16	E6/C-0	1	**514029**			

OPTIONEN

Sonderanfertigung	VE/Stck.	Art.-Nr.			
Lackierung Antriebsgehäuse in RAL-Farben					
Lackierpauschale		**516030**			
bei Bestellung von:	1 – 20	**516004**			
	21 – 50	**516004**			
	51 – 100	**516004**			
	ab 101	**516004**			
Verlängerung der Standard-Anschlusskabellänge auf:					
5 m –halogenfrei, grau – 2 x 0,75 mm²		**501024**			
10 m –halogenfrei, grau – 2 x 0,75 mm²		**501026**			
5 m –halogenfrei, grau – 3 x 0,50 mm²		**501034**			
10 m –halogenfrei, grau – 3 x 0,50 mm²		**501036**			
Programmierung Mikroprozessor S12					
Programmierung Antriebe 24V / 230V S12		**524180**			

Optionales Zubehör	VE/Stck.	Art.-Nr.			
M-COM Konfigurationsmodul für Antriebs-Verbundsysteme	1	**524177**			

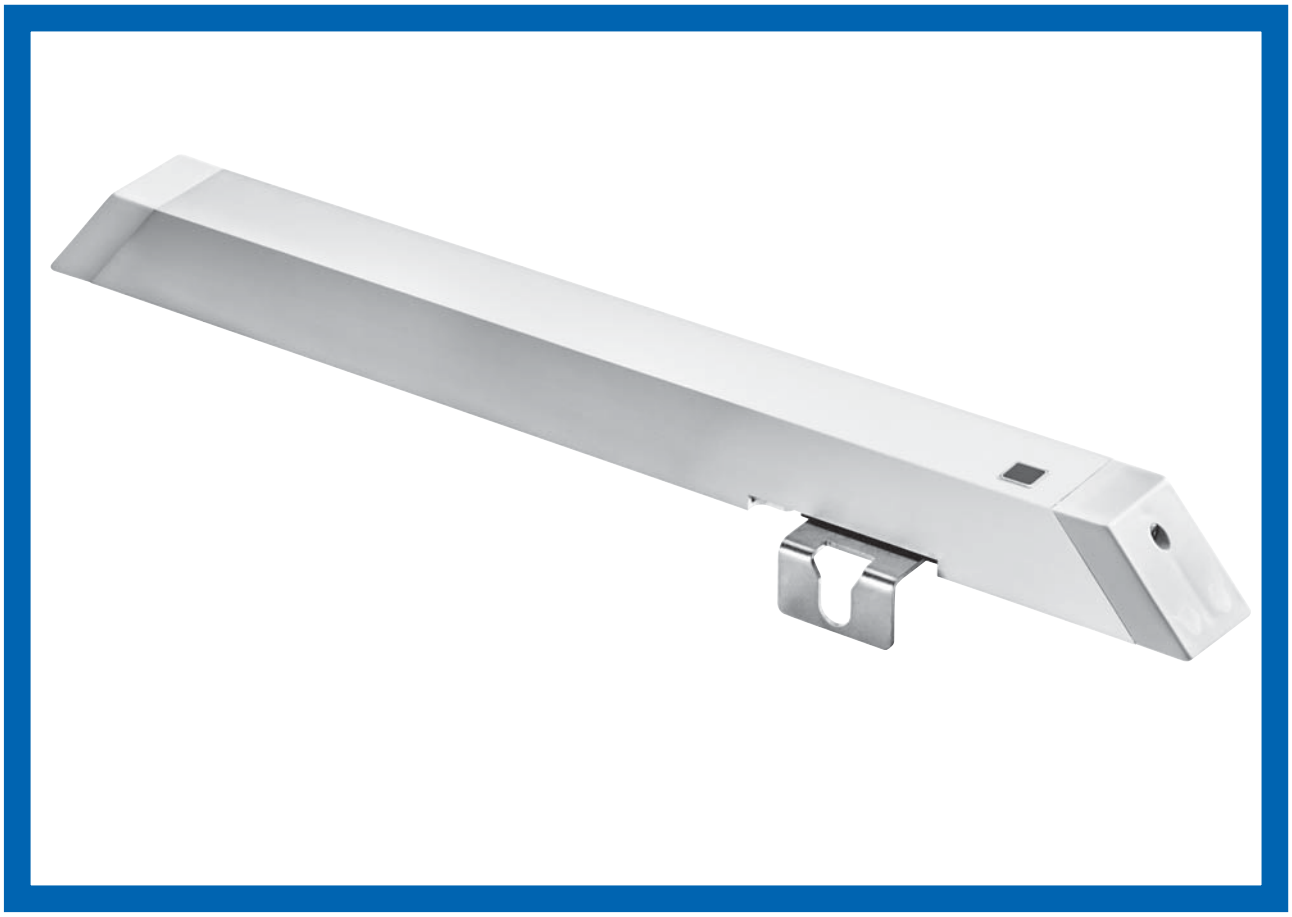

PRODUKTMERKMALE FVB

- Für kontrollierte natürliche Lüftung, RWA und ferralux® NRWG nach EN12101-2
- Ausführung:
  - FVB3 – mit elektronischer Lastabschaltung und Folgesteuerung für Antriebe PL6 S1/PL10 S1
  - FVB4 – mit M-COM tauglicher elektronischer Abschaltung und Folgesteuerung für Antriebe S3, S12
    (sternförmige Verdrahtung, Antriebsstrom läuft nicht über FVB4 - Folgesteuerung über Kommunikationsader)
- Montage am Blendrahmen einwärts öffnender Flügel
- Mitnehmer betätigt Mehrpunkt-Verriegelungssysteme über eine zusätzliche Schließrolle
- Robuste korrosionsbeständige Ausführung im eloxierten Aluminiumgehäuse (420x35x35 mm) oder optional in RAL Farben
- Montagefreundlich durch verdeckt liegende Bohrungen unterhalb schräger Endkappen
- Kabelanschlussklemmen und DIP-Schalter zur Einstellung der Laufrichtung unterhalb der Endkappe

Für diese Produktbaureihe wurde eine Typ III Umweltproduktdeklaration (EPD - Environmental Product Declaration) nach ISO 14025 und EN 15804 erstellt.
Die Ergebnisse der Ökobilanz der einzelnen Produkttypen sind am Ende dieses Produktkatalogs gelistet.
Die EPDs können auf unserer Homepage **www.aumueller-gmbh.de** eingesehen bzw. heruntergeladen werden.

ANWENDUNGSBEISPIELE

1 RM, Flügel einwärts öffnend

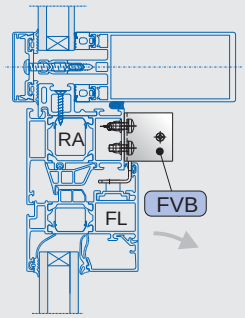

Darstellung am Alu-Fenster

2 RM, Flügel einwärts öffnend

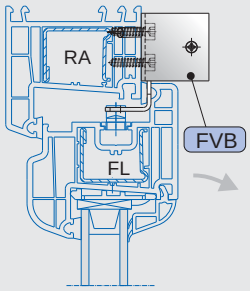

Darstellung am Kunststoff-Fenster

3 RM, Flügel einwärts öffnend

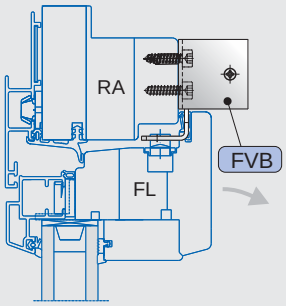

Darstellung am Holz-Fenster

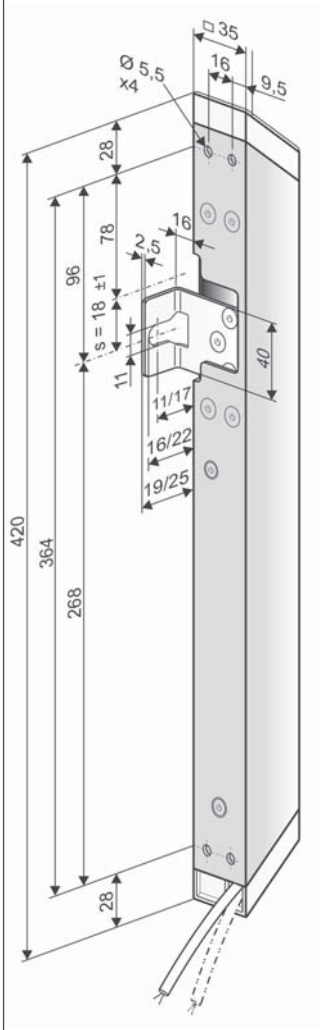

- Anwendung: Lüftung, RWA, ferralux®-NRWG
- Aufliegende Montage an der Haupt-/Nebenschließkante (HSK/NSK) von Blendrahmen (RM) einwärts öffnender Flügel
- Platzbedarf 35 mm
- Flügel-Verriegelungsantrieb für vorhandene Riegelstange

Optionen

- Mitnehmer objekt-/profilspezifisch anpassbar

FVB3

- Integrierte Lastabschaltelektronik und Folgesteuerung für RWA-Beschläge (Solo) mit Antrieben PL6 S1 / PL10 S1 (I = 0,8 A)

FVB4

- M-COM taugliche integrierte Abschaltelektronik und Folgesteuerung für Antriebe in Ausführung S3 / S12 – Folgesteuerung über Kommunikationsader, sternförmige Verdrahtung mit Antrieben, Antriebsstrom läuft nicht über FVB4

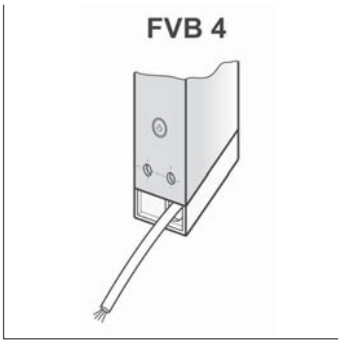

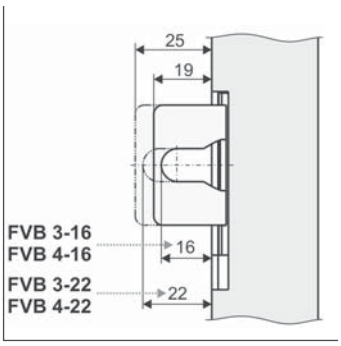

TECHNISCHE DATEN

U_N	Bemessungsspannung	24V DC (± 20 %), max. 2 Vpp
I_N	Bemessungsstrom	0,6 A
I_0	Ruhestrom	~ 30 mA
P_N	Bemessungsaufnahme	20 W
I_D	Strom Öffnerantriebe	FVB3: 0,8 A (PL 6/10 S1) FVB4: 3 A, S3 / S12 nicht relevant
ED	Einschaltdauer	30 % (ON: 3 min./OFF: 7 min.)
	Schutzart	IP 32
	Umgebungstemperatur	-5 °C ... +75 °C
F	Schubkraft max.	~ 600 N
t	Laufzeit	~ 5,0 s
s	Hub	~ 18 mm (± 1)
	Anschlusskabel	FVB3: Halogenfrei, grau 2 x 0,75 mm², ~ 3 m FVB4: Halogenfrei, grau 3 x 0,50 mm², ~ 3 m
	Mitnehmer	Edelstahl
	Gehäuse	Aluminium (E6/C-O), 420 x 35 x 35 mm
L	Gesamtlänge	420 mm
	Ausführungen	FVR /FVB 3/4 – 16: Mitnehmerlänge 19 mm FVR /FVB 3/4 – 22: Mitnehmerlänge 25 mm
A-bewerteter Emissions-Schalldruckpegel		≤70 dB (A)

BESTELLDATEN

s [mm]	L [mm]	Version	Farbe	VE/Stck.	Art.-Nr.
16	420	FVB3 16	E6/C-0	1	**513921**
22	420	FVB3 22	E6/C-0	1	**513923**
16	420	FVB4 16	E6/C-0	1	**513930**
22	420	FVB4 22	E6/C-0	1	**513934**

OPTIONEN

Sonderanfertigung	VE/Stck.	Art.-Nr.
Lackierung Antriebsgehäuse in RAL-Farben		
Lackierpauschale		**516030**
bei Bestellung von:	1 – 20	**516004**
	21 – 50	**516004**
	51 – 100	**516004**
	ab 101	**516004**
Verlängerung der Standard-Anschlusskabellänge auf:		
5 m –halogenfrei, grau – 2 x 0,75 mm²		**501024**
10 m –halogenfrei, grau – 2 x 0,75 mm²		**501026**
5 m –halogenfrei, grau – 3 x 0,50 mm²		**501034**
10 m –halogenfrei, grau – 3 x 0,50 mm²		**501036**
Programmierung Mikroprozessor S12		
Programmierung Antriebe 24V / 230V S12		**524180**

Optionales Zubehör	VE/Stck.	Art.-Nr.
M-COM Konfigurationsmodul für Antriebs-Verbundsysteme	1	**524177**

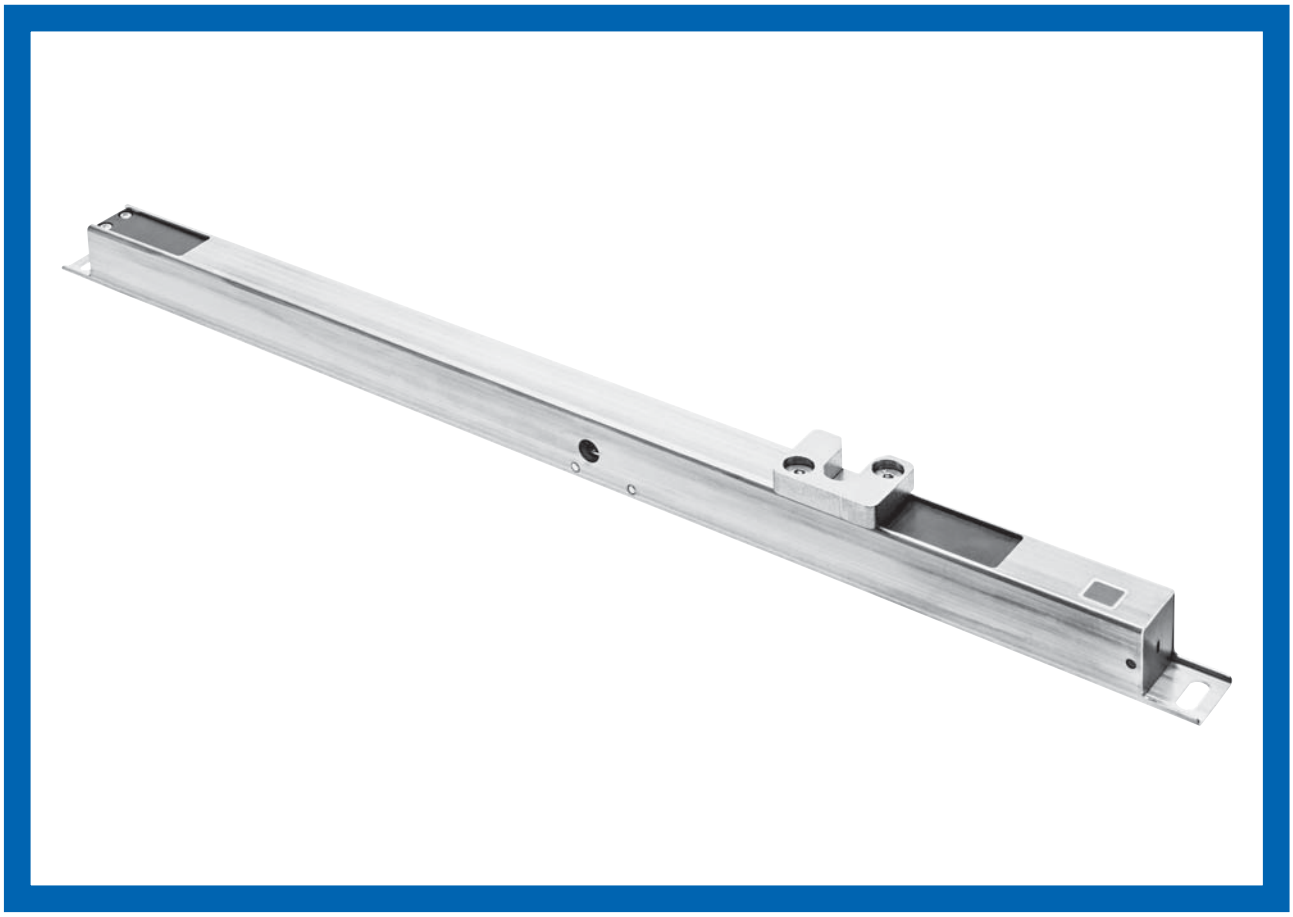

PRODUKTMERKMALE FVM2

- Für kontrollierte natürliche Lüftung, RWA und ferralux® NRWG nach EN12101-2
- mit M-COM tauglicher elektronischer Lastabschaltung und Folgesteuerung für Antriebe S3, S12
  (sternförmige Verdrahtung, Antriebsstrom läuft nicht über FVM2 - Folgesteuerung über Kommunikationsader)
- Geeignet für profil-integrierte Montage
- Mitnehmer betätigt Mehrpunkt-Verriegelungssysteme über eine zusätzliche Schließrolle, ist beidseitig anbaubar und um 180° drehbar
- Manuelle Notentriegelung
- Robuste korrosionsbeständige Ausführung im Edelstahlgehäuse (473x25x25 mm)
- Verdeckte Kabelanschlussklemmen und DIP-Schalter zur Einstellung der Laufrichtung und des Verriegelungshubs

Für diese Produktbaureihe wurde eine Typ III Umweltproduktdeklaration (EPD - Environmental Product Declaration) nach ISO 14025 und EN 15804 erstellt.
Die Ergebnisse der Ökobilanz der einzelnen Produkttypen sind am Ende dieses Produktkatalogs gelistet.
Die EPDs können auf unserer Homepage **www.aumueller-gmbh.de** eingesehen bzw. heruntergeladen werden.

ANWENDUNGSBEISPIELE

1 Profileinbau
Flügel auswärts öffnend

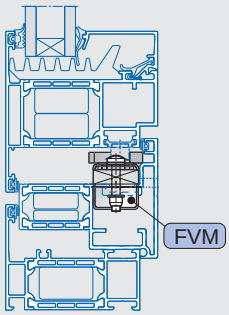

Darstellung am Alu-Fenster

2 Profileinbau
Flügel auswärts öffnend

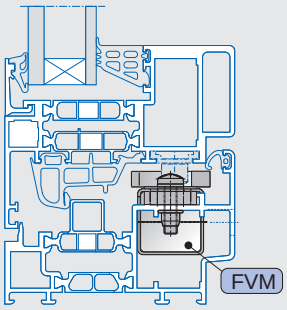

Darstellung am Alu-Fenster

3 Profileinbau
Flügel auswärts öffnend

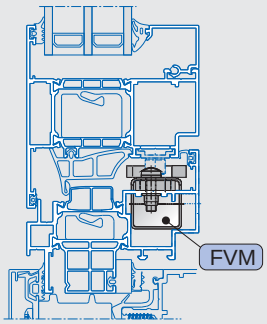

Darstellung am Alu-Fenster

4 Profileinbau
Flügel einwärts öffnend

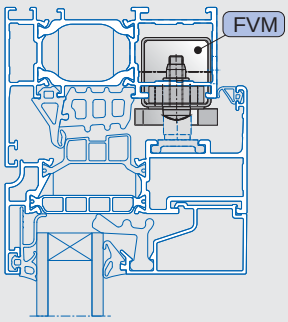

Darstellung am Alu-Fenster

5 Profileinbau
Flügel einwärts öffnend

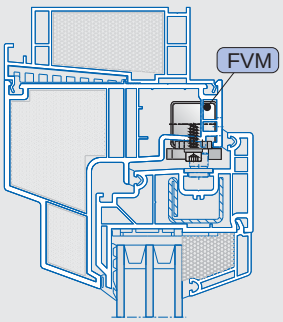

Darstellung am PVC-Fenster

6 RM, Senk-Klappflügel
auswärts öffnend

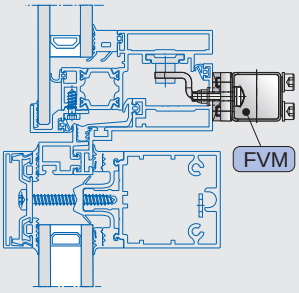

Darstellung am Alu-Fenster

7 RM, Dreh-/Kipp-/Klapp-Flügel
einwärts öffnend

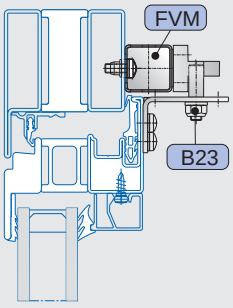

Darstellung am Stahl-Fenster

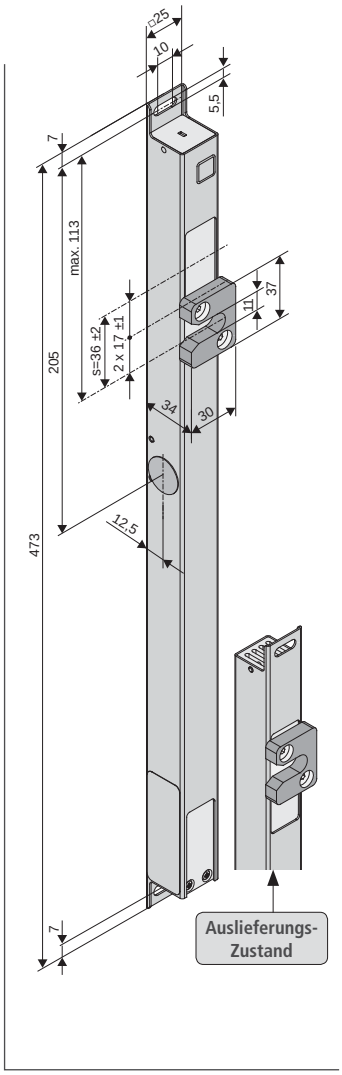

- Anwendung: Lüftung, RWA, ferralux®-NRWG
- Aufliegende oder profil-integrierte Montage
- Riegelplatte (8 mm) oben oder unten montierbar
- Verriegelungsposition wählbar: rechts / links
- Verriegelungshub wählbar: s = 36 mm oder 17 mm
- Manuelle Notentriegelung

Optionen

- Programmierung von Sonderfunktionen

- M-COM taugliche integrierte Regelelektronik und Folgesteuerung für Antriebe in Ausführung S3 / S12 – Folgesteuerung über Kommunikationsader, sternförmige Verdrahtung mit Antrieben, Antriebsstrom läuft nicht über FVM2

TECHNISCHE DATEN

U_N	Bemessungsspannung	24V DC (± 20 %), max. 2 Vpp
I_A	Abschaltstrom	~ 0,4 A
P_N	Bemessungsaufnahme	10 W
I_D	Strom Öffnerantriebe	nicht relevant
ED	Einschaltdauer	30 % (ON: 3 min./OFF: 7 min.)
	Schutzart	IP 32
	Umgebungstemperatur	-5 °C ... +75 °C
F_A	Schubkraft max.	~ 600 N
F_L	Losbrechkraft max.	~ 1000 N
t	Gehäuse/Riegelplatte	Edelstahl
	Anschlusskabel	Halogenfrei, grau 3 x 0,5 mm², ~ 3 m
	Geschwindigkeit	1,9 mm/s
s	Hub	~ 36 mm (± 2) oder 17 mm (± 1)
L	Abmessung	473 x 25 x 25 mm
A-bewerteter Emissions-Schalldruckpegel		≤70 dB (A)

BESTELLDATEN

s [mm]	L [mm]	Version	Farbe	VE/Stck.	Art.-Nr.
17 – 36	473	FVM2	E6/C-0	1	**514062**

OPTIONEN

Sonderanfertigung	VE/Stck.	Art.-Nr.
Lackierung Antriebsgehäuse in RAL-Farben		
Lackierpauschale		**516030**
bei Bestellung von:	1 – 20	**516004**
	21 – 50	**516004**
	51 – 100	**516004**
	ab 101	**516004**
Verlängerung der Standard-Anschlusskabellänge auf:		
5m – halogenfrei, grau – 3 x 0,5 mm²		**501034**
10 m – halogenfrei, grau – 3 x 0,5 mm²		**501036**
Programmierung Mikroprozessor S12		
Programmierung Antriebe 24V / 230V S12		**524180**

Optionales Zubehör	VE/Stck.	Art.-Nr.
M-COM Konfigurationsmodul für Antriebs-Verbundsysteme	1	**524177**

ZUBEHÖR

Beschlag

B23

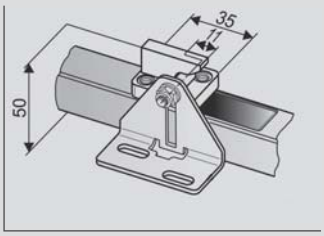

Anwendung

Aufliegende Montage am Blendrahmen der **Haupt-/Nebenschließkante** einwärts öffnender Flügel.Verstellbarer Verriegelungsbolzen zum Ausgleich von **Überschlagdicken FÜ 0 - 25 mm.**
ACHTUNG:
Nur 1 Verriegelungspunkt!

Art.-Nr. 514081

Werkstoff/Oberfläche
T- Stück (Aluminium)
Verriegelungswinkel VW (Edelstahl)
Merkmal/Ausstattung
1x T- Stück
1x Verriegelungswinkel B18

Riegelplatte

B24

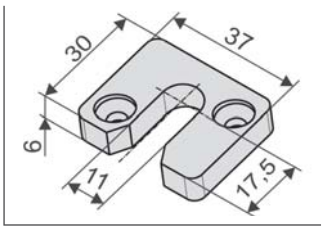

Anwendung

Riegelplatte 6 mm als Alternative zur Riegelplatte 8 mm bei geringem Falzraum

Art.-Nr. 514066

Werkstoff/Oberfläche
Edelstahl
Merkmal/Ausstattung
37 x 30 x 6 mm

SPEZIFISCHE ANWENDUNGEN

Senkklappflügel – Schüco AWS102

FVM2 **Art.-Nr. 514063**

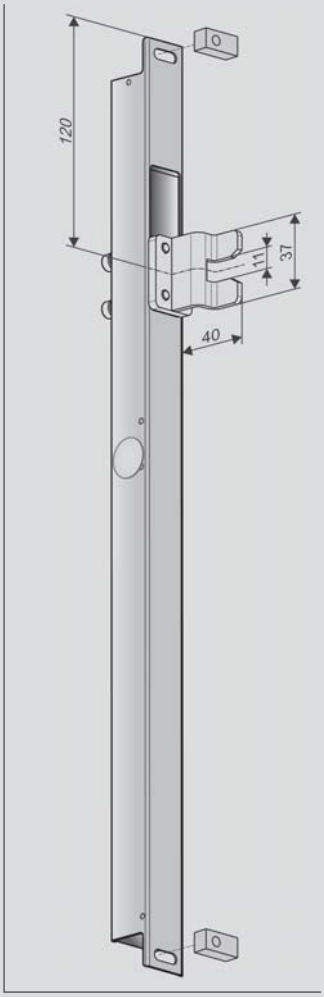

- M-COM taugliche integrierte Regelelektronik und Folgesteuerung mit Antrieben in Ausführung S3 / S12 – Folgesteuerung über Kommunikationsader, sternförmige Verdrahtung
- Profil-integrierte Montage
- Vormontierter T-Mitnehmer
- Verriegelungsposition wählbar: rechts / links
- Verriegelungshub wählbar: s = 36 mm oder 17 mm
- Manuelle Notentriegelung

Befestigungszubehör	2 x Abstandshalter 25x12x10 mm, Aluminium
T-Mitnehmer	Edelstahl
Anschlusskabel	Halogenfrei, grau 3 x 0,5 mm², ~ 3 m

OPTIONALES ZUBEHÖR

Hauptkontrolleinheit

M-COM

Anwendung

Konfigurationsmodul zur automatischen Konfiguration und Überwachung von max 4 Öffner-/ 2 Verriegelungsantrieben in Ausführung S12/S3 in Antriebs-Verbundsystemen

Bemessungsspannung: 24V DC +/- 20 %, (max. 2 Vss)
Stromverbrauch: <12 mA
Antriebsart: S12

Art.-Nr. 524177

Schutzart: IP 30 Gummi-ummantelt
Umgebungstemperatur: 0 °C ... +70 °C
Abmessungen: 45 x 17 x 6 mm
Anschlussadern: 3 Adern 0,5 mm² x 50 mm
Merkmal/Ausstattung Bestückte Leiterplatte mit Anschlussadern zum Einbau in bauseitige Anschlussdose

Sonderanfertigung	VE/Stck.	Art.-Nr.			
Flügelböcke lackiert/pulverbeschichtet in RAL-Farben					
Lackierpauschale		**516030**			
bei Bestellung von:	1 – 20	**516032**			
	21 – 50	**516032**			
	51 – 100	**516032**			
	ab 101	**516032**			
Konsolen lackiert/pulverbeschichtet in RAL-Farben					
Lackierpauschale		**516030**			
bei Bestellung von:	1 – 20	**516031**			
	21 – 50	**516031**			
	51 – 100	**516031**			
	ab 101	**516031**			

PRODUKTMERKMALE OFV1 / OFV1 M-COM

- Für kontrollierte natürliche Lüftung, RWA und ferralux® NRWG nach EN12101-2
- Ausführung:
  - Elektronische Lastabschaltung und Folgesteuerung für Antriebe PL6 S1/PL10 S1 (0,8 A) sowie für Antriebe in Ausführungen S2/S3/S12
  - Ausführung **OFV1 M-COM** – mit M-COM tauglicher elektronischer Lastabschaltung und Folgesteuerung für Antriebe S3, S12 (sternförmige Verdrahtung, Antriebsstrom läuft nicht über OFV1 - Folgesteuerung über Kommunikationsader)
  - Drehwinkel einstellbar auf 90°/180°
  - Öffnungsrichtung einstellbar für rechts/links
- Montage am Kammergetriebe einwärts öffnender Flügel anstelle des Fenstergriffs
- Mitnehmer betätigt Mehrpunkt-Verriegelungssysteme über Kammergetriebe
- Robuste korrosionsbeständige Ausführung im Kunststoffgehäuse
- Montagefreundlich durch verdeckt liegende Bohrungen
- Verdeckte Kabelanschlussklemmen und DIP-Schalter für Einstellungen

Für diese Produktbaureihe wurde eine Typ III Umweltproduktdeklaration (EPD - Environmental Product Declaration) nach ISO 14025 und EN 15804 erstellt.
Die Ergebnisse der Ökobilanz der einzelnen Produkttypen sind am Ende dieses Produktkatalogs gelistet.
Die EPDs können auf unserer Homepage **www.aumueller-gmbh.de** eingesehen bzw. heruntergeladen werden.

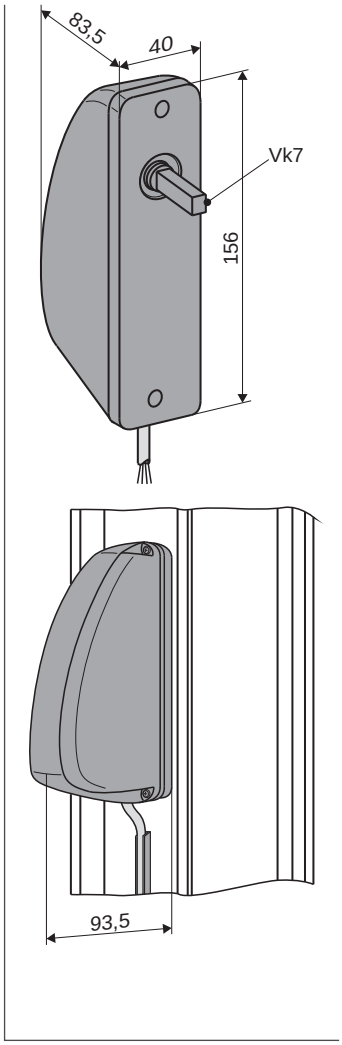

- Integrierte Regelelektronik und Folgesteuerung für Antriebe PL6 / PL10 S1 sowie für Antriebe in Ausführung S2 / S3 / S12 / MP (I max. 3A - Strom läuft über OFV / Unterstromerkennung)
- Drehwinkel einstellbar auf 90° / 180°
- Wählbare Öffnungsrichtung: rechts / links
- Vierkant 7x55 mm

BESTELLDATEN

Version	VE/Stck.	Art.-Nr.			
OFV1	1	**513850**			

TECHNISCHE DATEN

U_N	Bemessungsspannung	24V DC (± 20 %), max. 2 Vpp
I_N	Bemessungsstrom	0,8 A
I_A	Abschaltstrom	1,1 A
I_0	Ruhestrom	< 28 mA (10 Nm)
I_D	Strom Öffnerantriebe	S1: max. 0,9 A S3, S12: max. 3,0 A
P_N	Bemessungsaufnahme	19 W
ED	Einschaltdauer	30 % (ON: 3 min./OFF: 7 min.)
	Schutzart	IP 32
	Umgebungstemperatur	-5 °C ... + 75 °C
M	Drehmoment max.	10 Nm
F_H	Zuhaltemoment	22 Nm
	Drehwinkelerfassung	ja (selbstlernend)
	Drehwinkelrichtung	90 ° / 180° (rechts / links)
t	Laufzeit	90° - 4,5 s; 180° - 9,0 s
s	Anschlusskabel	halogenfrei, grau 4 x 0,75 mm², ~ 3 m
	Gehäuse	ABS, grauweiß
L	Abmessungen (B x H x T)	40 x 156 x 83,5 mm

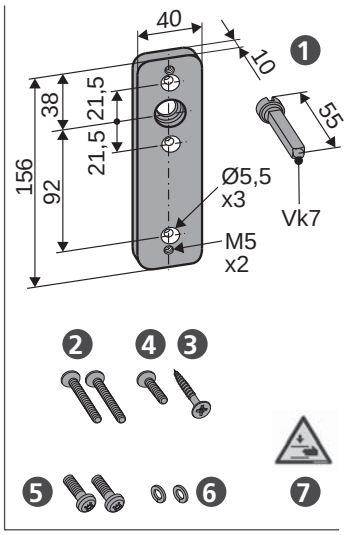

Im Lieferumfang	
1	1x Adapterplatte mit Vk7x55
2	2x Senkschrauben M5x40
3	1x Spax-Senkkopfschraube 4,5x30
4	1x Senkschraube M5x16
5	2x Linsenkopfschrauben M5x16
6	2x Federringe
7	1x Warnzeichenaufkleber

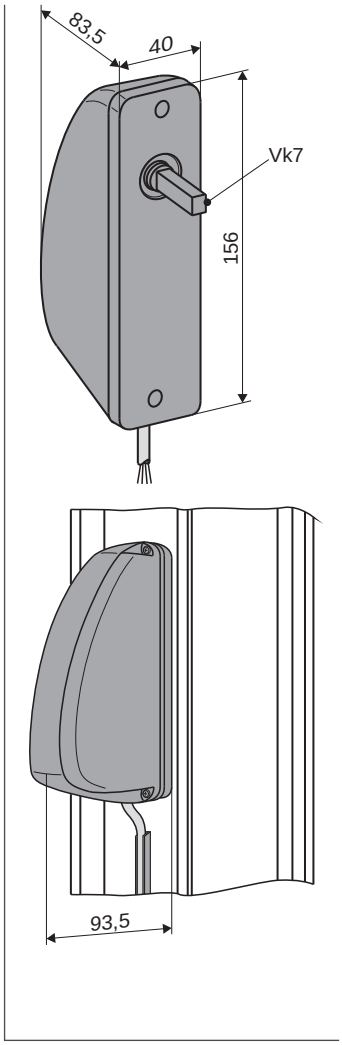

- Integrierte Regelelektronik und Folgesteuerung für Antriebe in Ausführung S3 / S12
- Drehwinkel einstellbar auf 90° / 180°
- Wählbare Öffnungsrichtung: rechts / links
- Vierkant 7x55 mm

- M-COM taugliche integrierte Regelelektronik und Folgesteuerung für Antriebe in Ausführung S3 / S12 – Folgesteuerung über Kommunikationsader, sternförmige Verdrahtung mit Antrieben, Antriebsstrom läuft nicht über OFV1 M-COM

BESTELLDATEN

Version	VE/Stck.	Art.-Nr.
OFV1 M-COM	1	**513860**

TECHNISCHE DATEN

U_N	Bemessungsspannung	24V DC (± 20 %), max. 2 Vpp
I_N	Bemessungsstrom	0,8 A
I_A	Abschaltstrom	1,1 A
I_0	Ruhestrom	< 28 mA (10 Nm)
	Öffnerantriebe	in Ausführung mit S3 / S12
P_N	Bemessungsaufnahme	19 W
ED	Einschaltdauer	30 % (ON: 3 min./OFF: 7 min.)
	Schutzart	IP 32
	Umgebungstemperatur	-5 °C ... + 75 °C
M	Drehmoment max.	10 Nm
F_H	Zuhaltemoment	22 Nm
	Drehwinkelerfassung	ja (selbstlernend)
	Drehwinkelrichtung	90 ° / 180° (rechts / links)
t	Laufzeit	90° - 4,5 s; 180° - 9,0 s
s	Anschlusskabel	halogenfrei, grau 3 x 0,5 mm², ~ 3 m
	Gehäuse	ABS, grauweiß
L	Abmessungen (B x H x T)	40 x 156 x 83,5 mm
A-bewerteter Emissions-Schalldruckpegel		≤ 70 dB (A)

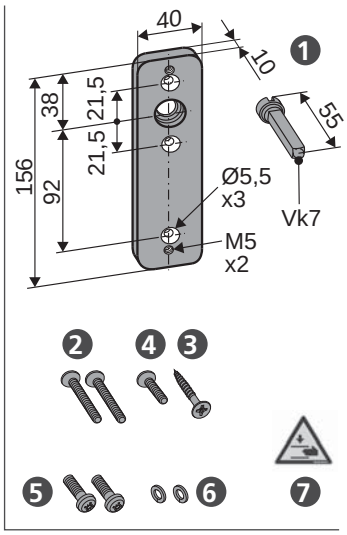

Im Lieferumfang

1	1x Adapterplatte mit Vk7x55
2	2x Senkschrauben M5x40
3	1x Spax-Senkkopfschraube 4,5x30
4	1x Senkschraube M5x16
5	2x Linsenkopfschrauben M5x16
6	2x Federringe
7	1x Warnzeichenaufkleber

OPTIONALES ZUBEHÖR

Hauptkontrolleinheit

M-COM

Anwendung

Konfigurationsmodul zur automatischen Konfiguration und Überwachung von max 4 Öffner-/ 2 Verriegelungsantrieben in Ausführung S12 / S3 in Antriebs-Verbundsystemen

Bemessungsspannung: 24V DC +/- 20 %, (max. 2 Vss)
Stromverbrauch: <12 mA
Antriebsart: S12

Art.-Nr. 524177

Schutzart: IP 30 Gummi-ummantelt
Umgebungstemperatur: 0 °C ... +70 °C
Abmessungen: 45 x 17 x 6 mm
Anschlussadern: 3 Adern 0,5 mm² x 50 mm
Merkmal/Ausstattung Bestückte Leiterplatte mit Anschlussadern zum Einbau in bauseitige Anschlussdose

aumüller

7 Beschlagsysteme

ÜBERSICHT RWA-BESCHLAGSYSTEME

RWA-Beschlag	Bemessungsspannung	Verriegelungsantrieb			Öffnerantriebe	Zubehör			Flügeldaten						Platzbedarf am Rahmen	Anwendung			Einsatzbereich		
		Typ	Anzahl VP	Baulänge		Kontrollmodul Zubehör	Konsole	Flügelbock	Kipp/Klapp FAB	Kipp/Klapp FAH	Kipp/Klapp max. Gewicht	Dreh FAB	Dreh FAH	Dreh max. Gewicht		Lüftung	RWA	NRWG	Fassade einw.	Fassade ausw.	Dach
	[VDC]			[mm]		[A]			[mm]	[mm]	[Kg]	[mm]	[mm]	[Kg]	[mm]						
1000	24	FV3	1 (*1	450	PL6	(B20-1)	K15	F11	500 – 1200	600 – 1500	50	600 – 1500	500 – 2400	90	40	●	●	●	●	■	■
					PL10						90			150		●	●	●	●	■	■
		OFV (*3	(*2		PL6						50	500 – 1500		90		●	●	●	●	■	■
					PL10						90			150		●	●	●	●	■	■
1000-TE	24	FV1	2; 3	1200	2x PL6	USKM	2x K15	2x F11	1250 – 2400	600 – 2000	90	600 – 1500	1250 – 2400	130	40	●	●	●	●	■	■
					2x PL10						160			200		●	●	●	●	■	■
			3	2000	2x PL6	USKM			2050 – 2400		90		2050 – 2400	130		●	●	●	●	■	■
					2x PL10						160			200		●	●	●	●	■	■
		OFV (*4	(*2		2x PL6	USKM			500 – 1200	600 – 1500	50	500 – 1500	500 – 2400	90		●	●	●	●	■	■
					2x PL10						90			150		●	●	●	●	■	■
1100	24	FV3 (*3 (*2	1 (*1	450	PL6	B21-1	K15 (K37)	F11	500 – 1200	800 – 1600	70	600 – 1500	500 – 2400	90	40	●	●	●	■	●	■
					PL10						120			150		●	●	●	■	●	■
1100-TE	24	FV1 (*4 (*2	2; 3	1200	2x PL6	USKM (B20-2)	2x K15 (2x K37)	2x F11	1250 – 2400	800 – 2000	130	600 – 1500	1250 – 2400	130	40	●	●	●	■	●	■
					2x PL10						200			200		●	●	●	■	●	■
			3	2000	2x PL6	USKM (B20-3)			2050 – 2400		130		2050 – 2400	130		●	●	●	■	●	■
					2x PL10						200			200		●	●	●	■	●	■
1050	24	FV3 (*3 (*2			PL6		K97 (re/li)	F11				550 – 1250	500 – 1500	90	20	●	●	●	●	■	■
					PL10									130		●	●	●	●	■	■
		OFV (*3	(*2		PL6									90		●	●	●	●	■	■
					PL10									130		●	●	●	●	■	■
1050-TE	24	FV1	(*1		2x PL6	USKM	K97 re+li	2x F11				550 – 1500	500 – 2400	130	20	●	●	●	●	■	■
					2x PL10									150		●	●	●	●	■	■
		OFV (*4	(*2		2x PL6	USKM								130		●	●	●	●	■	■
					2x PL10									150		●	●	●	●	■	■

LEGENDE

● geeignet ■ weniger geeignet

(*1 An der HSK von Drehflügeln Einsatz von FV mit 2 oder 3 VP möglich
(*2 Systemspezifisches Mehrpunktverriegelungssystem
(*3 auch FVR3 / FVB3 einsetzbar
(*4 auch FVR4 / FVB4 einsetzbar

RWA 1000

RWA 1000

▪ Betriebsspannung	24V DC
▪ Anwendung	Kipp-/Klapp-/Drehflügel einwärts öffnend
▪ Öffnerantriebe	PL6 S1 (600 N) / PL10 S1 (1000 N)
	an der Nebenschließkante (NSK)
Verrieglungsantriebe	FV3 / OFV / FVR3 / FVB3 / (FV1 mit USKM))
	an der Hauptschließkante (HSK)
▪ Konsolen	K15 (H = 150 mm), B20 für FV3 (FM)
▪ Flügelböcke	F11
▪ Varianten	Öffnerantrieb Solo / TE = Tandem (mit USKM)
▪ Schutzart	IP32

RWA 1100

RWA 1100

▪ Betriebsspannung	24V DC
▪ Anwendung	Kipp-/Klapp-/Drehflügel auswärts öffnend
▪ Öffnerantriebe	PL6 S1 (600 N) / PL10 S1 (1000 N)
	an der Nebenschließkante (NSK)
▪ Verrieglungsantriebe	FV3 / FVR3 / (FV1 mit USKM)
	an der Hauptschließkante (HSK)
▪ Konsolen	K15 (H = 150 mm) / K37 (H = 250 mm) / B20
▪ Flügelböcke	F11
▪ Varianten	Öffnerantrieb Solo / TE = Tandem (mit USKM)
▪ Schutzart	IP32

RWA 1050

RWA 1050

▪ Betriebsspannung	24V DC
▪ Anwendung	Drehflügel einwärts öffnend
▪ Öffnerantriebe	PL6 S1 (600 N) / PL10 S1 (1000 N)
	an der Nebenschließkante (NSK)
▪ Verrieglungsantriebe	FV3 / OFV / (FV1 mit USKM)
	an der Hauptschließkante (HSK)
▪ Konsolen	K97 rechts / links
▪ Flügelböcke	F11
▪ Varianten	Öffnerantrieb Solo / TE = Tandem (mit USKM)
▪ Schutzart	IP32

ÜBERSICHT SPINDELANTRIEBE

Öffner-antriebe	Aus-führung		Hublän-ge	Kraft		Geschwin-dig-keit		Hub in	Abschalt-strom	Anwendung			Einsatz-bereich		Einsatz in Systemen mit		
	Abschaltelektronik	Spannung	von-bis	Schub	Zug	AUF	ZU	60 s	Max.	Lüftung	RWA	NRWG	Fassade	Dach	Laufüberwachung	Synchronlauf	Schließfolge
		[VDC]	[mm]	[N]	[N]			[mm]	[A]								
PL6	S1	24	100 – 300	600	600	5,8	5,8	350	0,8	●	●	●	●		○		○
PL10	S1	24	100 – 300	1000	1000	2,6	2,6	150	0,8	●	●	●	●		○		○

ÜBERSICHT VERRIEGELUNGSANTRIEBE

Verriege-lungs-antriebe	Verriegelungshub	Spannung	Kraft (Drehmoment)		Laufzeit	Ruhestrom	Öffnerantriebe		Anwendung			Einsatz-bereich		Einsatz in Systemen mit		
			Ver-/Entriegeln	Losbrechen			Ausführung	Abschaltstrom	Lüftung	RWA	NRWG	Fassade	Dach	Laufüberwachung	Synchronlauf	Schließfolge
	[mm]	[VDC]	[N]	[N]	[s]	[A]		[A]								
FV1		24	600	1000	5,0	0,3	○	○	●	●	●	●				○
FV3		24	600	1000	5,0	0,3	S1	0,8	●	●	●	●				●
FVR3	18	24	600	1000	5,0	0,3	S1	0,8	●	●	●	●				●
FVB3	16/22	24	600	1000	5,0	0,3	S1	0,8	●	●	●	●				●
OFV	90° – 180°	24	10 Nm	22 Nm	4,5/9,0	0,3	S1	0,9 – 3,0	●	●	●	●				●

LEGENDE

● geeignet ■ weniger geeignet

S1 ohne Abschaltelektronik (diese muss extern vorhanden sein)

○ nur mit externer Abschalt- und Kontrollmodul USKM

ANBAUBEISPIELE

RWA1000 Solo – einwärts öffnend

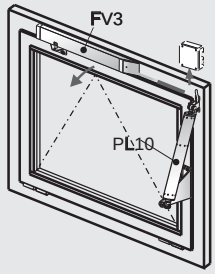

Darstellung am Kippflügel

RWA1000 Solo – einwärts öffnend

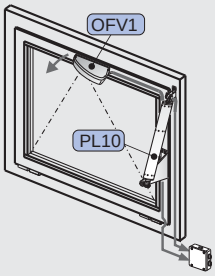

Darstellung am Kippflügel

RWA1000 Tandem – einwärts öffnend

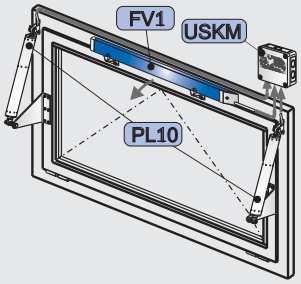

Darstellung am Kippflügel

RWA1000 Solo – einwärts öffnend

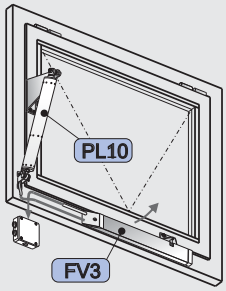

Darstellung am Klappflügel

RWA1000 Solo – einwärts öffnend

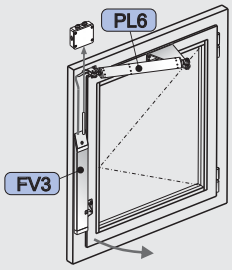

Darstellung am Drehflügel

RWA1100 Solo – auswärts öffnend

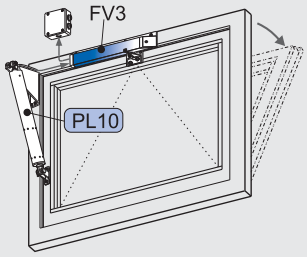

Darstellung am Kippflügel

RWA1100 Solo – auswärts öffnend

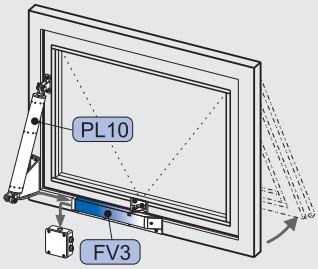

Darstellung am Klappflügel

RWA1100 Tandem – auswärts öffnend

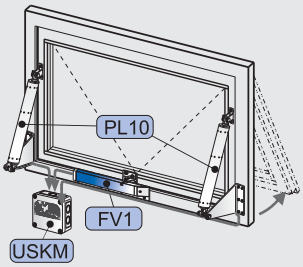

Darstellung am Klappflügel

RWA1100 Solo – auswärts öffnend

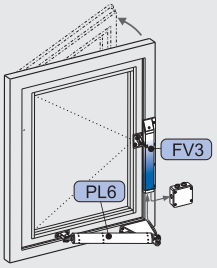

Darstellung am Drehflügel

RWA1050 Solo – einwärts öffnend

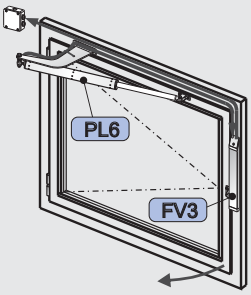

Darstellung am Drehflügel

RWA1050 Tandem – einwärts öffnend

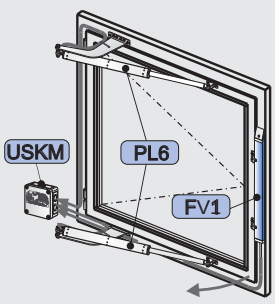

Darstellung am Drehflügel

RWA1050 Tandem – einwärts öffnend

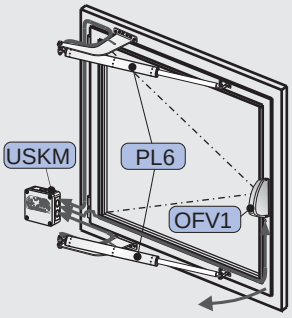

Darstellung am Drehflügel

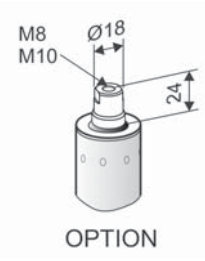

- Anwendung: Lüftung, RWA, ferralux®-NRWG
- Kraft: PL6 = 600 N / PL10 = 1000 N
- Ohne Lastabschaltelektronik - diese muss extern vorhanden sein (Kontrollmodul USKM oder Verriegelungsantrieb FV3 / FVR3 / FVB3 / OFV)

Optionen

- Hintere Augenschraube, Spindelrohr mit Gewinde für Gabelkopf

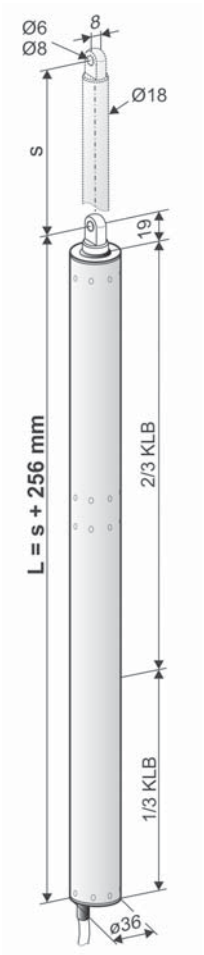

TECHNISCHE DATEN

U_N	Bemessungsspannung	24V DC (± 20 %), max. 2 Vpp
I_N	Bemessungsstrom	0,6 A
I_A	Abschaltstrom	0,8 A
P_N	Bemessungsaufnahme	15 W
ED	Einschaltdauer	20 % (ON: 2 min./OFF: 8 min.)
	Schutzart	IP 65
	Umgebungstemperatur	-5 °C ... +75 °C
F_Z	Zugkraft max.	PL6 = 600 N PL10 = 1000 N
F_A	Schubkraft	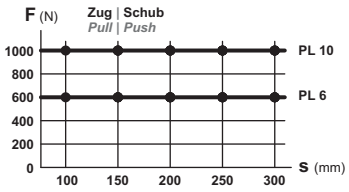
F_H	Zuhaltekraft	5000 N (befestigungsabhängig)
	Schubrohr	Edelstahl
	Anschlusskabel	Halogenfrei, grau 2 x 0,75 mm², ~ 3 m
v	Geschwindigkeit	PL6 5,8 mm/s 5,8 mm/s PL10 2,6 mm/s 2,6 mm/s
s	Hub	100 – 300 mm (± 5%)
L	Gesamtlänge	s + 256 mm (siehe Bestelldaten)
A-bewerteter Emissions-Schalldruckpegel		≤ 70 dB (A)

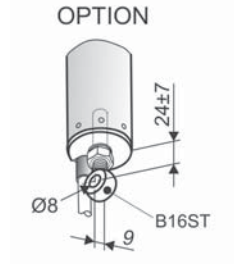

BESTELLDATEN

s [mm]	L [mm]	Version	Farbe	VE/Stck.	Art.-Nr.
100	356	PL6 100 S1	E6/C-0	1	**562010**
		PL10 100 S1		1	**565010**
150	406	PL6 150 S1	E6/C-0	1	**562015**
		PL10 150 S1		1	**565015**
200	456	PL6 200 S1	E6/C-0	1	**562020**
		PL10 200 S1		1	**565020**
250	506	PL6 250 S1	E6/C-0	1	**562025**
		PL10 250 S1		1	**565025**
300	556	PL6 300 S1	E6/C-0	1	**562030**
		PL10 300 S1		1	**565030**

OPTIONEN

Sonderanfertigung	VE/Stck.	Art.-Nr.
Vordere Befestigung		
Schubrohrende Innengengewinde M8	1	**515061**
Schubrohrende Innengengewinde M10	1	**515060**
Lackierung Antriebsgehäuse in RAL-Farben		
Lackierpauschale		**516030**
bei Bestellung von:	1 – 20	**516004**
	21 – 50	**516004**
	51 – 100	**516004**
	ab 101	**516004**
Verlängerung der Standard-Anschlusskabellänge auf:		
5 m – halogenfrei, grau – 2 x 0,75 mm²		**501024**
10 m – halogenfrei, grau – 2 x 0,75 mm²		**501026**

Zubehör für vordere / hintere Aufhängung	VE/Stck.	Art.-Nr.
Hintere Aufhängung		
B16ST Augenschraube Ø8 mm, verzinkt	1	**100044**
B16VA Augenschraube Ø8 mm, Edelstahl	1	**100144**
B27ST Gabelkopf M8x16 mm, verzinkt, Gewindestift M8x45 mm	1	**105510**
Externe Abschaltung		
Kontrollmodul USKM (bis max. s = 300 mm)	1	**512140**

FLÜGELBÖCKE

F11ST

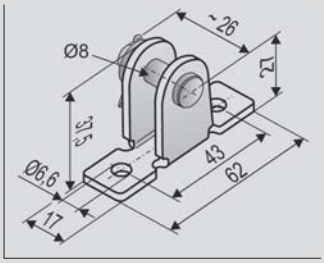

Anwendung

Aufliegende Montage an der **Nebenschließkante** von Flügeln/ Blendrahmen ein-/auswärts öffnender Fenster oder Lichtkuppeln, für Antriebe mit vorderer oder hinterer Aufhängung mit Bohrung **Ø 8 mm**

Art.-Nr. 151400

Werkstoff/Oberfläche
Stahl verzinkt
Merkmal/Ausstattung
1x Bolzen Ø8 mm, Scheibe, Splint
Belastung
max. 3000 N

F11VA

Art.-Nr. 151401

Werkstoff/Oberfläche
Edelstahl

F13

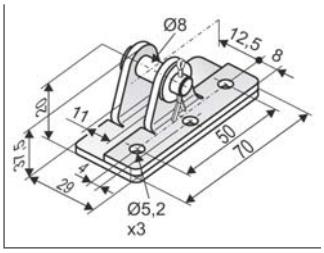

Anwendung

Aufliegende Montage an der **Nebenschließkante** von Flügeln oder Blendrahmen ein-/auswärts öffnender Fenster, für Antriebe mit vorderer oder hinterer Aufhängung mit Bohrung **Ø 8 mm**

Art.-Nr. 151405

Werkstoff/Oberfläche
Stahl verzinkt
Merkmal/Ausstattung
1x Bolzen Ø8 mm, Scheibe, Splint
Belastung
max. 1600 N

KONSOLEN

K15

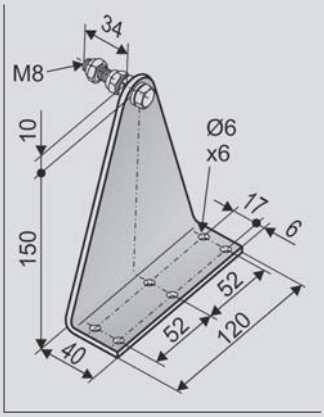

Anwendung

Aufliegende Montage an der **Nebenschließkante** von Blendrahmen ein-/auswärts öffnender Fenster, bei schräg angreifenden Antrieben mit hinterer Aufhängung mit Bohrung **Ø8 mm**, **Platzbedarf** am Rahmen **40 mm**

Art.-Nr. 307000

Werkstoff/Oberfläche
Stahl verzinkt
Merkmal/Ausstattung
H=150 mm, t=4 mm

Optionales Zubehör

B16ST Augenschraube (Ø8 x 40 mm ST)	**Art.-Nr. 100044**
B16VA Augenschraube (Ø8 x 40 mm VA)	**Art.-Nr. 100144**

K15-Set

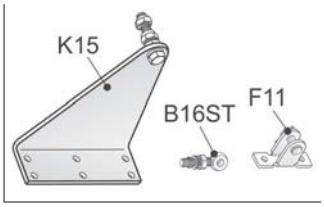

Anwendung

Aufliegende Montage an der **Nebenschließkante**, wie bei RWA1000/1100 Beschlag, **Platzbedarf** am Rahmen **40 mm**

Art.-Nr. 517590

Werkstoff/Oberfläche
Stahl verzinkt
Merkmal/Ausstattung
Set bestehend aus :
1x K15
1x F11ST
1x B16ST

K16

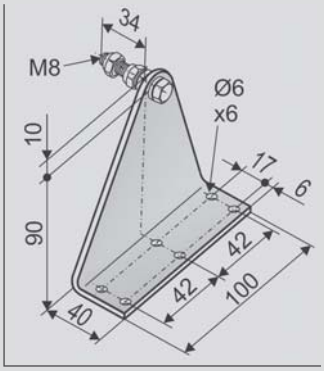

Anwendung

Aufliegende Montage an Blendrahmen der **Nebenschließkante** ein-/auswärts öffnender Fenster, bei schräg angreifenden Antrieben mit hinterer Aufhängung mit Bohrung **Ø8 mm,** **Platzbedarf** am Rahmen **40 mm**

Art.-Nr. 307200

Werkstoff/Oberfläche
Stahl verzinkt
Merkmal/Ausstattung
H=90 mm, t=4 mm

Optionales Zubehör

B16ST Augenschraube (Ø8 x 40 mm ST)	**Art.-Nr. 100044**
B16VA Augenschraube (Ø8 x 40 mm VA)	**Art.-Nr. 100144**

K37

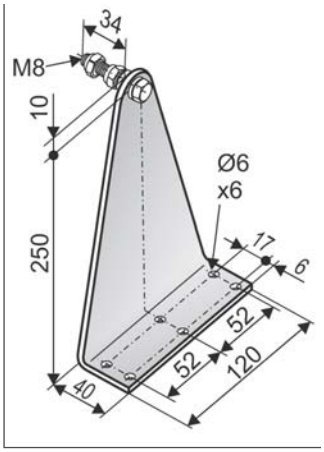

Anwendung

Aufliegende Montage an der **Nebenschließkante** von Blendrahmen ein-/auswärts öffnender Fenster, bei schräg angreifenden Antrieben mit hinterer Aufhängung mit Bohrung **Ø8 mm**, **Platzbedarf** am Rahmen **40 mm**

Art.-Nr. 307500

Werkstoff/Oberfläche
Stahl verzinkt
Merkmal/Ausstattung
H=250 mm, t=5 mm

Optionales Zubehör

B16ST Augenschraube (Ø8 x 40 mm ST)	**Art.-Nr. 100044**
B16VA Augenschraube (Ø8 x 40 mm VA)	**Art.-Nr. 100144**

KONSOLEN

K97L

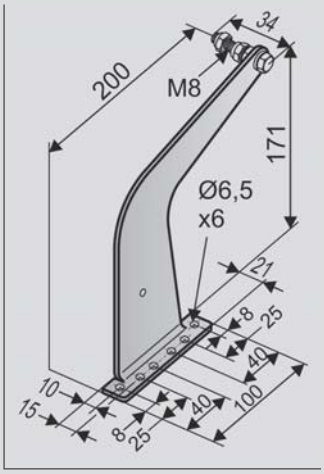

Anwendung

Aufliegende Montage an der **Nebenschließkante** von Blendrahmen einwärts öffnender Drehfenster, bei schräg angreifenden Antrieben mit hinterer Aufhängung mit Bohrung **Ø8 mm**, **Platzbedarf** am Rahmen **20 mm**

Art.-Nr. 160938

Werkstoff/Oberfläche
Edelstahl, trowaliert
Merkmal/Ausstattung
links

Optionales Zubehör

B16ST Augenschraube (Ø8 x 40 mm ST) — **Art.-Nr. 100044**

B16VA Augenschraube (Ø8 x 40 mm VA) — **Art.-Nr. 100144**

K97R

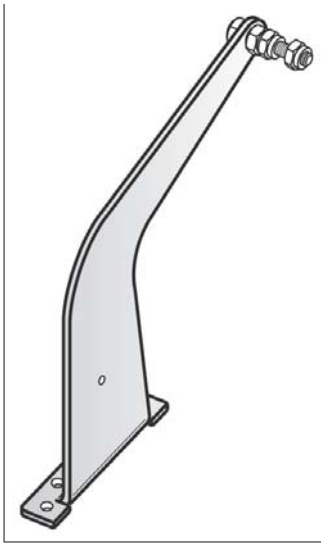

Anwendung

Aufliegende Montage an der **Nebenschließkante** von Blendrahmen einwärts öffnender Drehfenster, bei schräg angreifenden Antrieben mit hinterer Aufhängung mit Bohrung **Ø8 mm**, **Platzbedarf** am Rahmen **20 mm**

Art.-Nr. 160939

Werkstoff/Oberfläche
Edelstahl, trowaliert
Merkmal/Ausstattung
rechts

Zubehör

B16ST Augenschraube (Ø 8 x 40 mm ST) — **Art.-Nr. 100044**

B16VA Augenschraube (Ø 8 x 40 mm VA) — **Art.-Nr. 100144**

K1050-L

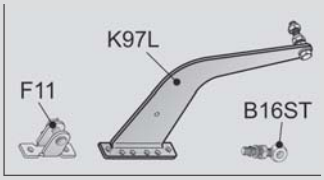

Anwendung

Aufliegende Montage an der **Nebenschließkante**, wie bei RWA1050 Beschlag, **Platzbedarf** am Rahmen **20 mm**

Art.-Nr. 307050

Merkmal/Ausstattung
Set betsehend aus:
1x K97L
1x F11
1x B16ST

K1050-R

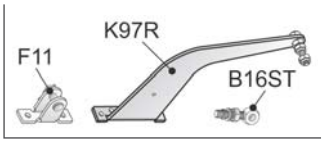

Anwendung

Aufliegende Montage an der **Nebenschließkante**, wie bei RWA1050 Beschlag, **Platzbedarf** am Rahmen **20 mm**

Art.-Nr. 307051

Merkmal/Ausstattung
Set bestehend aus:
1x K97R
1x F11
1x B16ST

ZUBEHÖR

B16ST

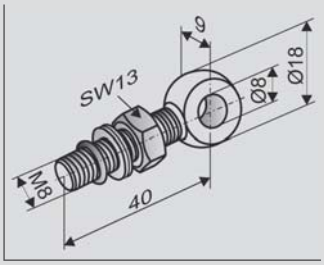

Anwendung

Hintere oder vordere Aufhängung von Spindelantrieben mit **Gewinde M8** im Bodenstück oder im Schubrohr

Art.-Nr. 100044

Werkstoff/Oberfläche
Stahl, verzinkt
Merkmal/Ausstattung
M8x40 (Auge Ø8 mm), 1x Mutter M8 + Nordlock-Sicherungsscheibe + Dichtungsring
max. Einschraubtiefe in Antrieb 25 mm

B16VA

Art.-Nr. 100144

Werkstoff/Oberfläche
Edelstahl (V2A)

B27ST

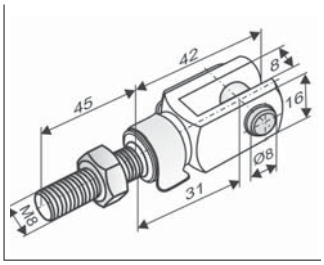

Anwendung

Hintere oder vordere Aufhängung von Spindelantrieben mit **Gewinde M8** im Bodenstück oder im Schubrohr

Art.-Nr. 105510

Werkstoff/Oberfläche
Stahl, verzinkt
Merkmal / Ausstattung
M8 x 40 mm mit Federklappbolzen Ø8 mm und Gewindestift M8 x 45 mm, 1x Mutter M8 + Nordlock-Sicherungsscheibe + Dichtungsring, max. Einschraubtiefe in Antrieb 25 mm

Sonderanfertigung	VE/Stck.	Art.-Nr.
Flügelböcke lackiert/pulverbeschichtet in RAL-Farben		
Lackierpauschale		**516030**
bei Bestellung von:	1 – 20	**516032**
	21 – 50	**516032**
	51 – 100	**516032**
	ab 101	**516032**
Konsolen lackiert/pulverbeschichtet in RAL-Farben		
Lackierpauschale		**516030**
bei Bestellung von:	1 – 20	**516031**
	21 – 50	**516031**
	51 – 100	**516031**
	ab 101	**516031**

PRODUKTMERKMALE RWA1000

- Für kontrollierte natürliche Lüftung, RWA und ferralux® NRWG nach EN12101-2
- Anwendung an einwärts öffnenden Kipp-/Klapp-/Drehflügeln
- Große Öffnungswinkel mit kurzen Antriebshüben und Öffnungszeiten durch die Montage der Spindelantriebe im spitzen Winkel (> 12°) zur Nebenschließkante (NSK)
- Maximale Öffnungswinkel mit ausgewogenem Kraft-Hub-Angriffswinkel-Verhältniss bei Montage der K15 auf ca. 1/3 der Nebenschließkantenlänge des Flügels bezogen auf das Drehband
- Kombinationsmöglichkeit der Spindelantriebe in Solo oder Tandemanordnung mit verschiedenen Verriegelungsantrieben zur Betätigung profilspezifischer Beschlagssysteme auf Anfrage

Für diese Produktbaureihe wurde eine Typ III Umweltproduktdeklaration (EPD - Environmental Product Declaration) nach ISO 14025 und EN 15804 erstellt.
Die Ergebnisse der Ökobilanz der einzelnen Produkttypen sind am Ende dieses Produktkatalogs gelistet.
Die EPDs können auf unserer Homepage **www.aumueller-gmbh.de** eingesehen bzw. heruntergeladen werden.

ANBAUMASSE RWA1000 AN KIPP-/KLAPPFLÜGEL EINWÄRTS

Beschlag	Konsole	Hub Öffnerantrieb	Geschlossen			Anbaumaß „X"	FAH (NSK)	Öffnungswinkel	Öffnungsweite	Geöffnet			Flügelgewicht (max.)		Platzbedarf am Rahmen		FAB (HSK)
			Angriffswinkel Antrieb	Krafteinleitung im Angriffspunkt						Angriffswinkel Antrieb	Krafteinleitung im Angriffspunkt						
				PL6	PL10						PL6	PL10	PL6	PL10	NSK	HSK	
			[DEG]	[N]	[N]	[mm]	[mm]	[DEG]	[mm]	[DEG]	[N]	[N]	[Kg]	[Kg]	[mm]	[mm]	
RWA 1000 (*1	K15	100	19	195	326	200	600	25	260	48	447	745	30	50	40	40	abhängig von Verriegelungsantrieb (*2
							800	17	236	46	430	717	43	72			
						250	750	22	286	47	442	736	29	49			
							1000	15	261	45	426	710	43	71			
						300	900	20	313	47	437	729	29	49			
							1200	13	272	45	422	703	42	70			
		150	16	165	276	225	675	34	395	57	503	838	34	56	40	40	
							900	23	359	52	474	790	47	79			
						275	825	30	427	55	490	817	33	54			
							1100	20	382	51	467	778	47	78			
						325	975	28	472	54	487	811	32	54			
							1300	18	407	50	462	769	46	77			
		200	15	155	259	250	750	42	538	64	541	902	36	60	40	40	
							1000	27	467	57	503	839	50	84			
						300	900	38	586	62	531	885	35	59			
							1200	24	499	56	497	829	50	83			
						350	1050	35	631	61	523	872	35	58			
							1400	22	534	55	491	818	49	82			
						400	1200	32	662	59	516	861	34	57			
							1600	20	556	54	486	810	49	81			
		250	13	135	225	275	825	50	697	71	567	945	38	63	40	40	
							1100	31	588	62	528	880	53	88			
						325	975	45	746	68	557	928	37	62			
							1300	28	629	60	519	865	52	87			
						375	1125	41	788	66	549	915	37	61			
							1500	25	649	59	513	854	51	85			
						425	1275	38	830	65	544	906	36	60			
							1700	23	678	58	507	844	51	84			
		300	12	125	208	300	900	56	845	77	584	973	39	65	40	40	
							1200	35	722	65	544	907	54	91			
						350	1050	51	904	74	576	959	38	64			
							1400	31	748	63	536	893	54	89			
						400	1200	46	938	71	569	948	38	63			
							1600	28	774	62	529	882	53	88			
						450	1350	43	990	69	561	935	37	62			
							1800	26	810	61	523	872	52	87			
						500	1500	40	1026	68	555	925	37	62			
							2000	24	832	60	519	864	52	86			

(*1 für Tandembeschläge RWA1000TE sind die Antriebskräfte und max. Flügelgewichte entsprechend höher
(*2 FV1 – 1-fach = 450 mm
FV1 – 2-fach = 1200 oder 2000 mm
FV1 – 3-fach = 2000 mm

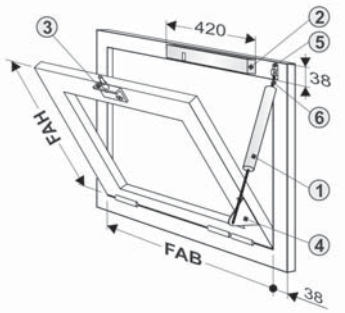

① 1x **PL10 S1**
(100 / 150 / 200 / 300 mm)

② 1x **FV3-R** (1x) L = 420 mm)

③ incl. **B18**

1 x K15-Set:

④ 1x **K15**

⑤ 1x **F11**

⑥ 1x **B16ST** (8x40)

BESTELLDATEN

	Art.-Nr.			
Komponenten				
1x PL10 S1				
PL10-100 (FAH min. 550 mm)	**565010**			
PL10-150 (FAH min. 600 mm)	**565015**			
PL10-200 (FAH min. 700 mm)	**565020**			
PL10-300 (FAH min. 1000 mm)	**565030**			
1x FV3-R L= 420 mm				
FV3-R (1x) FAB min. 450 mm	**515102**			
1x Konsolensatz				
K15 Set	**517590**			
Sonderanfertigung				
Set lackiert/pulverbeschichtet in RAL-Farben	**516022**			
Optionales Zubehör				
B21-1 Unterlage FV L = 420; FU>10 mm	**515181**			
B22 Unterlage für B18 auf Glasleiste	**301599**			

Montagevorraussetzungen	
Öffnungsrichtung	einwärts
Befestigungsmaß Antrieb (Auge – Auge)	280 ± 7 mm + Hub
Platzbedarf FV	min. 38 mm
Platzbedarf PL	min. 38 mm
Flügelgewicht	max. 30 kg/m²
Flügelbreite (FAB)	450 – 1300 mm
Mindestflügelhöhe (FAH)	vgl. Anbaumaße
Bemessungsspannung	24V DC, 2 Vpp
Abschaltstrom	0,8 A
Bemessungsleistung	15 W

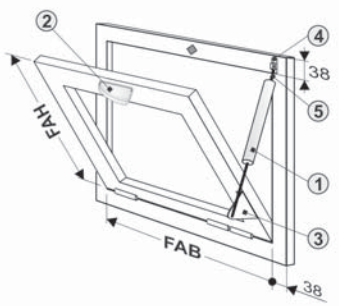

① 1x **PL10 S1**
(100 / 150 / 200 / 300 mm)

② 1x **OFV1**

1 x K15-Set

③ 1x **K15**

④ 1x **F11**

⑤ 1x **B16ST** (8x40)

BESTELLDATEN

	Art.-Nr.			
Komponenten				
1x PL10 S1				
PL10-100 (FAH min. 550 mm)	**565010**			
PL10-150 (FAH min. 600 mm)	**565015**			
PL10-200 (FAH min. 700 mm)	**565020**			
PL10-300 (FAH min. 1000 mm)	**565030**			
1x OFV1				
OFV1 (FAB min. 450 mm)	**513850**			
1x Konsolensatz				
K15 Set	**517590**			

Montagevorraussetzungen	
Öffnungsrichtung	einwärts
Befestigungsmaß Antrieb (Auge – Auge)	280 ± 7 mm + Hub
Platzbedarf OFV (Am Flügelrahmen)	min. 40 mm
Platzbedarf PL (Am Fensterrahmen)	min. 38 mm
Flügelgewicht	max. 30 kg/m²
Flügelbreite (FAB)	450 – 1300 mm
Mindestflügelhöhe (FAH)	vgl. Anbaumaße
Bemessungsspannung	24V DC, 2 Vpp
Abschaltstrom	1,1 A
Bemessungsleistung	26 W

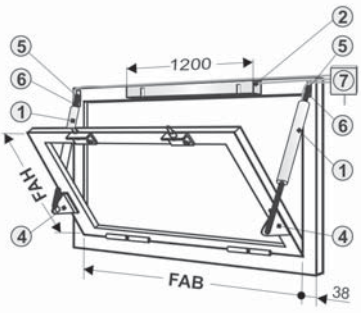

① 2x **PL 10 S1**
(100 / 150 / 200 / 300 mm)

② 1x **FV1** (2x) L= 1200 mm

③ incl. 2x **B18**

2x K15-Set

④ 2x **K15**

⑤ 2x **F11**

⑥ 2x **B16ST** (8x40)

⑦ 1x **USKM**

BESTELLDATEN

	Art.-Nr.			
Komponenten				
2x PL10 S1 (Preise je Anrieb)				
PL10-100 (FAH min. 550 mm)	**565010**			
PL10-150 (FAH min. 600 mm)	**565015**			
PL10-200 (FAH min. 700 mm)	**565020**			
PL10-300 (FAH min. 1000 mm)	**565030**			
1x FV1-R L= 1200 mm				
FV1-R (2x) (FAB min. 1200 mm)	**515111**			
2x Konsolensatz (Preise je Konsolensatz)				
K15 Set	**517590**			
1x Kontrollmodul				
USKM	**512140**			
Sonderanfertigung				
Set lackiert/pulverbeschichtet in RAL-Farben	**516022**			
Optionales Zubehör				
B21-2 Unterlage FV L = 1200; FU>10 mm	**515183**			
B22 Unterlage für B18 auf Glasleiste	**301599**			

Montagevorraussetzungen	
Öffnungsrichtung	einwärts
Befestigungsmaß Antrieb (Auge – Auge)	280 ± 7 mm + Hub
Platzbedarf FV	min. 38 mm
Platzbedarf PL	min. 38 mm
Flügelgewicht	max. 30 kg/m²
Flügelbreite (FAB)	1200 – 2500 mm
Mindestflügelhöhe (FAH)	vgl. Anbaumaße
Bemessungsspannung	24V DC, 2 Vpp
Abschaltstrom	1,6 A
Bemessungsleistung	30 W

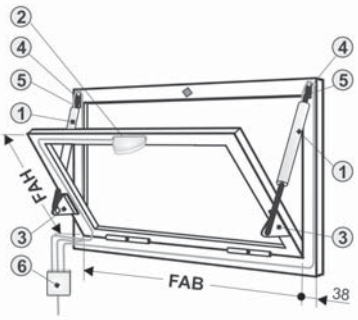

① 2x **PL10 S1**
(100 / 150 / 200 / 300 mm)

② 1x **OFV1**

2 x K15-Set

③ 2x **K15**

④ 2x **F11**

⑤ 2x **B16ST (8x40)**

⑥ 1x **USKM**

BESTELLDATEN

	Art.-Nr.			
Komponenten				
2x PL10 S1 (Preise je Anrieb)				
PL10-100 (FAH min. 550 mm)	**565010**			
PL10-150 (FAH min. 600 mm)	**565015**			
PL10-200 (FAH min. 700 mm)	**565020**			
PL10-300 (FAH min. 1000 mm)	**565030**			
1x OFV1				
OFV1 (FAB min. 450 mm)	**513850**			
2x Konsolensatz (Preise je Konsolensatz)				
K15 Set	**517590**			
1x Kontrollmodul				
USKM	**512140**			
Sonderanfertigung				
Set lackiert/pulverbeschichtet in RAL-Farben	**516022**			

Montagevorraussetzungen	
Öffnungsrichtung	einwärts
Befestigungsmaß Antrieb (Auge – Auge)	280 ± 7 mm + Hub
Platzbedarf OFV (Am Flügelrahmen)	min. 40 mm
Platzbedarf PL (Am Fensterrahmen)	min. 38 mm
Flügelgewicht	max. 30 kg/m²
Flügelbreite (FAB)	450 – 1300 mm
Mindestflügelhöhe (FAH)	vgl. Anbaumaße
Bemessungsspannung	24V DC, 2 Vpp
Abschaltstrom	1,6 A
Bemessungsleistung	30 W

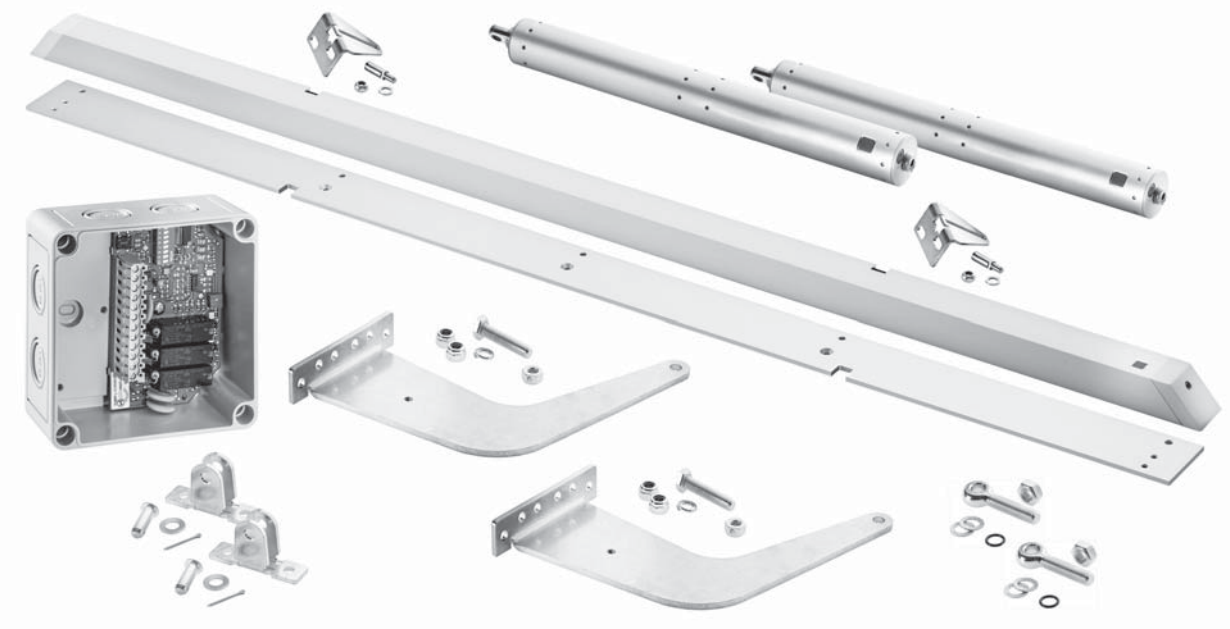

PRODUKTMERKMALE RWA1100

- Für kontrollierte natürliche Lüftung, RWA und ferralux® NRWG nach EN12101-2
- Anwendung an auswärts öffnenden Kipp-/Klappflügeln
- Große Öffnungswinkel mit kurzen Antriebshüben und Öffnungszeiten durch die Montage der Spindelantriebe im spitzen Winkel (> 12°) zur Nebenschließkante
- Maximale Öffnungswinkel mit ausgewogenem Kraft-Hub-Angriffswinkel-Verhältniss bei Montage des Flügelbocks F11 auf:
  - ca. 1/2 der Nebenschließkantenlänge des Flügels beim Einsatz der K15
  - ca. 1/3 der Nebenschließkantenlänge des Flügels bezogen auf das Band beim Einsatz der K37
- Kombinationsmöglichkeit der Spindelantriebe in Solo oder Tandemanordnung mit verschiedenen Verriegelungsantrieben zur Betätigung profilspezifischer Beschlagssysteme auf Anfrage
- Einsatz an Dachfenstern unter Nutzung anderer Antriebs-/Konsolenkombinationen und Anbauanordnungen auf Anfrage

Für diese Produktbaureihe wurde eine Typ III Umweltproduktdeklaration (EPD - Environmental Product Declaration) nach ISO 14025 und EN 15804 erstellt.
Die Ergebnisse der Ökobilanz der einzelnen Produkttypen sind am Ende dieses Produktkatalogs gelistet.
Die EPDs können auf unserer Homepage **www.aumueller-gmbh.de** eingesehen bzw. heruntergeladen werden.

ANBAUMASSE RWA1100 AN KIPP-/KLAPPFLÜGEL AUSWÄRTS

Beschlag	Konsole	Hub Öffnerantrieb	Geschlossen			Anbaumaß „X"	FAH (NSK)	Öffnungswinkel	Öffnungsweite	Geöffnet			Flügelgewicht (max.)		Platzbedarf am Rahmen		FAB (HSK)
			Angriffswinkel Antrieb	Krafteinleitung im Angriffspunkt						Angriffswinkel Antrieb	Krafteinleitung im Angriffspunkt						
				PL6	PL10						PL6	PL10	PL6	PL10	NSK	HSK	
			[DEG]	[N]	[N]	[mm]	[mm]	[DEG]	[mm]	[DEG]	[N]	[N]	[Kg]	[Kg]	[mm]	[mm]	[mm]
RWA 1100 (*1	K15	100	19	194	324	400	800	26	365	67	554	923	55	92	40	40	abhängig von Verriegelungsanrtrieb (*2
						500	900	23	360	64	537	896	60	100			
						600	1000	18	320	60	519	865	62	104			
		150	17	171	286	450	900	33	516	75	580	966	58	97		40	
						550	1000	28	479	69	559	932	61	103			
						650	1100	24	450	66	549	914	65	108			
						750	1200	21	429	63	536	894	67	112			
		200	15	153	255	500	1000	38	648	79	590	983	59	98	40	40	
						600	1100	32	608	74	577	962	63	105			
						700	1200	28	577	71	566	943	66	110			
						800	1300	25	554	88	600	999	74	123			
						900	1400	22	534	66	546	910	70	117			
		250	13	139	232	550	1100	41	778	82	595	991	60	99	40	40	
						650	1200	36	736	78	586	976	63	106			
						750	1300	31	704	74	576	961	66	111			
						850	1400	28	684	72	571	952	69	116			
						950	1500	25	657	69	559	932	71	118			
						1050	1600	23	638	67	552	921	72	121			
		250	12	127	211	600	1200	44	907	85	598	996	60	100	40	40	
						700	1300	39	861	80	591	985	64	106			
						800	1400	34	828	77	584	973	67	111			
						900	1500	31	799	74	576	960	69	115			
						1000	1600	28	777	72	569	948	71	119			
						1100	1700	26	756	70	563	938	73	121			
						1200	1800	24	742	68	557	928	74	124			
	K37	100	36	352	586	200	600	42	425	94	599	998	40	67	40	40	
						300	700	28	342	80	591	985	51	84			
						400	800	21	296	73	573	955	57	96			
		150	31	312	520	250	650	42	527	97	595	992	46	76	40	40	
						350	750	35	452	85	598	996	56	93			
						450	850	28	407	78	586	976	62	103			
						550	950	23	376	73	573	955	66	111			
		200	28	279	465	300	750	52	659	99	593	988	47	79	40	40	
						400	850	40	583	88	600	999	56	94			
						500	950	24	390	81	593	988	62	104			
						600	1050	28	499	76	583	972	67	111			
						800	1150	24	474	73	573	956	70	116			
		250	25	253	421	350	850	55	786	100	591	984	49	81	40	40	
						450	950	44	712	90	600	1000	57	95			
						550	1050	37	661	84	596	994	62	104			
						650	1150	31	622	79	589	982	67	111			
						750	1250	28	594	76	581	969	70	116			
						850	1350	25	573	73	573	956	72	120			
		300	23	231	384	400	1000	58	962	101	589	982	47	79	40	40	
						500	1100	47	879	92	600	999	55	91			
						600	1200	40	821	86	598	997	60	100			
						700	1300	35	775	81	593	988	64	106			
						800	1400	31	741	78	587	978	67	112			
						900	1500	28	713	75	580	967	70	116			
						1000	1600	25	693	73	574	957	72	120			

(*1 Für Tandembeschläge RWA1100TE sind die Antriebskräfte und Flügelgewichte entsprechend höher. Bei auswärts öffnenden Flügeln muss die Kraftachse der Öffnerantriebe mindestens 25 mm von der Bandmitte nach außen verlaufen. Die angegebenen Werte gelten für Profiltiefen bis 75 mm.

(*2 FV1 – 1-fach = 450 mm
FV1 – 2-fach = 1200 oder 2000 mm
FV1 – 3-fach = 2000 mm

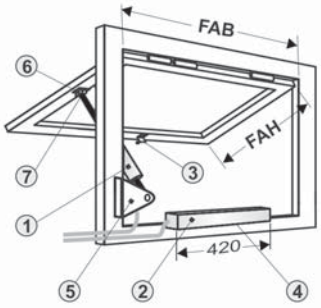

① 1x **PL10 S1**
(100 / 150 / 200 / 300 mm)

② 1x **FV3-R** (1x) L = 420 mm

③ incl. **B18**

④ 1x **B20-1** (420 mm)

1 x K15-Set

⑤ 1x **K15**

⑥ 1x **F11**

⑦ 1x **B16ST** (8x40)

BESTELLDATEN

	Art.-Nr.			
Komponenten				
1x PL10 S1				
PL10-100 (FAH min. 550 mm)	**565010**			
PL10-150 (FAH min. 600 mm)	**565015**			
PL10-200 (FAH min. 700 mm)	**565020**			
PL10-300 (FAH min. 1000 mm)	**565030**			
1x FV3-R L= 420 mm				
FV3-R (1x) (FAB min. 450 mm)	**515102**			
1x Anbauplatte				
B20-1 L = 420 mm	**515191**			
1x Konsolensatz				
K15 Set	**517590**			
Alternativ je 1x				
1x K37	**307500**			
1x F11	**151400**			
1x B16ST	**100044**			
Sonderanfertigung				
Set lackiert/pulverbeschichtet in RAL-Farben	**516022**			
Optionales Zubehör				
B22 Unterlage für B18 auf Glasleiste	**301599**			

Montagevorraussetzungen	
Öffnungsrichtung	auswärts
Befestigungsmaß Antrieb (Auge – Auge)	280 ± 7 mm + Hub
Platzbedarf FV	min. 38 mm
Platzbedarf PL	min. 38 mm
Flügelgewicht	max. 30 kg/m²
Flügelbreite (FAB)	450 – 1300 mm
Mindestflügelhöhe (FAH)	vgl. Anbaumaße
Bemessungsspannung	24V DC, 2 Vpp
Abschaltstrom	0,8 A
Bemessungsleistung	15 W

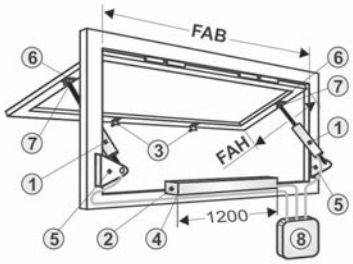

① 2x **PL10 S1**
(100 / 150 / 200 / 300 mm)

② 1x **FV1** (2x) L = 1200 mm

③ incl. 2x **B18**

④ 1x **B20-2** (1200 mm)

2 x K15-Set

⑤ 2x **K15**

⑥ 2x **F11**

⑦ 2x **B16ST** (8x40)

⑧ 1x **USKM**

BESTELLDATEN

	Art.-Nr.			
Komponenten				
2x PL10 S1 (Preise je Anrieb)				
PL10-100 (FAH min. 550 mm)	**565010**			
PL10-150 (FAH min. 600 mm)	**565015**			
PL10-200 (FAH min. 700 mm)	**565020**			
PL10-300 (FAH min. 1000 mm)	**565030**			
1x FV1-R L = 1200 mm				
FV1-R (2x) (FAB min. 1200 mm)	**515111**			
1x Anbauplatte				
B20-2 L = 1200 mm	**515193**			
2x Konsolensatz (Preise je Konsolensatz)				
K15 Set	**517590**			
Alternativ je 2x				
K37	**307500**			
F11	**151400**			
B16ST	**100044**			
1x Kontrollmodul				
USKM	**512140**			
Sonderanfertigung				
Set lackiert/pulverbeschichtet in RAL-Farben	**516022**			
Optionales Zubehör				
B22 Unterlage für B18 auf Glasleiste	**301599**			

Montagevorraussetzungen	
Öffnungsrichtung	auswärts
Befestigungsmaß Antrieb (Auge – Auge)	280 ± 7 mm + Hub
Platzbedarf FV	min. 40 mm
Platzbedarf PL	min. 38 mm
Flügelgewicht	max. 30 kg/m²
Flügelbreite (FAB)	1200 – 2500 mm
Mindestflügelhöhe (FAH)	vgl. Anbaumaße
Bemessungsspannung	24V DC, 2 Vpp
Abschaltstrom	1,6 A
Bemessungsleistung	30 W

PRODUKTMERKMALE RWA1050

- Für kontrollierte natürliche Lüftung, RWA und ferralux® NRWG nach EN12101-2
- Anwendung an einwärts öffnenden Drehflügeln
- Öffnungswinkel von bis zu 90° mit kurzen Antriebshüben und Öffnungszeiten durch die Montage der Spindelantriebe im spitzen Winkel zur Nebenschließkante und der Verlagerung des Befestigungsdrehpunktes an der Konsole hinter die Pfosten/Riegelkonstruktion
- Geringer Platzbedarf für Konsolenmontage von nur 22 mm am Blendrahmen
- Kombinationsmöglichkeit der Spindelantriebe in Solo oder Tandemanordnung mit verschiedenen Verriegelungsantrieben zur Betätigung profilspezifischer Beschlagssysteme

Für diese Produktbaureihe wurde eine Typ III Umweltproduktdeklaration (EPD - Environmental Product Declaration) nach ISO 14025 und EN 15804 erstellt.
Die Ergebnisse der Ökobilanz der einzelnen Produkttypen sind am Ende dieses Produktkatalogs gelistet.
Die EPDs können auf unserer Homepage **www.aumueller-gmbh.de** eingesehen bzw. heruntergeladen werden.

ANBAUMASSE RWA1050 AN DREHFLÜGEL EINWÄRTS

Beschlag	Konsole	Hub Öffnerantrieb	Geschlossen			Anbaumaß „X"	min. FAB (NSK)	Öffnungswinkel	Öffnungsweite	Geöffnet			Flügelgewicht (max.)		Platzbedarf am Rahmen		FAH (HSK)
			Angriffs-winkel Antrieb	Kraft-einleitung im Angriffs-punkt						Angriffs-winkel Antrieb	Kraft-einleitung im Angriffs-punkt						
				PL6	PL10						PL6	PL10	PL6	PL10	Band	NSK	
			[DEG]	[N]	[N]	[mm]	[mm]	[DEG]	[mm]	[DEG]	[N]	[N]	[Kg]	[Kg]	[mm]	[mm]	[mm]
RWA 1050 (*1	K97	100	19	167	279	0	510	35	(*2	16	163	272	90	130	10	20	500 – 1500
		150	13	139	232	20	600	55		11	112	187	90	130	30	20	
		200	11	119	198	40	680	75		6	60	100	90	130	50	20	
		250	10	103	172	80	740	85		6	60	100	90	130	90	20	

(*1 für Tandembeschläge RWA1000TE sind die Werte für Antriebskräfte und für Flügelgewichte höher
(*2 abhängig von FAB

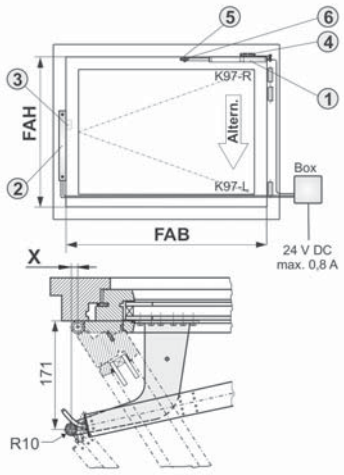

① 1x **PL6 S1**
(100 / 150 / 200 / 250 mm)

② 1x **FV3** (1x) L = 420 mm

R

alternativ

L

③ inkl. **B18**

1x K1050-R altern. **K1050-L**

④ 1x **K97**

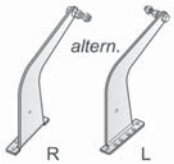

⑤ 1x **F11**

⑥ 1x **B16ST** (8x40)

BESTELLDATEN

	Art.-Nr.			
Komponenten				
1x PL6 S1				
PL6-100 (FAB min. 510 mm)	**562010**			
PL6-150 (FAB min. 600 mm)	**562015**			
PL6-200 (FAB min. 680 mm)	**562020**			
PL6-250 (FAB min. 740 mm)	**562025**			
1x FV3-R L= 420 mm				
FV3-R (1x) (FAB min. 450 mm)	**515102**			
1x Konsolensatz				
K1050-R Set	**307051**			
Alternativ 1x				
K1050-L Set	**307050**			
Sonderanfertigung				
Set lackiert/pulverbeschichtet in RAL-Farben	**516022**			
Optionales Zubehör				
B22 Unterlage für B18 auf Glasleiste	**301599**			

Montagevorraussetzungen	
Öffnungsrichtung	einwärts
Befestigungsmaß Antrieb (Auge – Auge)	280 ± 7 mm + Hub
Platzbedarf FV	min. 38 mm
Platzbedarf PL	min. 20 mm
Flügelgewicht	max. 30 kg/m²
Flügelbreite (FAB)	450 – 1300 mm
Mindestflügelhöhe (FAH)	vgl. Anbaumaße
Bemessungsspannung	24V DC, 2 Vpp
Abschaltstrom	0,8 A
Bemessungsleistung	15 W

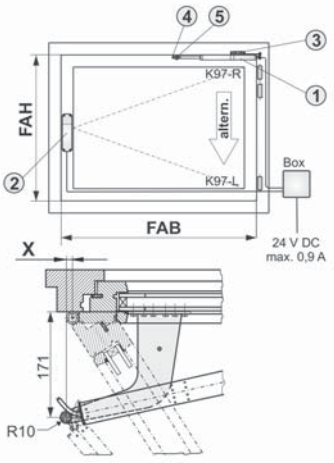

① 1x **PL6 S1**
(100 / 150 / 200 / 250 mm)

② 1x **OFV1**

1x K1050-R altern. **K1050-L**

③ 1x **K97**

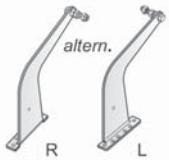

④ 1x **F11**

⑤ 1x **B16ST** (8x40)

BESTELLDATEN

	Art.-Nr.			
Komponenten				
1x PL6 S1				
PL6-100 (FAB min. 510 mm)	**562010**			
PL6-150 (FAB min. 600 mm)	**562015**			
PL6-200 (FAB min. 680 mm)	**562020**			
PL6-250 (FAB min. 740 mm)	**562025**			
1x OFV1				
OFV1 (FAH min. 450 mm)	**513850**			
1x Konsolensatz				
K1050-R Set	**307051**			
Alternativ 1x				
K1050-L Set	**307050**			
Sonderanfertigung				
Set lackiert/pulverbeschichtet in RAL-Farben	**516022**			
Optionales Zubehör				
B22 Unterlage für B18 auf Glasleiste	**301599**			

Montagevorraussetzungen	
Öffnungsrichtung	einwärts
Befestigungsmaß Antrieb (Auge – Auge)	280 ± 7 mm + Hub
Platzbedarf OFV (Am Flügelrahmen)	min. 40 mm
Platzbedarf PL (Am Fensterrahmen)	min. 20 mm
Flügelgewicht	max. 30 kg/m²
Flügelbreite (FAB)	1200 – 2500 mm
Mindestflügelhöhe (FAH)	vgl. Anbaumaße
Bemessungsspannung	24V DC, 2 Vpp
Abschaltstrom	1,6 A
Bemessungsleistung	30 W

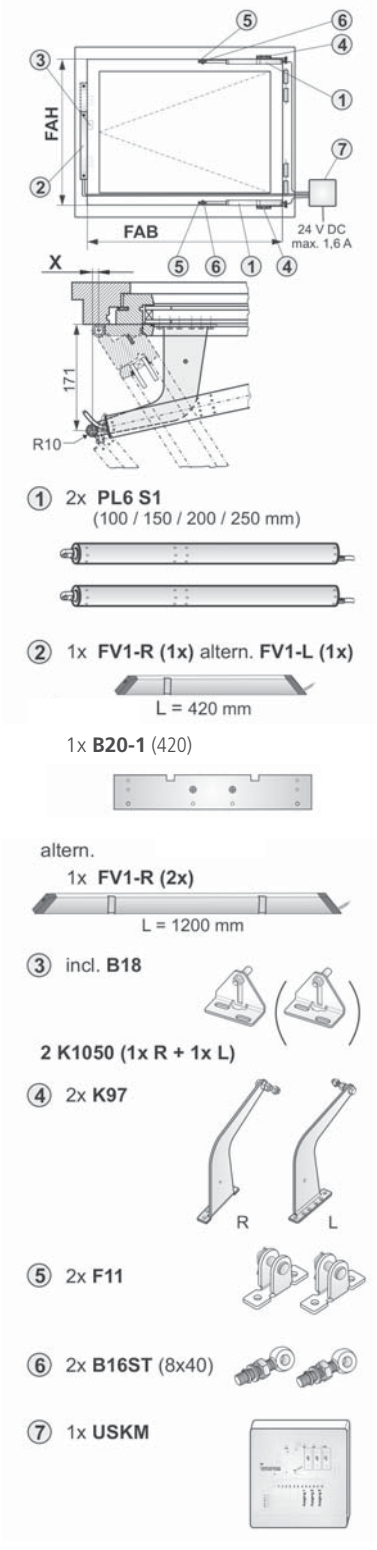

BESTELLDATEN

	Art.-Nr.			
Komponenten				
2x PL6 S1 (Preise je Anrieb)				
PL6-100 (FAB min. 510 mm)	**562010**			
PL6-150 (FAB min. 600 mm)	**562015**			
PL6-200 (FAB min. 680 mm)	**562020**			
PL6-250 (FAB min. 740 mm)	**562025**			
1x FV1-R L= 420 mm				
FV1-R (1x) (FAB min. 450 mm)	**515103**			
1x Anbauplatte				
B21-1 Unterlage FV L = 420; FU>10 mm	**515181**			
B21-2 Unterlage FV L = 1200; FU>10 mm	**515183**			
2x Konsolensatz				
K1050-R Set	**307051**			
K1050-L Set	**307050**			
1x Kontrollmodul				
USKM	**512140**			
Optionales Zubehör				
B22 Unterlage für B18 auf Glasleiste	**301599**			

Montagevorraussetzungen	
Öffnungsrichtung	einwärts
Befestigungsmaß Antrieb (Auge – Auge)	280 ± 7 mm + Hub
Platzbedarf FV	min. 38 mm
Platzbedarf PL	min. 20 mm
Flügelgewicht	max. 30 kg/m²
Flügelbreite (FAB)	450 – 1300 mm
Mindestflügelhöhe (FAH)	vgl. Anbaumaße
Bemessungsspannung	24V DC, 2 Vpp
Abschaltstrom	0,8 A
Bemessungsleistung	15 W

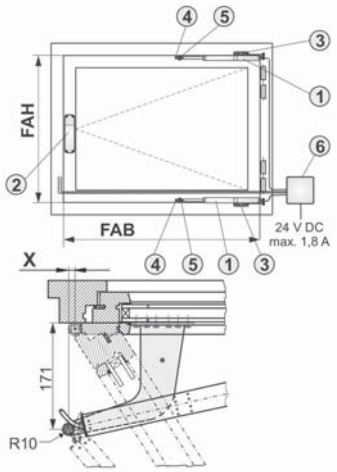

① 2x **PL6 S1**
(100 / 150 / 200 / 250 mm)

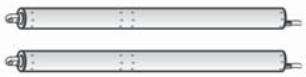

② 1x **OFV1**

2 K1050 (1x R + 1x L)

③ 2x **K97**

④ 2x **F11**

⑤ 2x **B16ST (8x40)**

⑥ 1x **USKM**

BESTELLDATEN

	Art.-Nr.			
Komponenten				
2x PL6 S1 (Preise je Anrieb)				
PL6-100 (FAB min. 510 mm)	**562010**			
PL6-150 (FAB min. 600 mm)	**562015**			
PL6-200 (FAB min. 680 mm)	**562020**			
PL6-250 (FAB min. 740 mm)	**562025**			
1x OFV1				
OFV1 (FAH min. 450 mm)	**513850**			
2x Konsolensatz				
K1050-R Set	**307051**			
K1050-L Set	**307050**			
1x Kontrollmodul				
USKM	**512140**			
Optionales Zubehör				
B22 Unterlage für B18 auf Glasleiste	**301599**			

Montagevorraussetzungen	
Öffnungsrichtung	einwärts
Befestigungsmaß Antrieb (Auge – Auge)	280 ± 7 mm + Hub
Platzbedarf OFV (Am Flügelrahmen)	min. 40 mm
Platzbedarf PL (Am Fensterrahmen)	min. 20 mm
Flügelgewicht	max. 30 kg/m²
Flügelbreite (FAB)	1200 – 2500 mm
Mindestflügelhöhe (FAH)	vgl. Anbaumaße
Bemessungsspannung	24V DC, 2 Vpp
Abschaltstrom	1,6 A
Bemessungsleistung	30 W

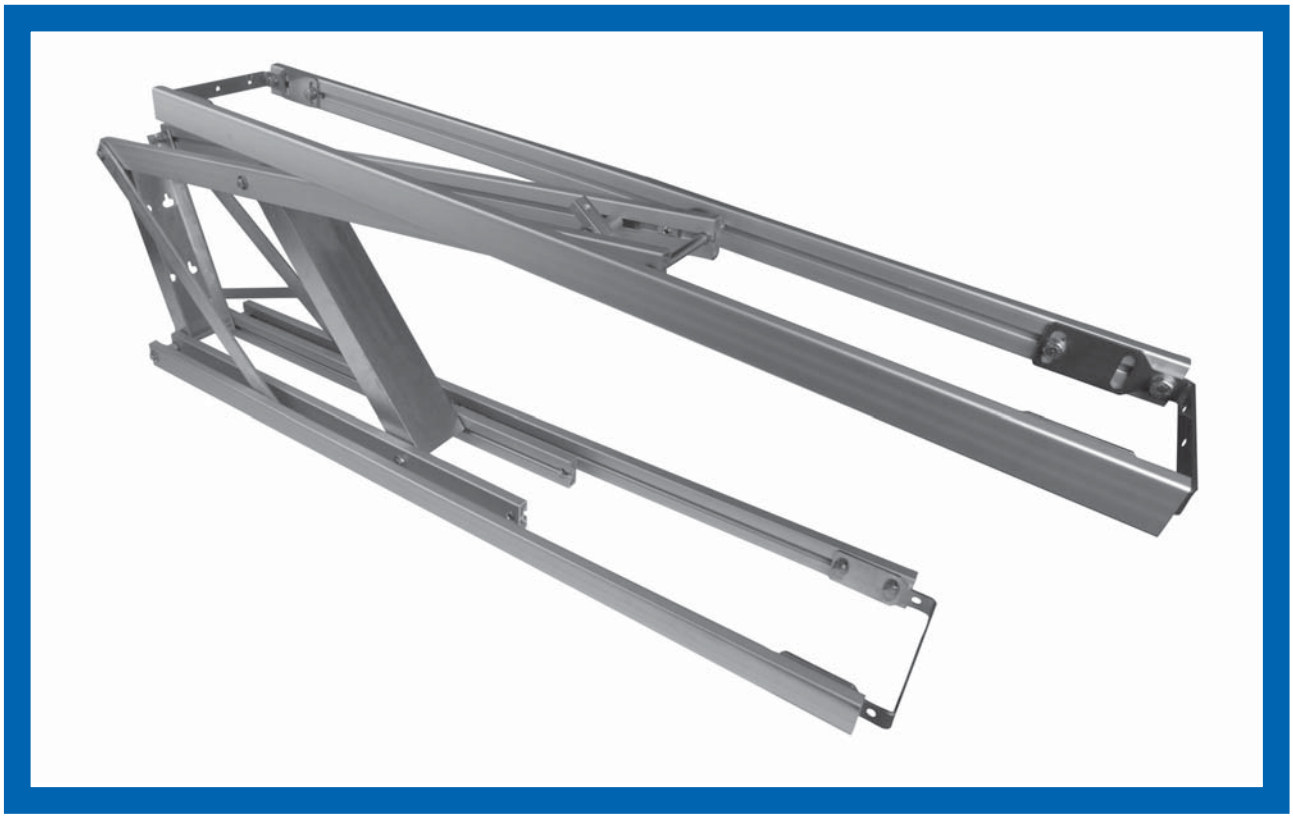

PRODUKTMERKMALE

- Für natürliche Lüftung, RWA und ferralux® NRWG nach EN12101-2
- Einsatz in Lichtkuppeln Typ Eternit Fumilux4000
- Öffnungswinkel ca. 160°
- Einsatz in anderen Lichtkuppelsystemen auf Anfrage

TECHNISCHE DATEN		PLA16-400 S12 A	PLS30-400 S3 A
U_N	Bemessungsspannung	24V DC (± 20 %), max. 2 Vpp	24V DC (± 20 %), max. 2 Vpp
I_N	Bemessungsstrom	1,85 A	3,75 A
I_A	Abschaltstrom	2,5 A	5,0 A (10 A/10 ms)
P_N	Bemessungsaufnahme	45 W	90 W
ED	Einschaltdauer	30 % (ON: 2 min./OFF: 8 min.)	30 % (ON: 2 min./OFF: 8 min.)
	Schutzart	IP 65	IP 54
	Umgebungstemperatur	-5 °C ... + 75 °C	-5 °C ... + 75 °C
F	Zug-, Schubkraft max.	1600 N	3000 N
F_H	Zuhaltekraft	5000 N	25000 N
	Anschlusskabel	Halogenfrei 3 x 1,0 mm², ~ 5 m	Halogenfrei 3 x 1,0 mm², ~ 5 m
t	Öffnungszeit	< 60 s	< 60 s

Für diese Produktbaureihe wurde eine Typ III Umweltproduktdeklaration (EPD - Environmental Product Declaration) nach ISO 14025 und EN 15804 erstellt.
Die Ergebnisse der Ökobilanz der einzelnen Produkttypen sind am Ende dieses Produktkatalogs gelistet.
Die EPDs können auf unserer Homepage **www.aumueller-gmbh.de** eingesehen bzw. heruntergeladen werden.

Solo

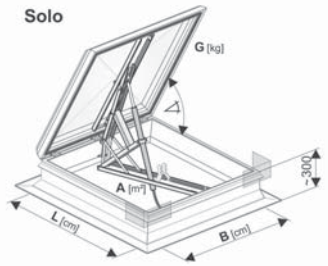

Tandem

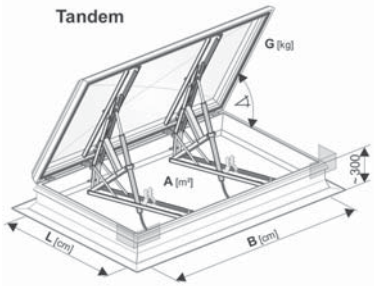

BESTELLDATEN

		Art.-Nr.			
Komponenten					
Beschlag ohne Antrieb (Preis je Beschlag)					
L = 100 cm Solo	B < 120 cm	**1 x 578080**			
L = 100 cm Tandem	B < 250 cm	**2 x 578080**			
L = 120 cm Solo	B < 120 cm	**1 x 578090**			
L = 120 cm Tandem	B < 250 cm	**2 x 578090**			
L = 125 cm Solo	B < 120 cm	**1 x 578100**			
L = 125 cm Tandem	B < 250 cm	**2 x 578100**			
L = 150 cm Solo	B < 120 cm	**1 x 578110**			
L = 150 cm Tandem	B < 250 cm	**2 x 578110**			
Antriebe mit Klemmring					
PLA16-400 S12 A, s = 360 mm / L = 100 cm		**565742**			
PLA16-500 S12 A, s = 420 mm / L > 100 cm		**565752**			
PLA16-400 S12 A Set Sync2, s = 360 mm / L = 100 cm		**1020565742**			
PLA16-500 S12 A Set Sync2, s = 420 mm / L > 100 cm		**1020565752**			
PLS30-400 S12 A, s = 350 mm / L = 100 cm		**577532**			
PLS30-400 S12 A, s = 420 mm / L > 100 cm		**577542**			
PLS30-400 S12 A Set Sync2, s = 350 mm / L = 100 cm		**1020577532**			
PLS30-400 S12 A Set Sync2, s = 420 mm / L > 100 cm		**1020577542**			

ANWENDUNGEN

Nenngröße Lichtkuppel						Antrieb und max. Schneelast [N/m²]				mit (⇨) ohne (0) Verriegelung
L	**B**	**G**	**A**	**A_a m. Sp.** (*1	**A_a o. Sp.** (*1	**PLA16**		**PLS30**		
[cm]	[cm]	[Kg]	[m²]	[m²]	[m²]	Solo	Tandem	Solo	Tandem	
100	100	16	1,00	0,750	0,650	600	–	1200	–	0
100	150	22	1,50	1,125	0,900	350	–	800	1700	0
100	200	33	2,00	1,500	1,200	–	600	–	1200	0
100	240	42	2,40	1,800	1,440	–	450	–	1000	0
100	250	44	2,50	1,875	1,500	–	400	–	950	0
120	120	21	1,44	1,080	0,864	350	–	800	–	0
120	150	25	1,80	1,350	1,080	250	700	650	1400	0
120	180	34	2,16	1,620	1,296	–	500	–	1100	0
120	240	46	2,88	2,160	1,584	–	–	–	800	0
120	250	55	3,00	2,250	1,650	–	–	–	750	0
125	125	23	1,56	1,170	0,936	300	–	750	–	⇨
125	250	56	3,13	2,348	1,690	–	300	–	700	⇨
150	150	28	2,25	1,688	1,350	–	–	450	1050	⇨
150	180	41	2,70	2,025	1,620	–	–	–	850	⇨
150	210	46	3,15	2,363	1,890	–	–	–	700	⇨
150	240	57	3,60	2,700	1,980	–	–	–	550	⇨
150	250	60	3,75	2,813	2,063	–	–	–	550	⇨

(*1 m.Sp. = mit Spoiler (mit Windleitwänden)
o.Sp. = ohne Spoiler (ohne Windleitwände)

aumüller

8 Zubehör Antriebe

ZUBEHÖR

Hauptkontrolleinheit

M-COM

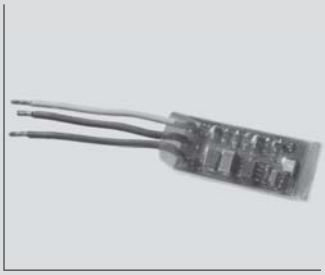

Anwendung

Konfigurationsmodul zur automatischen Konfiguration und Überwachung von max. 4 Öffner- und 2 Verriegelungsantrieben in Ausführung S12/S3 in Antriebs-Verbundsystemen

Bemessungsspannung:
24V DC +/- 20 %, (max. 2 Vpp)
Stromverbrauch:
< 12 mA
Antriebsart:
S12

Art.-Nr. 524177

Schutzart:
IP 30 gummiummantelt
Umgebungstemperatur:
0 °C ... +70 °C
Abmessungen:
45 x 17 x 6 mm
Anschlussadern:
3 Adern 0,5 mm² x 50 mm
Merkmal/Ausstattung
Bestückte Leiterplatte mit Anschlussadern zum Einbau in bauseitige Anschlussdose

M-COM® Click

Anwendung

Konfigurationsmodul zur automatischen Konfiguration und Überwachung von max. 4 Öffner-/ 2 Verriegelungsantrieben in Ausführung S12/S3 in Antriebs-Verbundsystemen

Bemessungsspannung:
24 V DC +/- 20 %, (max. 2 Vss)
Stromverbrauch: <12 mA
Antriebsart: S12

Art.-Nr. 524167

Schutzart: IP30 Gummi-ummantelt
Umgebungstemperatur:
-5 °C ... +70 °C
Abmessungen:
40 x 26 x 15 mm
Anschluss:
für **Aumüller** Kettenantriebe mit **Aumüller-Click Steckerlösung**
Ausstattung
Zange zur Entnahme

Steckerlösung

Aumüller-Click Steckerlösung

Anwendung

Aumüller-Click Steckerlösung:
Einheitliche Stecker-Lösung für alle AUMÜLLER Kettenantriebe und AUMÜLLER Klapphebel-Antriebe.

Bemessungsspannung:
24 V DC +/- 20 %, (max. 2 Vss)
Anschlusskabel:
halogenfrei, grau 5 x 0,5 mm²
Klemme:
bis 1,5 mm²

Merkmal/Ausstattung
- Flexible Kabellänge
- Verbindung mehrerer Antriebe
- Verdrehsicherer Stecker
- Rasthaken verhindern ein Abziehen des Steckers unter Zug
- Zugentlastung durch Verschrauben der Gehäusehälften nach DIN EN 60335-1

VARIANTEN:	
1 m Kabellänge - 24 V DC	**Art.-Nr. 501250**
2 m Kabellänge - 24 V DC	**Art.-Nr. 501258**
3 m Kabellänge - 24 V DC	**Art.-Nr. 501251**
5 m Kabellänge - 24 V DC	**Art.-Nr. 501252**
10 m Kabellänge - 24 V DC	**Art.-Nr. 501253**

ZUBEHÖR

Endlagen Meldemodul

RM-E

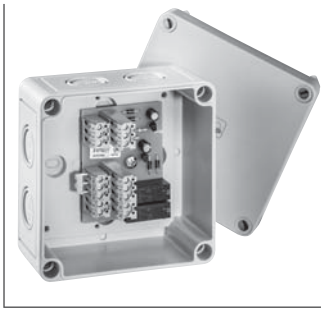

Anwendung

Kontrollmodul zur Rückmeldung der Endlagen AUF/ZU von einem oder einer Gruppe von gleichen Antrieben in Ausführung S3/12 über einen potenzialfreien Wechselkontakt. Anschluss und Spannungsversorgung an/aus der Motorleitung.

Bemessungsspannung:
24V DC +/-20 %, (max. 2 Vpp)
Stromverbrauch:
< 5 mA
Antriebsart:
S3, S12

Art.-Nr. 500158

Schutzart:
IP 54
Umgebungstemperatur:
0 °C ... +70 °C
aP Kunststoffgehäuse:
94 x 94 x 42 mm
Merkmal/Ausstattung
Auswertung der Endpositionen über die Kommunikationsader von Antrieben in Ausführung S3/S12
Anschlussklemmen:
2,5 mm²

Kontrollmodul

USKM

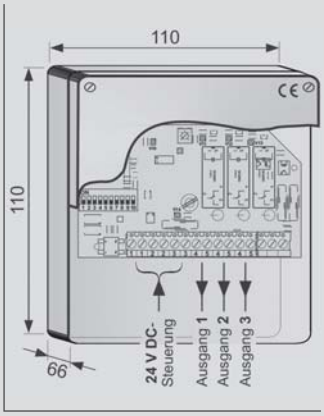

Anwendung

Kontrollmodul mit 3 Ausgängen und einzeln einstellbarem Abschaltstrom, Laufüberwachung, zeitverzögerte Folgesteuerung.
Funktionen: Externe Lastabschaltung (max. 0,9 A), Laufüberwachung von bis zu 3 Antrieben/Verriegler, max. 2 Folgeschaltungen

Bemessungsspannung:
24V DC +/- 20 %, (max. 2 Vpp)
Ruhestromverbrauch:
< 50 mA
Anschlüsse:
max. 3 Antriebe; s < 300 mm

Art.-Nr. 512140

Strom pro Antrieb:
max. 2,5 A
Antriebsart:
S1, S2, S3, S12, FV1, OFV1
Schutzart:
IP 54
Umgebungstemperatur:
0 °C ... +70 °C
aP Kunststoffgehäuse:
110 x 110 x 66 mm
Merkmal/Ausstattung
DIP-Schalter für Einstellungen,
Anschlussklemmen:
2,5 mm²

ZUBEHÖR

Trennrelais

TRM

Anwendung

Trennrelais zum Anschluss von 230V AC Antrieben an eine 24V DC Motorlinie.
Ansteuerung durch Umpolung der 24V DC Einspeisung.

Bemessungsspannung:
24V DC +/- 20 %, (max. 2 Vpp)
Ruhestromverbrauch:
< 100 mA
Anschlüsse:
1 Antriebsgruppe

Art.-Nr. 670071

Strom pro Antriebsgruppe:
230V AC max. 3,0 A
Antriebsart:
S2, S3, S12, MP
Schutzart:
IP 54
Umgebungstemperatur:
0 °C ... +70 °C
aP Kunststoffgehäuse:
98 x 98 x 58 mm
Merkmal/Ausstattung
Anschlussklemmen: 4 mm²

UniPC

Anwendung

Hard- und Software zur Antriebsparametrierung
von Antrieben der Firma Aumüller Aumatic GmbH

Bemessungsspannung:
24 V DC +/-20 %
Parametrierbare Antriebe:
24 V DC in Ausführung S3, S12, S12 V.2
230 V AC in Ausführung S12, S12 V.2
Lieferumfang:
Software UniPC (Downloadlink)
Interface "ParInt"
USB Kabel
Verbindungskabel
Anschlüsse:
3x Schraub-Steckklemmen 1,0 mm²
USB Anschluss

Art.-Nr. 524178

Mindest-Systemanforderungen:

CPU	1 GHz oder schneller
OS	Microsoft Windows 2000 Server (SP4) Windows 2000 Professional (SP4) Windows XP (SP2 Windows Server 2003 SE, EE, DE Windows Small Business Server 2003 Windows Vista Windows Server 2008 Windows 7
RAM	min. 512 MB / min. 100 MB frei
HDD	Partition „C" / min. 100 MB frei
Grafik	Super VGA (1024 x 768)

Merkmale/Ausstattung:
Spannungsversorgung 24 V DC ist nicht im Lieferumfang enthalten!
Für erweiterte Einstellungen ist eine Softwarelizenz erforderlich.

ZUBEHÖR

Prüfkoffer für Antriebe

PK

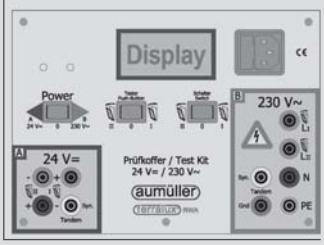

Anwendung

Prüfkoffer zur Überprüfung der Laufrichtung und der Kommunikation von Antrieben 24V DC oder 230V AC (inkl. Akkus)

Versorgungsspannung:
230V AC
Antriebsarten:
24V DC / 230V AC
Antriebsstrom:
max. 3 A

Art.-Nr. 533981

Display:
Antriebsstrom,
Akku-Ladung
Umgebungstemperatur:
-5 °C ... +75 °C
Kunststoffgehäuse:
250 x 220 x 210 mm
Gewicht:
ca. 3,6 kg
Merkmal/Ausstattung
Bedienelemente:
2 Schalter + 1 Taster

Elektro-Schaltplan

DL240

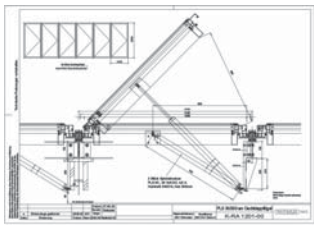

Anwendung

Erstellung eines kundenspezifischen **Schalt- und Leitungsplans**. Preis pro Lüftungs-/RWA-Linie

Art.-Nr. 240

DL241

Anwendung

Erstellung einer kundenspezifischen **Einbauzeichnung** (Einplanung) von Antrieben in Kundenzeichnung.

Art.-Nr. 241

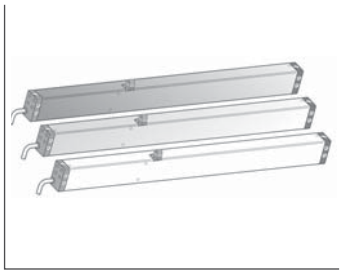

Sonderanfertigung	VE/Stck.	Art.-Nr.			
Antriebsgehäuse lackiert/pulverbeschichtet in RAL-Farben					
Lackierpauschale		**516030**			
bei Bestellung von:	1 – 20	**516004**			
	21 – 50	**516004**			
	51 – 100	**516004**			
	ab 101	**516004**			

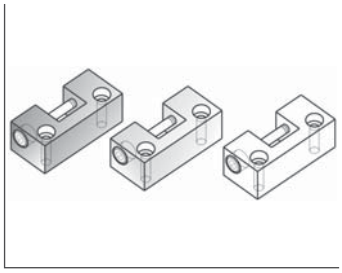

Sonderanfertigung	VE/Stck.	Art.-Nr.			
Flügelböcke lackiert/pulverbeschichtet in RAL-Farben					
Lackierpauschale		**516030**			
bei Bestellung von:	1 – 20	**516032**			
	21 – 50				
	51 – 100				
	ab 101				

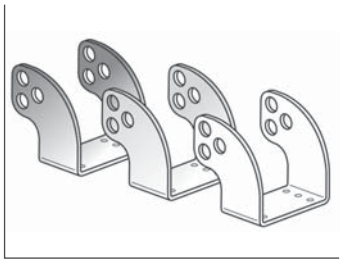

Sonderanfertigung	VE/Stck.	Art.-Nr.			
Konsolen lackiert/pulverbeschichtet in RAL-Farben					
Lackierpauschale		**516030**			
bei Bestellung von:	1 – 20	**516031**			
	21 – 50				
	51 – 100				
	ab 101				

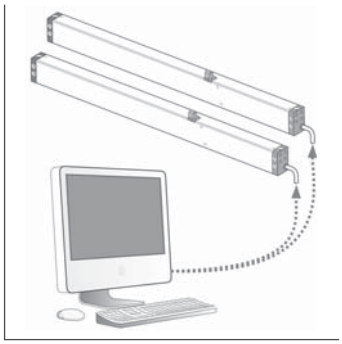

Sonderanfertigung	VE/Stck.	Art.-Nr.			
Programmierung Mikroprozessor S12					
Programmierung Antriebsverbund 24V S3 / S12	1	**524182**			
Programmierung Antriebsverbund 230V S12	1	**495588**			
Hubverkürzung elektronisch 24V S12	1	**524190**			
Hubverkürzung elektronisch 230V S12	1	**495590**			
Programmierung Antriebe 24V / 230V S12	1	**524180**			

Sonderanfertigung	VE/Stck.	Art.-Nr.			
Mechanische Hubverkürzung PLA S3					
Hubverkürzung ohne Baulänge - mechanisch	1	**516000**			

NRWG ÜBERSICHT

Profilsysteme (*3	ZULASSUNGEN Bezeichnung ITT CE-Zertifikat	Einsatz-ort	Profil-Baureihe	Flügeldaten (*1								NRWG Leistungsklassen (*2					
				Kipp		Klapp		Dreh		Fläche	Ge-wicht	A_a	R_e	SL	$T_{(-)}$	WL	B
				FAB [m]	FAH [m]	FAB [m]	FAH [m]	FAB [m]	FAH [m]	[m²]	[Kg]	[m²]	[n]	[Pa]	[°C]	[Pa]	[°C]
Schüco	Ferralux NRWG-011	Fassade	AWS 50	0,45 2,50	0,45 2,50	0,45 2,50	0,45 2,50	0,45 1,70	0,45 2,50	3,0	130	0,1 2,0	1000	0	-5	1500	300-E
			AWS 60														
	838-38751-1-01		AWS 65														
			AWS 70														
			AWS 75														
	0757-CPD-288-09-009R1	Dach	AWS AWS57RO	0,60 2,40	0,60 2,40	0,60 2,40	0,60 2,40	–	–	2,88	132	0,1 1,6	1000	125	-5 (SL)	106	300-E
Forster	Ferralux NRWG-050	Fassade	Unico	0,52 2,90	0,35 2,90	–	–	0,33 1,60	0,52 2,40	4,35 (Dreh 3,84)	150	0,1 2,2	1000	0	00	1200	300-E
	838-41172-1-00																
	0757-CPD-288-09-010R1																
Raico	Ferralux NRWG-070	Dach	Wing 105D	0,35 2,70	0,35 2,70	0,35 2,70	0,50 2,70	–	–	4,05	195	0,1 2,2	1000	125	-5 (SL)	2000	300-E
	838-41174-1-0.1																
	0757-CPD-288-09-011R1																

LEGENDE

ITT Zusammenfassendes Prüfzeugnis (Produktpass ift-Rosenheim)
FAB Flügel-Aussen-Breite
FAH Flügel-Aussen-Höhe
A_a Aerodynamisch wirksame Öffnungsfläche (gem. EN12101-2:2003 Anhang B)
R_e Funktionssicherheit/Dauerfunktion mit Doppelfunktion zur Lüftung 10.000 Zyklen (gem. EN12101-2:2003 Anhang C)
SL Öffnen unter Schneelast (gem. EN12101-2:2003 Anhang D)
$T_{(-)}$ Öffnen bei niedriger Umgebungstemperatur (gem. EN12101-2:2003 Anhang E)
WL Standsicherheit bei Windlast (gem. EN12101-2:2003 Anhang E)
B Wärmebeständigkeit über 30 min. (gem. EN12101-2:2003 Anhang G)
E Brandverhalten von Baustoffen - Klasse „E" (gem. EN13501-1)
(*1 Bei der Auslegung der Flügelabmessungen ist die Gesamtfläche sowie das Gewicht zu berücksichtigen!
(*2 NRWG werden in Einzelfertigung mit objektbezogenen Abmessungen hergestellt. Die genauen Werte werden gemäß Bauproduktenverordnung (CPR) in den produktspezifischen Leistungserklärungen (DoP) angegeben. Die hier angegebenen Werte sind Mindestwerte - höhere Werte können nach Vorgaben des ITT klassifiziert werden.
(*3 Andere Profilsysteme und -baureihen auf Anfrage.

Natürliche Rauch- und Wärmeabzugsgeräte (NRWG) gehören seit Veröffentlichung der harmonisierten EN 12101-2 „Rauch und Wärmefreihaltung" – Teil 2: „Festlegungen für natürliche Rauch- und Wärmeabzugsgeräte" zu den Bauprodukten, die mit einem „CE"-Kennzeichen nach Bauproduktenrecht versehen werden dürfen, wenn die Konformität mit der Leistungserklärung („Declaration of Performance" [DoP]) des Herstellers nachgewiesen ist. Wenn sie im Rahmen von Rauch- und Wärmeabzugsanlagen bauaufsichtlich gefordert sind, dürfen sie auf dieser Basis zu dem vom Hersteller jeweils angegebenen Zweck verwendet werden.

NRWG sind mehrteilige, komplexe Bauprodukte, die aus Teilen unterschiedlicher bauhandwerklicher Gewerke bzw. industrieller Leistungsbereiche zusammengesetzt sind. Grundsätzlich entstehen NRWG durch den Zusammenbau eines Fensters, bestehend aus Fensterflügel und Fensterrahmen für Fassaden-, Wand- oder Dacheinbau, mit einem elektromotorischen Öffnersystem, welches ein Öffnen des „Fensters" zum Zwecke der Rauchableitung im Brandfall sicherstellt.

Fenster an sich, sind ebenfalls geregelte Bauprodukte, bei deren Auslegung und Herstellung in erster Linie die Anforderungen und Bestimmungen für Wetterbeständigkeit, Umweltschutz oder Energieeinsparmaßnahmen einzuhalten sind. Die Vorgaben der EN14351 für Fenster und Türen, EN13830 für Vorhangfassaden bzw. EN14963 für Dachlichtbänder sind zu beachten.

Fenster werden erst durch den Anbau der Öffnersysteme, bestehend aus Antrieben, Verriegelungselementen, Konsolen und Flügelböcken, zu NRWG und müssen dann zusätzlich den technischen Anforderungen und Leistungsklassen der EN12101-2 genügen, die prinzipiell nur die Eigenschaften des NRWG als Bestandteil einer Rauch- und Wärmeabzugsanlage regelt.

Demzufolge müssen NRWG allen einschlägigen Normen für Öffnungen in der Gebäudeaußenhaut, für Rauch- und Wärmeabzugs und, wenn die Doppelfunktion zur Lüftung genutzt wird, eventuell für kraftbetätigte Fenster- und Türen (Maschinenrichtlinie) genügen. Bei der Planung sind eventuelle Abweichungen nationaler Normen zu beachten.

AUMÜLLER hat verschiedene NRWG als Typmuster geprüft, ein System zur werkseigenen Produktionskontrolle eingeführt und hierfür von der notifizierten Produktzertifizierungsstelle ift-Rosenheim Konformitätserklärungen (Leistungsbeständigkeitsbescheinigungen) zum Anhang ZA der DIN EN 12101-2 erhalten. AUMÜLLER ist Systemgeber und zugleich zertifizierter Hersteller von NRWG.

Preise für Lizenzen, Herstellung und objektspezifische Anfertigung auf Anfrage.

ZUBEHÖR FÜR BAUSEITIGE WINDLEITWÄNDE

Winkelkonsole

BS24

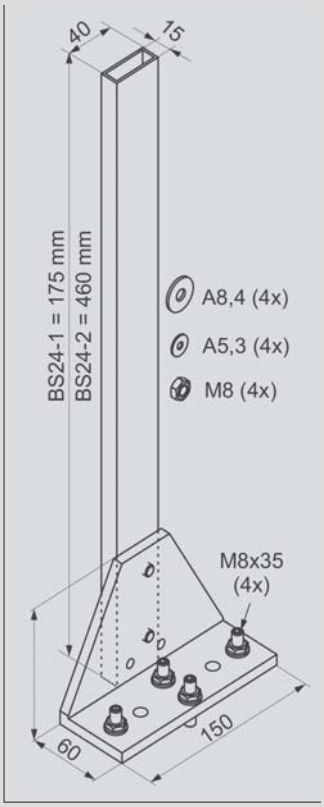

BS24-1 H = 175 mm — **Art.-Nr. 151605**

BS24-2 H = 460 mm — **Art.-Nr. 151600**

Anwendung

Winkelkonsole mit Vertikalhalter zur Befestigung von Windleitwänden aus Blech an bauseitige, profilspezifische Stehbolzen (2 Stück/Konsole).
Geeignet für systemspezifische, sichtbar verschraubte **Andruckleisten ohne Abdeckprofile**.
Die Lastabtragung vertikaler und horizontaler Kräfte auf die Aufsatzebene des Verglasungssystems erfolgt über eine **Druckplatte (BS24-3, -4, -5).** Die Winkelkonsole wird über 4 Einstellschrauben horizontal und vertikal ausgerichtet.

Werkstoff/Oberfläche
Aluminium (E6/C-0)
Merkmal/Ausstattung
inkl. Justierschrauben mit Zubehör
Höhe der Windleitwände:
BS24-1 100 – 200 mm
BS24-1 200 – 500 mm

Druckplatte

BS24

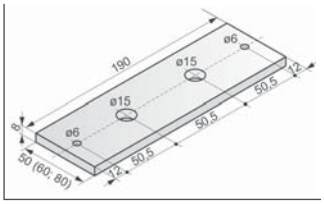

BS24-3 B = 50 mm — **Art.-Nr. 151612**

BS24-4 B = 60 mm — **Art.-Nr. 151610**

BS24-5 B = 80 mm — **Art.-Nr. 151611**

Anwendung

Druckplatte für sichtbar verschraubte **Andruckleisten ohne Abdeckprofile** zur Lastabtragung vertikaler und horizontaler Kräfte von Windleitwänden auf die Aufsatzebene des Verglasungssystems.

Werkstoff/Oberfläche
Aluminium (E6/C-0)
Merkmal/Ausstattung
Breite (B) gemäß Profilbautiefe der Unterkonstruktion bzw. Breite des Andruckprofils

Die Windleitwände sind bauseitig gemäß der NRWG-Produkt-Pässe zu stellen.

Antriebe	Primär-energie nicht regenerativ	Primär-energie regenerativ	Treibhaus-potenzial	Ozon-abbau-potenzial	Versaue-rungs-potenzial	Eutrophie-rungs-potenzial	Photoche-mische Oxidantien-bildungs-potential	Abiotischer Ressourcen-verbrauch - elements	Abiotischer Ressourcen-verbrauch - fossil	Wasser-verbrauch
	($PE_{n\ reg}$)	(PE_{reg})	(GWP 100)	(ODP)	(AP)	(EP)	(POCP)	($ADP_{el.}$)	(ADP_{fos})	(H_2O)
	MJ	MJ	kg CO_2-Äquivalent	kg R11-Äquivalent	kg SO_2-Äquivalent	kg PO_4^{3-}	kg C_2H_4-Äquivalent	kg Sb-Äquivalent	MJ	m^3
KS2 S2 24	1,47E+2	3,35E+1	1,10E+1	1,56E-7	4,23E-2	3,50E-3	2,21E-3	5,68E-5	1,50E+2	4,74E+1
KS2 230	3,66E+2	8,38E+1	2,74E+1	3,89E-7	1,06E-1	8,76E-3	5,51E-3	1,42E-4	3,74E+2	1,19E+2
KS2 S12 24	2,08E+2	4,75E+1	1,55E+1	2,20E-7	5,99E-2	4,96E-3	3,12E-3	8,05E-5	2,12E+2	6,72E+1
KS2 T	4,15E+2	9,50E+1	3,11E+1	4,41E-7	1,20E-1	9,93E-3	6,25E-3	1,61E-4	4,24E+2	1,34E+2
KS2 Set	4,27E+2	9,78E+1	3,20E+1	4,54E-7	1,23E-1	1,02E-2	6,43E-3	1,66E-4	4,37E+2	1,38E+2
KSA 24	2,69E+2	6,15E+1	2,01E+1	2,85E-7	7,75E-2	6,42E-3	4,04E-3	1,04E-4	2,75E+2	8,69E+1
KSA 230	5,62E+2	1,28E+2	4,21E+1	5,96E-7	1,62E-1	1,34E-2	8,46E-3	2,18E-4	5,74E+2	1,82E+2
KSA T - D	5,25E+2	1,20E+2	3,93E+1	5,57E-7	1,51E-1	1,26E-2	7,90E-3	2,04E-4	5,37E+2	1,70E+2
PLA6	1,83E+2	4,19E+1	1,37E+1	1,94E-7	5,28E-2	4,38E-3	2,76E-3	7,10E-5	1,87E+2	5,93E+1
PLA8	2,93E+2	6,70E+1	2,19E+1	3,11E-7	8,46E-2	7,01E-3	4,41E-3	1,14E-4	3,00E+2	9,48E+1
PLA101	2,32E+2	5,31E+1	1,74E+1	2,46E-7	6,69E-2	5,55E-3	3,49E-3	9,00E-5	2,37E+2	7,51E+1
PLA116	2,93E+2	6,70E+1	2,19E+1	3,11E-7	8,46E-2	7,01E-3	4,41E-3	1,14E-4	3,00E+2	9,48E+1
PLA10	5,49E+2	1,26E+2	4,11E+1	5,83E-7	1,59E-1	1,31E-2	8,27E-3	2,13E-4	5,62E+2	1,78E+2
PLA16	5,49E+2	1,26E+2	4,11E+1	5,83E-7	1,59E-1	1,31E-2	8,27E-3	2,13E-4	5,62E+2	1,78E+2
PLS15	8,79E+2	2,01E+2	6,58E+1	9,33E-7	2,54E-1	2,10E-2	1,32E-2	3,41E-4	8,99E+2	2,84E+2
PLS30	1,11E+3	2,54E+2	8,32E+1	1,18E-6	3,21E-1	2,66E-2	1,67E-2	4,31E-4	1,14E+3	3,59E+2
PLS30SP	2,05E+3	4,69E+2	1,54E+2	2,18E-6	5,92E-1	4,91E-2	3,09E-2	7,96E-4	2,10E+3	6,64E+2
PLS35Sp	2,64E+3	6,03E+2	1,97E+2	2,80E-6	7,61E-1	6,31E-2	3,97E-2	1,02E-3	2,70E+3	8,53E+2
PLS50	8,79E+2	2,01E+2	6,58E+1	9,33E-7	2,54E-1	2,10E-2	1,32E-2	3,41E-4	8,99E+2	2,84E+2
SP8 24	2,44E+2	5,59E+1	1,83E+1	2,59E-7	7,05E-2	5,84E-3	3,68E-3	9,47E-5	2,50E+2	7,90E+1
SP8 230	6,11E+1	1,40E+1	4,57E+0	6,48E-8	1,76E-2	1,46E-3	9,19E-4	2,37E-5	6,24E+1	1,98E+1
LKS	1,83E+2	4,19E+1	1,37E+1	1,94E-7	5,28E-2	4,38E-3	2,76E-3	7,10E-5	1,87E+2	5,93E+1
LKS-TV	3,66E+2	8,38E+1	2,74E+1	3,89E-7	1,06E-1	8,76E-3	5,51E-3	1,42E-4	3,74E+2	1,19E+2
FTA	2,93E+2	6,70E+1	2,19E+1	3,11E-7	8,46E-2	7,01E-3	4,41E-3	1,14E-4	3,00E+2	9,48E+1
LLA10	1,83E+2	4,19E+1	1,37E+1	1,94E-7	5,28E-2	4,38E-3	2,76E-3	7,10E-5	1,87E+2	5,93E+1
LLA16	2,69E+2	6,15E+1	2,01E+1	2,85E-7	7,75E-2	6,42E-3	4,04E-3	1,04E-4	2,75E+2	8,69E+1
FV-FVR-FVB	2,44E+2	5,59E+1	1,83E+1	2,59E-7	7,05E-2	5,84E-3	3,68E-3	9,47E-5	2,50E+2	7,90E+1
FVM	1,22E+2	2,79E+1	9,14E+0	1,30E-7	3,52E-2	2,92E-3	1,84E-3	4,74E-5	1,25E+2	3,95E+1
OFV	2,32E+2	5,31E+1	1,74E+1	2,46E-7	6,69E-2	5,55E-3	3,49E-3	9,00E-5	2,37E+2	7,51E+1
PL6-10	1,83E+2	4,19E+1	1,37E+1	1,94E-7	5,28E-2	4,38E-3	2,76E-3	7,10E-5	1,87E+2	5,93E+1

Deklarationsnummer: **M-EPD-AZR-001**
Programmbetreiber: **ift Rosenheim GmbH**
Theodor-Gietl-Str. 7-9,
83026 Rosenheim
Ökobilanzierer: **Life Cycle Engineering Experts**
Berliner Allee 58,
64295 Darmstadt
Deklarationsinhaber: **AUMÜLLER AUMATIC GmbH.**

Die Deklaration beruht auf den Produktgruppenregeln des PCR Dokuments (Product Category Rules) „Bauteile für Anlagen zur Rauch- und Wärmefreihaltung" Nr. PCR-RW-1.1:2013.

Die Ökobilanz wurde über den Lebenszyklus „cradle to grave" (von der Wiege zum Grab) unter zusätzlicher Berücksichtigung sämtlicher Vorketten, wie beispielsweise Rohstoffgewinnung berechnet.

Die Referenznutzungsdauer wurde mit 25 Jahren angegeben. Bei der Berechnung der Lebenszyklusszenarien wurde eine Nutzungsdauer von **50 Jahren** je Gerät berücksichtigt.

Zur Modellierung des Lebenszyklus wurde das Software-System zur ganzheitlichen Bilanzierung „GaBi6" eingesetzt. Bei der Betrachtung der Wirkungskategorien wurden die Charakterisierungsfaktoren des ELCD (European Reference Life Cycle Database) genutzt.

Es sind keine Stoffe gemäß REACH Kandidatenliste enthalten.

AUMÜLLER AUMATIC GMBH
Gemeindewald 11
86672 Thierhaupten

Tel. +49 8271 8185-0
Fax +49 8271 8185-250
info@aumueller-gmbh.de

www.aumueller-gmbh.de

9000007810_V3.0_KW48/16