Montavimo sistema RX-SOLID-I. Montavimo ankeriai S, SK, SKP, SKW

Apkrova iki 500 kg (priklausomai nuo išnešimo ir naudojamo derinio su kronšteinais)
3 mm storio, skirtingų ilgių: 175, 225 ir 275 mm
Sertifikuota ift: bandymų protokolas Nr 105 34249. Sertifikuota WK 2 (su 11 mm skyle): PIV bandymų protokolas Nr 20-13/10

Galimi du apkrovų parinkimo būdai:
1/ Naudojant sistemoje su kronšteinais Montagewinkel L, ankeriai S, SK, SKP, SKW atlaiko apkrovas:
500 kg -esant išnešimui 50mm, 250 kg esant išnešimui 100 mm, 120 kg esant išnešimui 150 mm

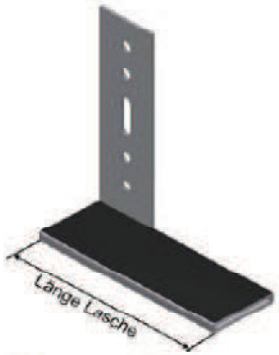

Montagewinkel L
untere Befestigung
(1 Paar pro Fenster)

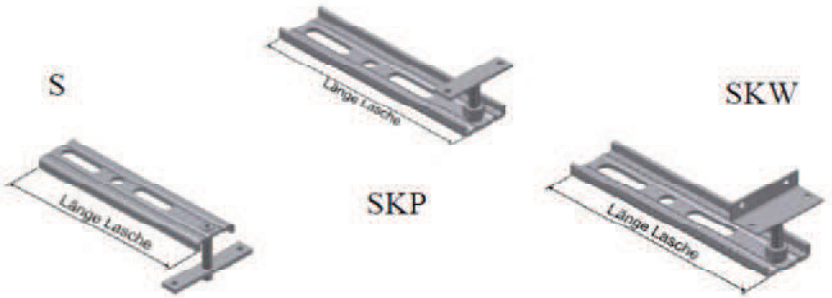

Montagelasche S oder SKP/SKW
seitliche und obere Befestigung
(Aufnahme Horizontalkräfte in Brüstung)

Kronšteinas Montagewinkel L		Montavimo ankeriai S, SK, SKP, SKW	
Ilgis mm	Išnešimas mm	Ilgis mm	Išnešimas mm
150	iki 50 mm	175	iki 50 mm
200	50-100 mm	225	50-100 mm
250	100-150 mm	275	100-150 mm

2/ Naudojant montavimo ankerius S, SK, SKP, SKW pavieniui, atlaiko iki 298 kg
Lango rėmo tvirtinimo atstumo nuo mūro išorės (išnešimo) - LA (mm)
parinkimo lentelė, priklausomai nuo apkrovos kg arba N
Skaičiuojama **vienam montažiniam ankeriui**, kai maksimalus išsilenkimas 2 mm

zulässige Last [kg]	298	223	179	149	127	111	99	89	73	56	44	35	29
zulässige Last [N]	2923	2188	1756	1462	1246	1089	971	873	716	549	432	343	284
LA = Lastaufnahme	30	40	50	60	70	80	90	100	110	120	130	140	150

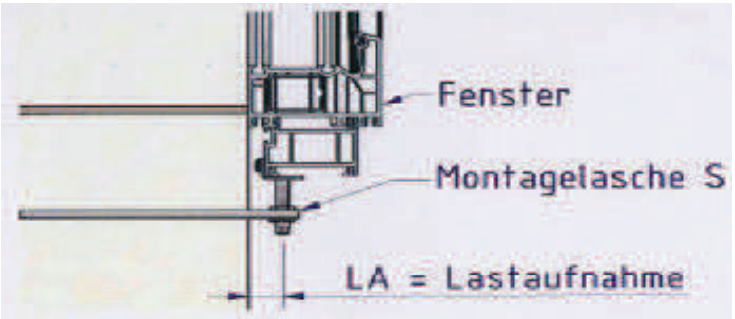

Dėmesio: naudojant kronšteinus L ir ankerius S su plokštele, išlaikyti minimalų atstumą tarp rėmo ir angos 15 mm, naudojant ankerius SKP, SKW - 20 mm

RX-SOLID-I montavimo ankeriai S

Artikulas	Matmenys mm	Skylių diametrai mm	Tipas
0367418	175 x 40 x 3	5,1 ir 7,7	S
0367419	175 x 40 x 3	5,1 ir 11	S
0367420	225 x 40 x 3	5,1 ir 7,7	S
0367421	225 x 40 x 3	5,1 ir 11	S
0367422	275 x 40 x 3	5,1 ir 7,7	S
0367423	275 x 40 x 3	5,1 ir 11	S

RX-SOLID-I montavimo ankeriai SK

Artikulas	Matmenys mm	Skylių diametrai mm	Tipas
0367430	175 x 40 x 3	8,1 ir 7,7 mm	SK
0367431	175 x 40 x 3	8,1 ir 11 mm	SK
0367432	225 x 40 x 3	8,1 ir 7,7 mm	SK
0367433	225 x 40 x 3	8,1 ir 11 mm	SK
0367434	275 x 40 x 3	8,1 ir 7,7 mm	SK
0367436	275 x 40 x 3	8,1 ir 11 mm	SK

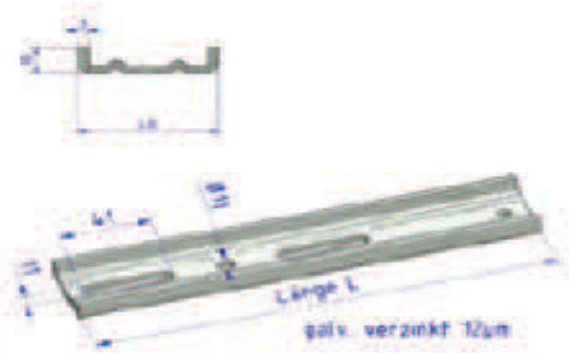

RX-SOLID-I montavimo ankeriai SKP , su plokštele, reguliavimas iš rėmo išorės (rėmo negręžiant), reguliavimo aukštis 20-30mm

Artikulas	Matmenys mm	Skylių diametrai mm	Aukštis mm
0367437	175 x 40 x 3	7,7	20-30
0367438	175 x 40 x 3	11	20-30
0367441	225 x 40 x 3	7,7	20-30
0367442	225 x 40 x 3	11	20-30
0367445	275 x 40 x 3	7,7	20-30
0367446	275 x 40 x 3	11	20-30

RX-SOLID-I montavimo ankeriai SKP , su plokštele, reguliav.iš rėmo išorės (rėmo negręžiant), aukštis 20-40mm

0367439	175 x 40 x 3	7,7	20-40
0367440	175 x 40 x 3	11	20-40
0367443	225 x 40 x 3	7,7	20-40
0367444	225 x 40 x 3	11	20-40
0367447	275 x 40 x 3	7,7	20-40
0367448	275 x 40 x 3	11	20-40

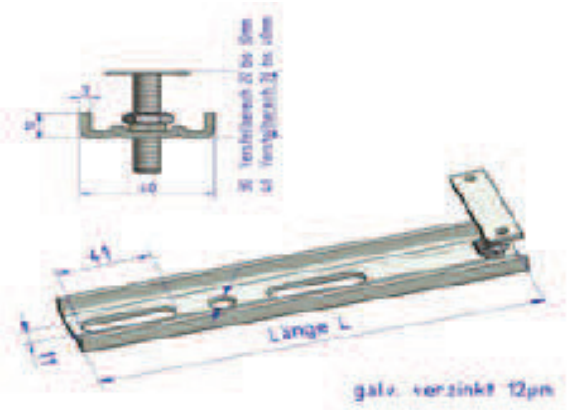

Pakuotėje 50 vnt

Dėmesio: naudojant kronšteinus Montagewinkel L ir ankerius S su plokštele, išlaikyti minimalų atstumą tarp rėmo ir angos 15 mm, naudojant ankerius SKP, SKW - išlaikyti minimalų atstumą tarp rėmo ir angos 20 mm

RX-SOLID-I montavimo ankeriai S su plokštele, reguliavimas iš rėmo vidaus (rėmą gręžiant)

Artikulas	Matmenys mm	Skylės diametras mm	Aukštis mm
0367424	175 x 40 x 3	7,7	15-50
0367425	175 x 40 x 3	11	15-50
0367426	225 x 40 x 3	7,7	15-50
0367427	225 x 40 x 3	11	15-50
0367428	275 x 40 x 3	7,7	15-50
0367429	275 x 40 x 3	11	15-50

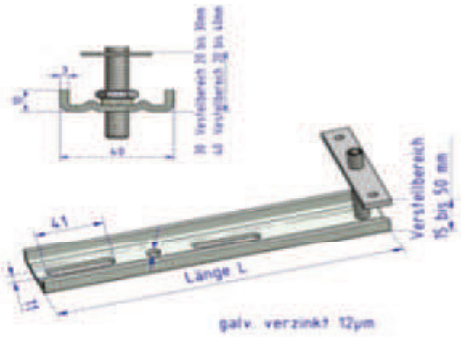

RX-SOLID-I montavimo ankeriai SKW

Kampuotis su skylėmis varžtams, kurio aukštis reguliuojasi varžto pagalba **(nuo 20 iki 30 mm)**, **skylės 7,7 arba 11 mm** Pakuotėje 50 vnt

Artikulas	Matmenys mm	Skylių diametrai mm	Aukštis mm
0367449	175 x 40 x 3	7,7	20-30
0367450	175 x 40 x 3	11	20-30
0367453	225 x 40 x 3	7,7	20-30
0367454	225 x 40 x 3	11	20-30
0367457	275 x 40 x 3	7,7	20-30
0367458	275 x 40 x 3	11	20-30

Kampuotis su skylėmis varžtams, kurio aukštis reguliuojasi varžto pagalba **(nuo 20 iki 40 mm)**
skylės 7,7 arba 11 mm Pakuotėje 50 vnt

0367451	175 x 40 x 3	7,7	20-40
0367452	175 x 40 x 3	11	20-40
0367455	225 x 40 x 3	7,7	20-40
0367456	225 x 40 x 3	11	20-40
0367459	275 x 40 x 3	7,7	20-40
0367460	275 x 40 x 3	11	20-40

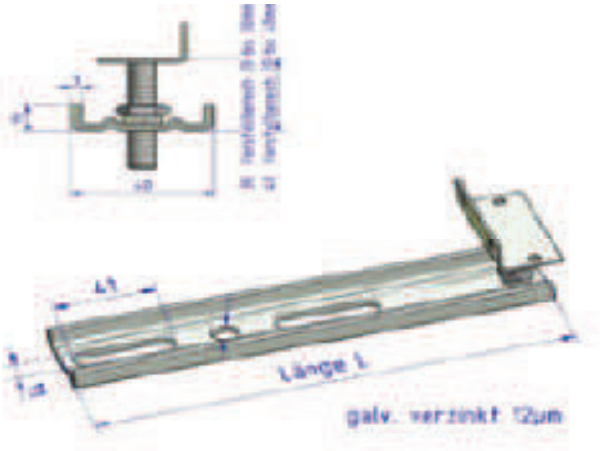

Dėmesio: naudojant kronšteinus Montagewinkel L ir ankerius S su plokštele, išlaikyti minimalų atstumą tarp rėmo ir angos 15 mm,
naudojant ankerius SKP, SKW - išlaikyti minimalų atstumą tarp rėmo ir angos 20 mm

Montavimo sistema RX-SOLID-I.

Maksimalūs montažinių ankerių, kampų ir kronšteinų tvirtinimo atstumai:
A - aliumininiams ir mediniams langams 800mm, PVC langams 700 mm
E - 100-150 mm
B - 200-250 mm

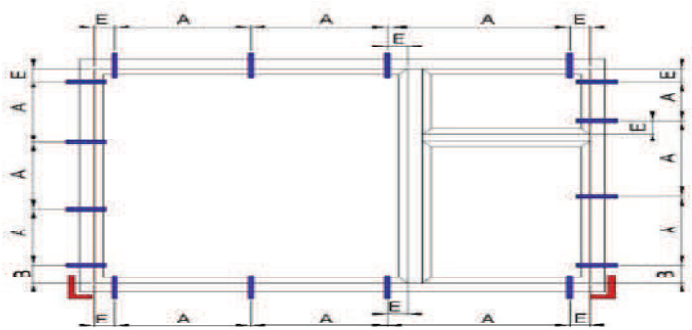

Montavimo ir tranpsortavimo instrukcija: ankeriai S su plokštele

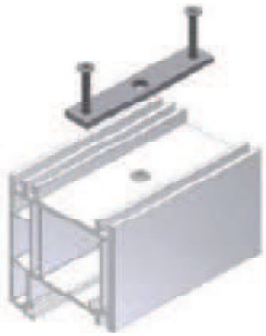

Gręžti 9 mm skylę
Pritvirtinti plokštelę

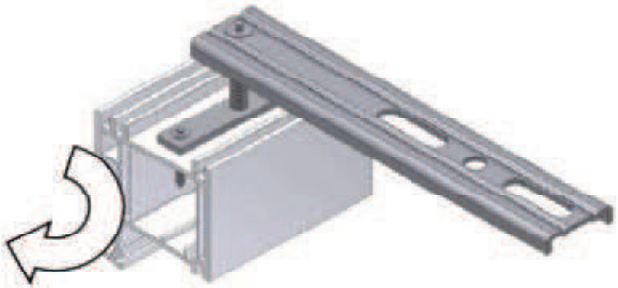

Įsukti M8 varžtą

Tranpostavimo metu įsukti iki žemutinės ribos
Pritvirtinti išilgai profilio

Montavimo ir tranpsortavimo instrukcija: ankeriai SKP ir SKW

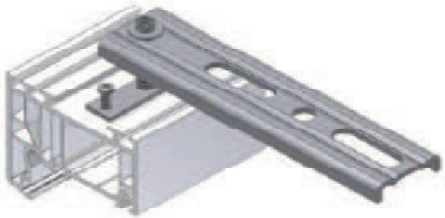

Pritvirtinti plokštelę

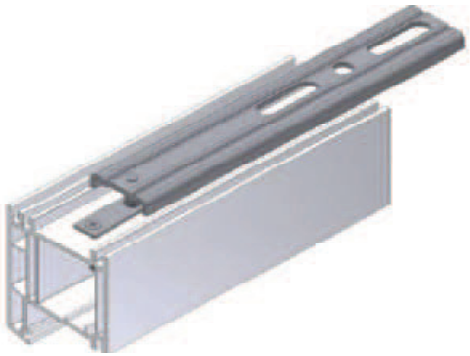

Tranpostavimo metu įsukti iki žemutinės ribos
Pritvirtinti išilgai profilio

Reguliavimas 13 raktu

Montavimo sistema RX-SOLID-II. Montavimo ankeriai Montageblitz XL

Apkrova iki 166 kg (priklausomai nuo išnešimo)
1,5 mm storio, skirtingų ilgių

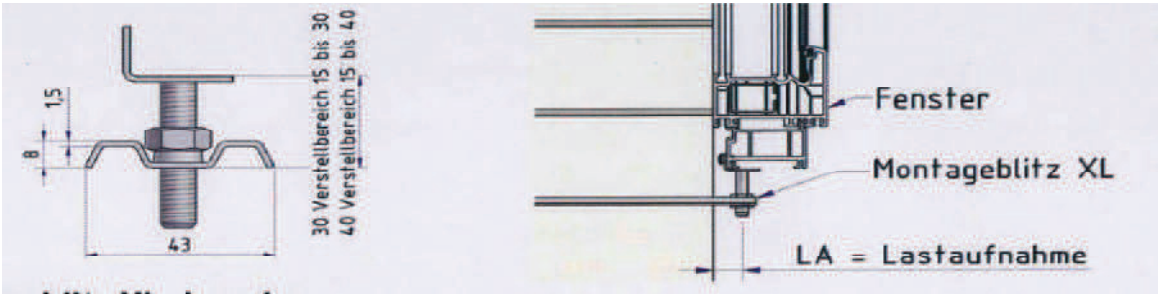

Lango rėmo tvirtinimo atstumo nuo mūro išorės - LA (mm) parinkimo lentelė, priklausomai nuo apkrovos F1 (kg arba N)
Skaičiuojama **vienam montažiniam ankeriui**, kai maksimalus išsilenkimas 2 mm

zulässige Last [kg]	166	124	99	83	71	62	55	49	41	32	25	20	16
zulässige Last [N]	1628	1216	971	814	697	608	540	481	402	314	245	196	157
LA = Lastaufnahme	**30**	**40**	**50**	**60**	**70**	**80**	**90**	**100**	**110**	**120**	**130**	**140**	**150**

Stand: 09/2012 technische Änderungen, Irrtum vorbehalten

RX-SOLID-II ankeris MONTAGEBLITZ **XL**
Su 6,1 mm ir 8,1 mm skylėmis. Pakuotėje 100 vnt.

	Matmenys (ilgis x plotis x storis):
SL367501	210x43x1,5 mm
SL367502	240x43x1,5 mm
SL367503	270x43x1,5 mm
SL367504	300x43x1,5 mm
SL367505	340x43x1,5 mm

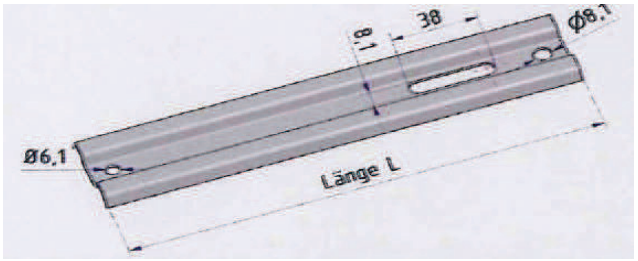

RX-SOLID-II ankeris Montageblitz **XL/S 50**
Su srieginiu strypu M8 ir prisukimo prie profilio plokštele. Aukščio perstatymas 15-50 mm. Skylės 8,1 mm. Pakuotėje: 50 vnt

	Matmenys (ilgis x plotis x storis):
SL367506	210x43x1,5 mm
SL367507	240x43x1,5 mm
SL367508	270x43x1,5 mm
SL367509	300x43x1,5 mm
SL367510	340x43x1,5 mm

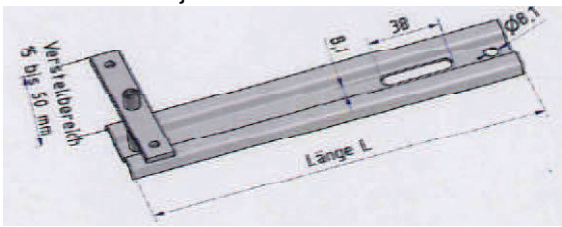

Geltona spalva pažymėtų pozicijų pristatymo terminai greitesni.

RX-SOLID-II ankeris Montageblitz **XL/P 30**
Su srieginiu strypu M8 ir prisukimo prie profilio **uždara** plokštele.
Aukštis **20-30 mm**. Skylės 8,1 mm. Pakuotėje: 50 vnt

	Matmenys (ilgis x plotis x storis):
SL367511	210x43x1,5 mm
SL367512	240x43x1,5 mm
SL367513	270x43x1,5 mm
SL367514	300x43x1,5 mm
SL367515	340x43x1,5 mm

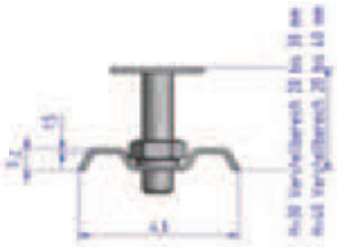

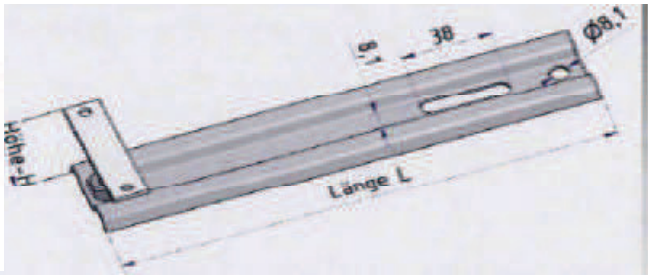

RX-SOLID-II ankeris Montageblitz **XL/P 40**
Su srieginiu strypu M8 ir prisukimo prie profilio **uždara** plokštele.
Aukštis **20-40 mm**. Skylės 8,1 mm. Pakuotėje: 50 vnt

	Matmenys (ilgis x plotis x storis):
SL367516	210x43x1,5 mm
SL367517	240x43x1,5 mm
SL367518	270x43x1,5 mm
SL367519	300x43x1,5 mm
SL367520	340x43x1,5 mm

RX-SOLID-II ankeris Montageblitz **XL/W 30**
Kampuotis su skylėmis varžtams, kurio aukštis reguliuojasi varžto pagalba **(nuo 15 iki 30 mm)**. Pakuotėje 50 vnt.
Matmenys (ilgis x plotis x storis):

SL367521	210x43x1,5 mm
SL367522	240x43x1,5 mm
SL367523	270x43x1,5 mm
SL367524	300x43x1,5 mm
SL367525	340x43x1,5 mm

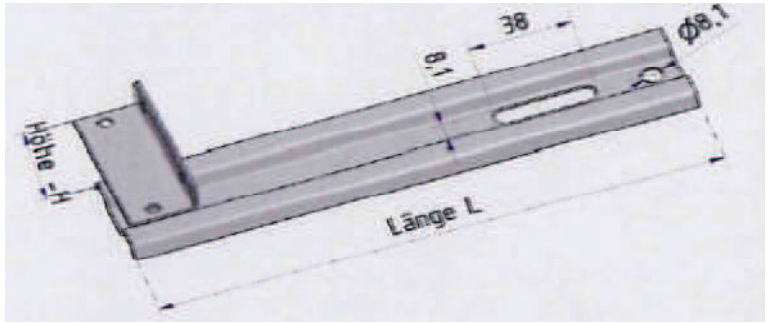

RX-SOLID-II ankeris Montageblitz **XL/W 40**
Kampuotis su skylėmis varžtams, kurio aukštis reguliuojasi varžto pagalba (nuo 15 iki 40 mm). Pakuotėje 50 vnt.

	Matmenys (ilgis x plotis x storis):
SL367526	210x43x1,5 mm
SL367527	240x43x1,5 mm
SL367528	270x43x1,5 mm
SL367529	300x43x1,5 mm
SL367530	340x43x1,5 mm

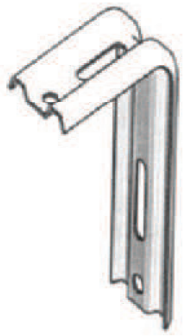

Apatinis kampas Montageblitz Winkel XL	
SL367531	130 x 80 x 1,5 mm

Geltona spalva pažymėtų pozicijų pristatymo terminai greitesni.

RX-SOLID-II. Apatinės rėmo dalies montavimo pavyzdys: ankeris Montageblitz XL sujungtas su dviem kampais Montageblitz XL

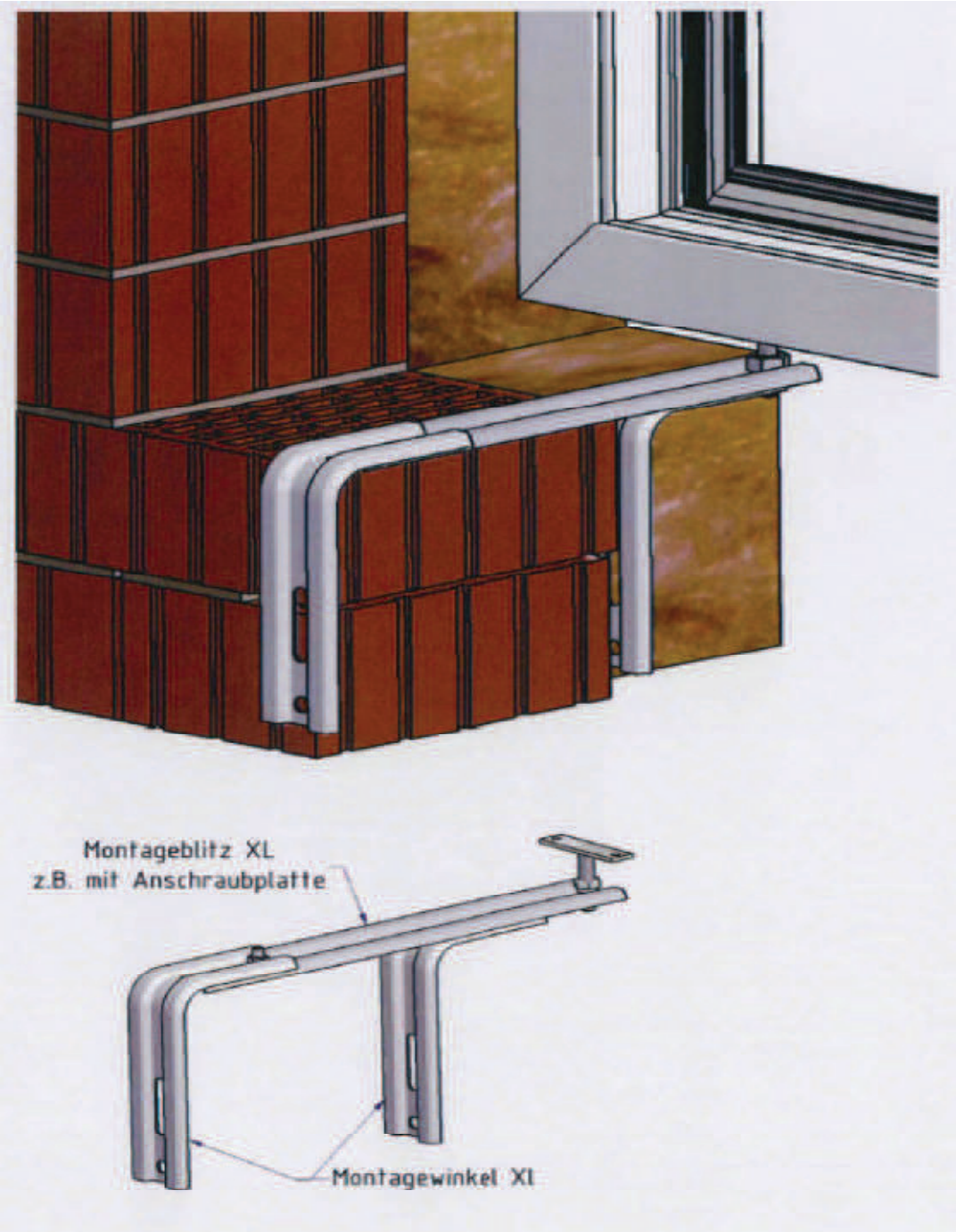

Montavimo sistema RX-SOLID-III. Montavimo ankeriai Montageblitz,

Apkrova iki 54 kg (priklausomai nuo išnešimo)
1,5 mm storio, matmenys 171x40x1,5 mm

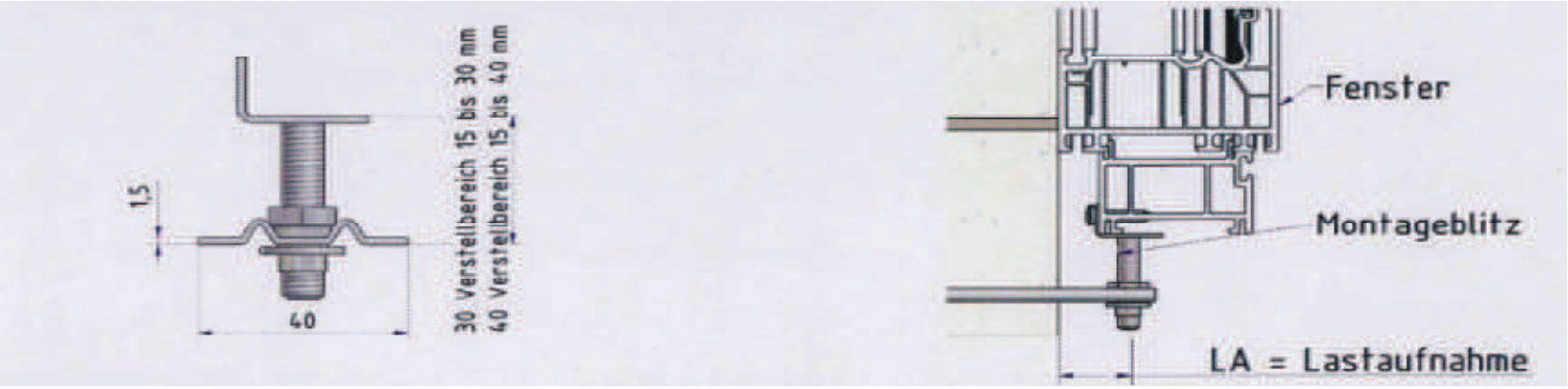

Lango rėmo tvirtinimo atstumo nuo mūro išorės (išnešimo) LA (mm) parinkimo lentelė, priklausomai nuo apkrovos kg arba N
Skaičiuojama **vienam montažiniam ankeriui**, kai maksimalus išsilenkimas 2 mm

zulässge Last [kg]	54	40	32	27
zulässge Last [N]	530	392	314	265
LA = Lastaufnahme	**30**	**40**	**50**	**60**

Stand: 09/2012 technische Änderungen, Irrtum vorbehalten

Montavimo sistema RX-SOLID-III

SL351358 Ankeris MONTAGEBLITZ žaliuzi dėžutėms su 6,1 ir 7,7 mm skylėmis.
171x40x1,5 mm. Pakuotėje 200 vnt

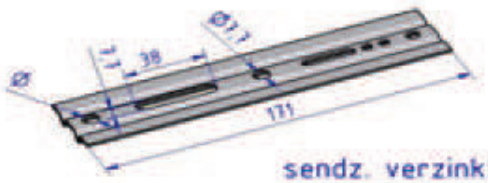

REIMPEX

Montavimo sistema RX-SOLID-III

SL351357 Ankeris MONTAGEBLITZ **S50**.
Plokštelė su sriegiu ir skylėmis varžtams,
kurios aukštis reguliuojasi varžto pagalba (nuo 15 iki 50 mm),
171x40x1,5 mm. Pakuotėje 100 vnt

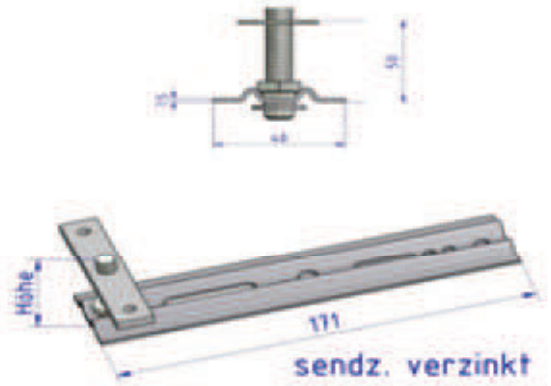

Montavimo sistema RX-SOLID-III

SL351355 Ankeris MONTAGEBLITZ **P30**
Uždara plokštelė su skylėmis varžtams,
kurios aukštis reguliuojasi varžto pagalba **(nuo 20 iki 30 mm),**
171x40x1,5 mm. Pakuotėje 100 vnt

SL351356 Ankeris MONTAGEBLITZ **P40**
Uždara plokštelė su skylėmis varžtams,
kurios aukštis reguliuojasi varžto pagalba **(nuo 20 iki 40 mm)**,
171x40x1,5 mm. Pakuotėje 100 vnt

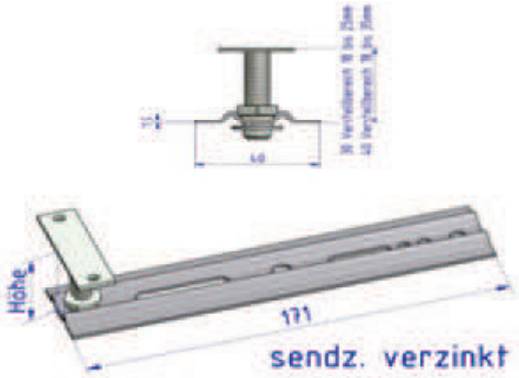

Montavimo sistema RX-SOLID-III

Ankeris MONTAGEBLITZ **W30**
SL351346 Kampuotis su skylėmis varžtams,
kurio aukštis reguliuojasi varžto pagalba (nuo 20 iki 30 mm),
171x40x1,5 mm. Pakuotėje 100 vnt

SL351349 Ankeris MONTAGEBLITZ **W40**
Kampuotis su skylėmis varžtams,
kurio aukštis reguliuojasi varžto pagalba (nuo 20 iki 40 mm),
171x40x1,5 mm. Pakuotėje 100 vnt

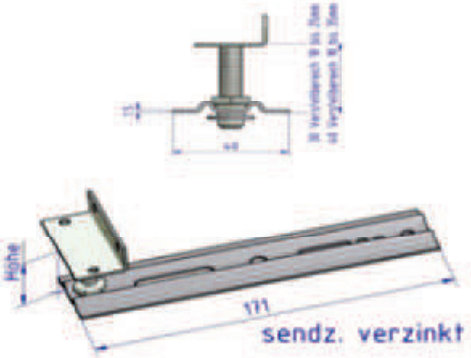

Geltona spalva pažymėtų pozicijų pristatymo terminai greitesni.

RX-SOLID-II ir RX-SOLID-III maksimalūs montažinių ankerių, kampų ir kronšteinų tvirtinimo atstumai ir montavimo, transportavimo instrukcija analogiška kaip RX-SOLID-I (puslapis 3)